C-MA

Fernmeldetableau

Wichtiger Hinweis!
Arbeiten an elektrischen Anlagen und elektrischen Betriebsmitteln dürfen nur von einer Elektrofachkraft vorgenommen werden. Unbedingt vor Beginn der Montage elektrische Leitungen spannungsfrei schalten.Vor oder während der Installation sind die nachstehend aufgeführten Installationsvorschriften zu beachten bzw. einzuhalten.

Achtung, unbedingt lesen! Bei Schäden, die durch Nichtbeachtung der Anleitung verursacht werden, erlischt der Garantieanspruch. Für Folgeschäden, die daraus resultieren, übernehmen wir keine Haftung. Diese Bedienungsanleitung ist vor Inbetriebnahme des Produktes genauestens durchzulesen.

Der Anschluss des C-MA ist verpolungstolerant ausgeführt.

- **Optische und akustische Anzeige des Anlagenzustands**
- **Anschluss über CoreBUS**

Das Fernmeldetableau C-MA dient der dezentralen Anzeige des Zustands der Anlage CoreCompact 24 bzw. CC24.

Es erfolgt eine optisch-akustische Anzeige des entsprechenden Zustands der Anlage. Die optische Anzeige erfolgt über 3 LEDs. Bei auftretenden Störungen erfolgt zudem eine akustische Meldung. Die akustische Meldung kann mittels der Taste „Signalton AUS“ quittiert werden, wobei die Fehlermeldung (optische Anzeige) bestehen bleibt.

Folgende Anlagenzustände werden angezeigt:

Anlage betriebsbereit	
Anlage im Ladebetrieb	
Anlage im Batteriebetrieb	
Anlagenstörung	
Anlage nicht betriebsbereit	

Die 6-polige Federkraft-Anschlussklemme kann zum leichteren Kabelanschluss abgezogen werden.

Anschlussvarianten bzw. -schemata entnehmen Sie bitte den Schaltungsunterlagen der Sicherheitsbeleuchtungsanlage. Bei technischen Fragen kontaktieren Sie ihren Händler.

	C-MA-AP01	C-MA-UP01
Versorgungsspannung	+24 V DC	+24 V DC
Anschlussklemmen	0,4 – 0,8mm² starr oder flexibel	0,4 – 0,8mm² starr oder flexibel
empfohlenes Anschlusskabel	J-Y(St)Y 4 x 2 x 0,8mm, CAT5E Datenkabel geschirmt (max. 500m)	J-Y(St)Y 4 x 2 x 0,8mm, CAT5E Datenkabel geschirmt (max. 500m)
Montage	Wand (Aufputz)	Installationsdose (Unterputz)
Kabeleinführung	hinten	hinten
Abmessung in mm	81 x 81 x 55 mm (H x B x T)	81 x 81 x 13 mm (H x B x T)
Gehäusefarbe	Ähnlich RAL 9010 (alpinweiß)	Ähnlich RAL 9010 (alpinweiß)
Gewicht	125g	54g

C-MA

Core Message Display

Important information
These instructions are intended solely for trained electricians or the installation company responsible. The installation requirements listed below must be noted and observed before and during installation.

Caution! Warranty will be void in the event of damage caused by non-observance of these instructions. We do not accept any liability for follow-on damage resulting from this. These operating instructions must be read very thoroughly before commissioning the product.

The connection of the C-MA is polarity safe.

- **Optical and acoustic display of the system status**
- **Connection via CoreBUS**

The C-MA remote message display is used for the decentralized display of the status of the CoreCompact 24 or CC24 system.

There is an optical-acoustic display of the corresponding system status. The optical display is via 3 LEDs. If faults occur, an acoustic message is also given. The acoustic message can be acknowledged using the „Signal OFF“ button, whereby the error message (optical display) as such is not affected.

The following is displayed:

System ready for operation	
System in charging mode	
System in battery operation	
System fault	
System not ready for operation	

The 6-pin spring-loaded connection terminal can be removed to make cable connection easier.

Please refer to the circuit documents of the emergency lighting system for connection variants and diagrams. If you have any technical questions, please contact your dealer.

	C-MA-AP01	C-MA-UP01
Supply voltage	+24 V DC	+24 V DC
Terminal connection	0,4 – 0,8mm² rigid or flexible	0,4 – 0,8mm² rigid or flexible
Recommended connection cable	J-Y(St)Y 4 x 2 x 0,8mm, CAT5E data cable shielded (max. 500m)	J-Y(St)Y 4 x 2 x 0,8mm, CAT5E data cable shielded (max. 500m)
Mounting	Wall (surface-mounted)	Installation box (flush-mounted)
Cable feed	from backside	from backside
Dimensions in mm	81 x 81 x 55 mm (H x W x D)	81 x 81 x 13 mm (H x W x D)
Case color	Similar RAL 9010 (alpine white)	Similar RAL 9010 (alpine white)
Weight	125g	54g

C-MA

Core-Melde Anzeige

Anschluss / Connection

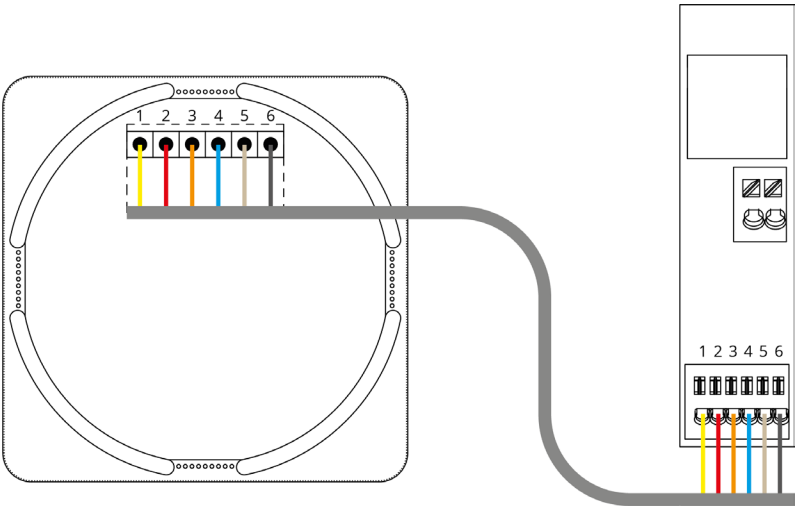

Abmessungen / Dimensions

Unterputz / Recessed mounted

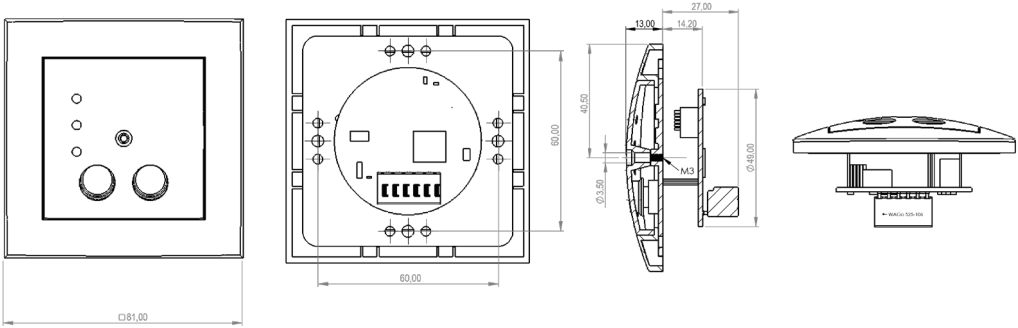
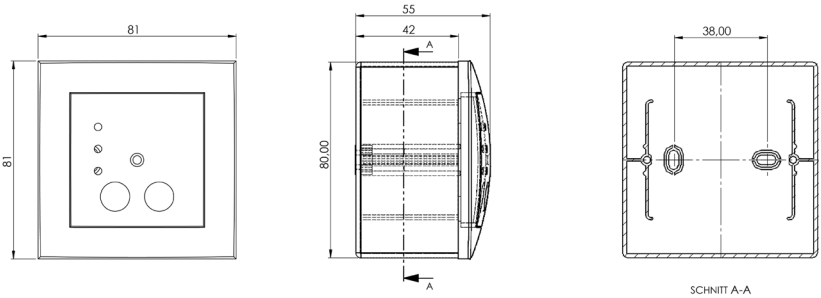
Aufputz / Surface mounted