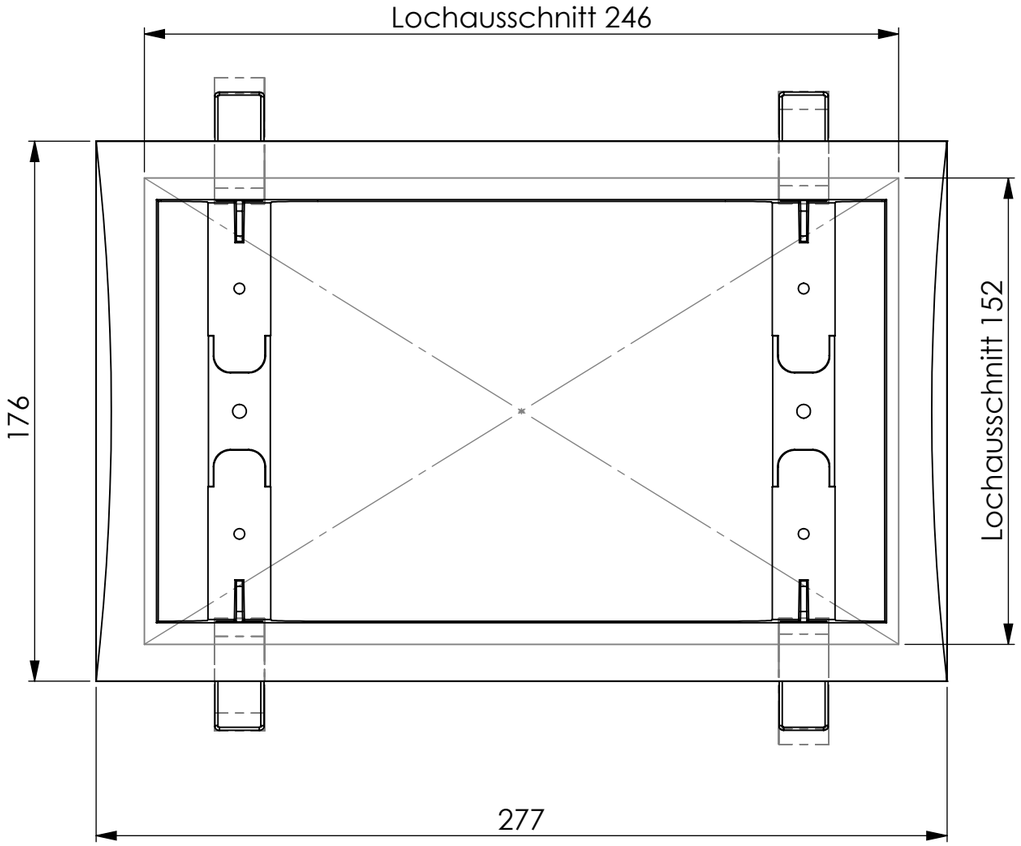

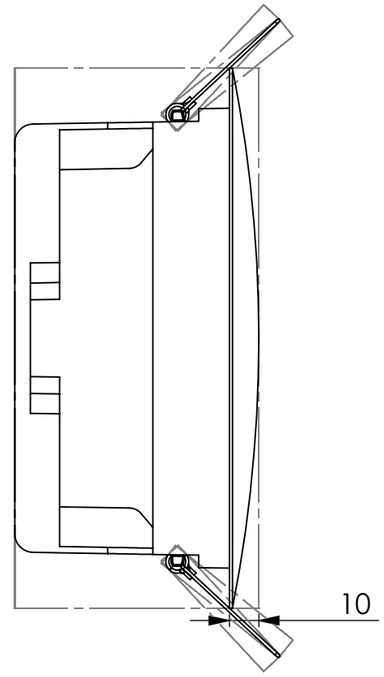

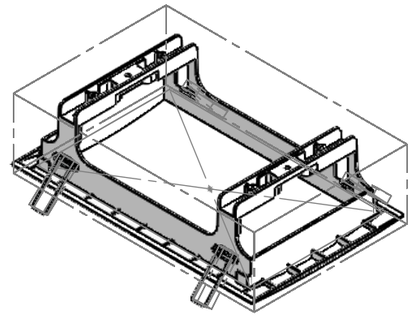

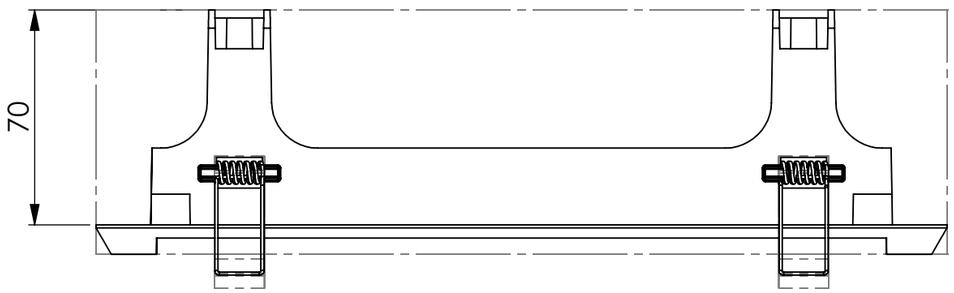

RP-Technik Hermann-Staudinger-Str. 10-16 63110 Rodgau	Allgemein-toleranzen DIN ISO 2768-mK	DIN 6 T1 - Proj.methode 1	Rohabmessung: Material: Gewicht (g):
	Datum	Name	
Erstellt	25.03.2021	Markus.Weber	Benennung:
Freig.			**PM Einbaurahmen Abmaße**
Rev / Änderung / Datum / Name	Das Eigentums- und Urheberrecht an diesen Zeichnungen und sämtlichen Beilagen verbleibt uns. Ohne unsere schriftliche Genehmigung dürfen sie nicht kopiert und vervielfältigt, auch nicht dritten Personen, insbesondere Wett-bewerbern, mitgeteilt oder zugänglich gemacht werden. Ein Zuwiderhandeln hat zivil- und strafrechtliche Folgen		Artikelnummer: **PM-ER**
			Status: **in Änderung**
			Format: A3
			Revision: **b**
			Blatt / von: 1 / 1
			Maßstab: 1:2