PRODUKTDATEN

www.rp-group.com

SICHERHEITSLEUCHTE EE/EA

EMERGENCY LUMINAIRE EE/EA

MADE IN GERMANY

RP-TECHNIK
PART OF RP-GROUP

EE

ERT-FLUCHTWEGBELEUCHTUNG
ERT-EMERGENCY ROUTE LIGHTING

EExR

IP20 | LED

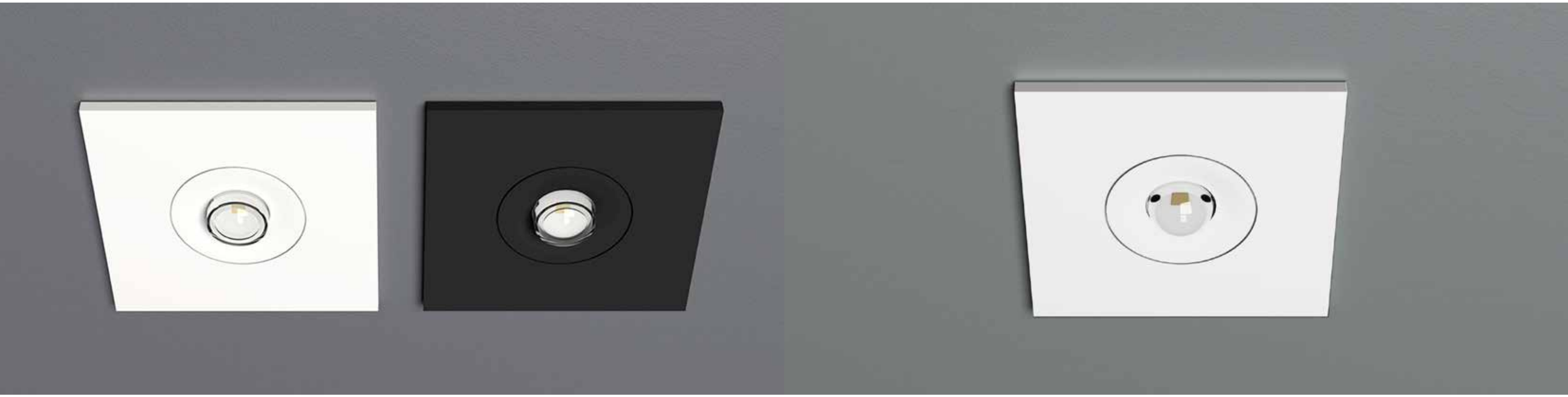

Die dezente Deckeneinbauleuchte EE entspricht DIN EN 60598-1, DIN EN 60598-22 und DIN EN 1838. Aus Zink-Aluminium gefertigt passt sie sich unauffällig der Decke an. Sie kann neben herkömmlicher Deckeneinbaumontage ebenfalls in konventionelle sowie Brandschutzdosen montiert werden. Durch die in der Linse eingebrachter Status LED wird die Harmonie des dezenten Gehäuses nicht unterbrochen. Der Einsatz von Streulinsen und die leistungsstarke LED ERT Technik sorgen für eine optimale Lichtverteilung und Ausleuchtung der Flucht- und Rettungswege. Die EE Sicherheitsleuchte ist mit runder (EE**R**x) oder quadratischer Blende (EE**Q**x)erhältlich.

Der vierte Buchstabe der Typenbezeichnung kennzeichnet die Linse:
EERR / EEQR
Die rund abstrahlende Linse leuchtet den Flucht und Rettungsweg bei Deckenhöhen bis 4m besonders effektiv an Kreuzungen zweier Gänge aus.

EERF / EEQF
Die F-Linse dient der Bündelung des Lichts in zwei Hauptrichtungen. Dieses Flurlicht ist bei normalen Deckenhöhen bis 4m besonders effektiv und ermöglicht Leuchtenabstände von über 18m im Fluchtweg.

EERS / EEQS
Die Spot-Linse sorgt für eine gleichmäßige Verteilung des Lichts in alle Richtungen auch bei Deckenhöhen über 4m.

*The discreet downlight meets DIN EN 60598-1, DIN EN 60598-22 and DIN EN 1838. Made of zinc-aluminum it fits unobtrusively on the ceiling. Besides normal recessed ceiling mounting it can also be mounted in conventional fire protection boxes. The status LED integrated within the lens does not interrupt th harmony of the decent housing. Optimal light distribution and lighting of escape and rescue routes is achieved by use of cluster lenses and powerful ERT LED technology. The EE emergency light is available with round (EE**R**x) or square (EE**Q**x) cover.*

The fourth letter marks the type of lense used in the luminaire:
EERR / EEQR
*The radiate beam of the EER**R** / EEQ**R** illuminates the escape and rescue route for ceiling heights up to 4m effective at intersections of two corridors.*

EERF / EEQF
*The EER**F** / EEQ**F** has a lens to focus the light into two main directions. This corridor lights is particularly effective for normal ceiling heights up to 4m and enables luminaire spacing of about 18m in the escape route.*

EERS / EEQS
*The spot lens of the EER**S** / EEQ**S** ensures an even distribution of light in all directions, even with ceiling heights over 4m.*

Zink-Druckguss, weiß oder anthrazit
IP20
Deckeneinbau (EE)
-5° bis +35°C

Zinc die-cast, white or anthracite
IP20
recessed mounting (EE)
-5° up to +35°C

Ausführung Version	Bestellnummern nach Montageart Order numbers acc. to mounting		Überbrückungszeit Operating Time	Leuchtmittel Illuminant	Batterie Battery	
	Runde Blende round cover	Quadratische Blende Square cover				
Einzelbatterieleuchten mit Selbsttestfunktion | Self-contained luminaires with SelfControl module						
Rund strahlend / *radial beam,* weiß / *white*	EERR 023SC	EEQR 023SC	3h	ERT-LED 1W - 140lm	4,8V/2,0Ah	SC
… – anthrazit / *anthracite*	EERR 023SC-AZ	EEQR 023SC-AZ	3h	ERT-LED 1W - 140lm	4,8V/2,0Ah	SC
Einzelbatterieleuchten mit Wireless Professional Modul | Self-contained luminaires with Wireless Professional module						
Rund strahlend / *radial beam, weiß / white*	EERR 023WL	EEQR 023WL	3h	ERT-LED 1W - 140lm	4,8V/2,0Ah	WL
… – anthrazit / *anthracite*	EERR 023WL-AZ	EEQR 023WL-AZ	3h	ERT-LED 1W - 140lm	4,8V/2,0Ah	WL

Ausführung Version	Bestellnummern nach Montageart Order numbers acc. to mounting		Leuchtmittel Illuminant	
	Runde Blende round cover	Quadratische Blende Square cover		
Leuchten für Zentralanlagen AC/DC inkl. Überwachungsbaustein | Luminaires for central power systems AC/DC incl. monitoring module				
Rund strahlend / *radial beam,* weiß / *white*	EERR 029ML	EEQR 029ML	ERT-LED 1W - 140lm	ML
… – anthrazit / *anthracite*	EERR 029ML-AZ	EEQR 029ML-AZ	ERT-LED 1W - 140lm	ML

Abstandstabelle EExR 029 und EExR 023 für ebene Fluchtwege (weitere Abstandstabellen finden Sie auf unserer Website)
Distance table EExR 029 and EExR 023 for plane emergency routes (additional distance tables on our website)

Montagehöhe (m) *Mounting level (m)*					
2.50	1.06	9.67	9.74	10.04	1.11
3.00	0,00	8.00	8.00	8.07	0,00
3.50	0,00	3.23	3.51	3.64	0,00

Die Abstandstabelle basiert auf folgenden Parametern: Wartungsfaktor: 0.8; Notbeleuchtungsfaktor 1.00; Minimale Beleuchtungsstärke auf der Mittellinie: 1.00 lux; Minimale Beleuchtungsstärke auf der halben Rettungswegbreite: 0.50 lux; Gleichmäßigkeit auf der Mittellinie maximal 40:1; Breite des Rettungsweges 2.00m

The distance table is based on the following parameters: Maintenance factor: 0.8; emergency lighting factor 1.00; Minimum illumination on the center line: 1.00 lux; Minimum illumination on the half width of the rescue route: 0.50 lux, uniformity on the midline maximum 40:1; Width of the rescue route 2.00m

EExF

ERT-FLUCHTWEGBELEUCHTUNG
ERT-EMERGENCY ROUTE LIGHTING

EExF

IP20 | LED

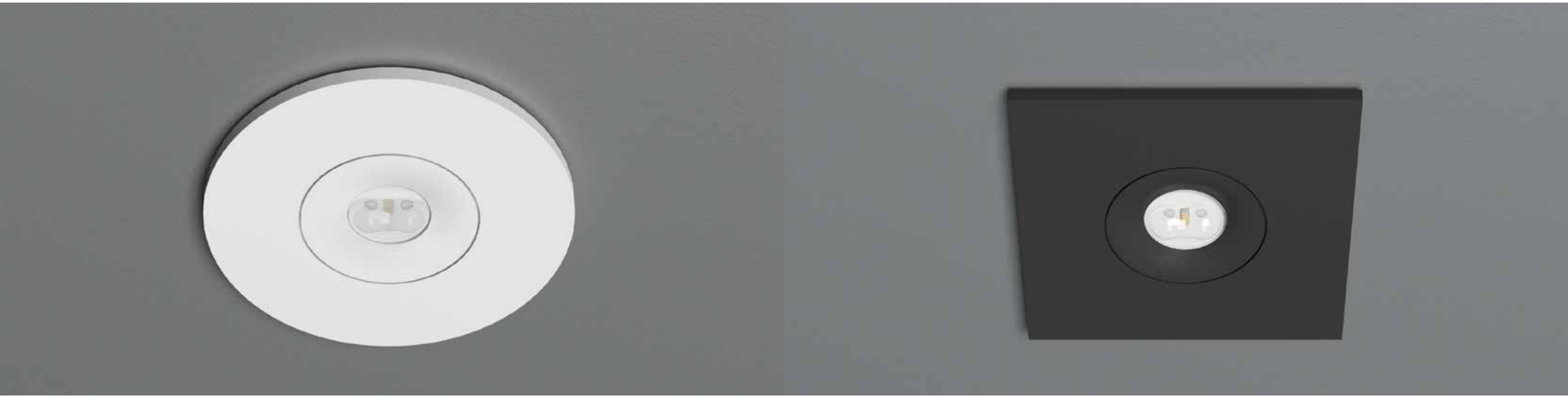

Ausführung Version	Bestellnummern nach Montageart Order numbers acc. to mounting		Überbrückungszeit Operating Time	Leuchtmittel Illuminant	Batterie Battery	
	Runde Blende round cover	Quadratische Blende Square cover				
Einzelbatterieleuchten mit Selbsttestfunktion | Self-contained luminaires with SelfControl module						
Flurlicht / *Corridor beam,* weiß / *white*	EERF 023SC	EEQF 023SC	3h	ERT-LED 1W - 140lm	4,8V/2,0Ah	SC
… – anthrazit / *anthracite*	EERF 023SC-AZ	EEQF 023SC-AZ	3h	ERT-LED 1W - 140lm	4,8V/2,0Ah	SC
Flurlicht / *Corridor beam,* weiß / *white*	EERF 028SC	EEQF 028SC	8h	ERT-LED 1W - 140lm	9,6V/2,0Ah	SC
… – anthrazit / *anthracite*	EERF 028SC-AZ	EEQF 028SC-AZ	8h	ERT-LED 1W - 140lm	9,6V/2,0Ah	SC
Einzelbatterieleuchten mit Wireless Professional Modul | Self-contained luminaires with Wireless Professional module						
Flurlicht / *Corridor beam,* weiß / *white*	EERF 023WL	EEQF 023WL	3h	ERT-LED 1W - 140lm	4,8V/2,0Ah	WL
… – anthrazit / *anthracite*	EERF 023WL-AZ	EEQF 023WL-AZ	3h	ERT-LED 1W - 140lm	4,8V/2,0Ah	WL

Ausführung Version	Bestellnummern nach Montageart Order numbers acc. to mounting		Leuchtmittel Illuminant	
	Runde Blende round cover	Quadratische Blende Square cover		
Leuchten für Zentralanlagen AC/DC inkl. Überwachungsbaustein | Luminaires for central power systems AC/DC incl. monitoring module				
Flurlicht / *Corridor beam,* weiß / *white*	EERF 029ML	EEQF 029ML	ERT-LED 1W - 140lm	ML
… – anthrazit / *anthracite*	EERF 029ML-AZ	EEQF 029ML-AZ	ERT-LED 1W - 140lm	ML

Abstandstabelle EExF 029 und EExF 023, 028 für ebene Fluchtwege (weitere Abstandstabellen finden Sie auf unserer Website)
Distance table EExF 029 and EExF 023, 028 for plane emergency routes (additional distance tables on our website)

Montagehöhe (m) *Mounting level (m)*					
2.50	6.19	5.08	13.32	17.44	1.75
3.00	5.41	5.13	12.00	18.17	1.60
3.50	4.48	5.05	10.53	18.19	1.34
4.00	3.13	4.81	8.72	16.75	1.00

Die Abstandstabelle basiert auf folgenden Parametern: Wartungsfaktor: 0.8; Notbeleuchtungsfaktor 1.00; Minimale Beleuchtungsstärke auf der Mittellinie: 1.00 lux; Minimale Beleuchtungsstärke auf der halben Rettungswegbreite: 0.50 lux; Gleichmäßigkeit auf der Mittellinie maximal 40:1; Breite des Rettungsweges 2.00m

The distance table is based on the following parameters: Maintenance factor: 0.8; emergency lighting factor 1.00; Minimum illumination on the center line: 1.00 lux; Minimum illumination on the half width of the rescue route: 0.50 lux, uniformity on the midline maximum 40:1; Width of the rescue route 2.00m

EExS

ERT-FLUCHTWEGBELEUCHTUNG
ERT-EMERGENCY ROUTE LIGHTING

EExS

IP20 | LED

Abstandstabelle EExS 029, EExS 023 und EExS 028 für ebene Fluchtwege (weitere Abstandstabellen finden Sie auf unserer Website)
Distance table EExS 029, EExS 023 and EExS 028 for plane emergency routes (additional distance tables on our website)

Montagehöhe (m) *Mounting level (m)*					
2.50	2.25	5.37	5.43	5.48	2.33
3.00	2.43	5.89	5.94	5.99	2.52
3.50	2.64	6.44	6.52	6.59	2.73
4.00	2.80	6.88	6.99	7.09	3.12
5.00	3.00	7.74	7.86	7.96	3.12
6.00	3.20	8.38	8.50	8.64	3.32
7.00	3.12	8.80	8.98	9.14	3.26
8.00	2.92	9.02	9.22	9.42	3.08
9.00	2.40	9.03	9.27	9.48	2.58
10.50	1.47	8.67	8.91	9.15	1.65

Die Abstandstabelle basiert auf folgenden Parametern: Wartungsfaktor: 0.8; Notbeleuchtungsfaktor 1.00; Minimale Beleuchtungsstärke auf der Mittellinie: 1.00 lux; Minimale Beleuchtungsstärke auf der halben Rettungswegbreite: 0.50 lux; Gleichmäßigkeit auf der Mittellinie maximal 40:1; Breite des Rettungsweges 2.00m

The distance table is based on the following parameters: Maintenance factor: 0.8; emergency lighting factor 1.00; Minimum illumination on the center line: 1.00 lux; Minimum illumination on the half width of the rescue route: 0.50 lux, uniformity on the midline maximum 40:1; Width of the rescue route 2.00m

Ausführung Version	Bestellnummern nach Montageart Order numbers acc. to mounting		Überbrückungszeit Operating Time	Leuchtmittel Illuminant	Batterie Battery	
	Runde Blende round cover	Quadratische Blende Square cover				
Einzelbatterieleuchten mit Selbsttestfunktion | Self-contained luminaires with SelfControl module						
Spot f. hohe Decken / *Spotlight high ceilings*						
… – weiß / *white*	EERS 023SC	EEQS 023SC	3h	ERT-LED 1W - 140lm	4,8V/2,0Ah	SC
… – anthrazit / *anthracite*	EERS 023SC-AZ	EEQS 023SC-AZ	3h	ERT-LED 1W - 140lm	4,8V/2,0Ah	SC
Spot f. hohe Decken / *Spotlight high ceilings*						
… – weiß / *white*	EERS 028SC	EEQS 028SC	8h	ERT-LED 1W - 140lm	9,6V/2,0Ah	SC
… – anthrazit / *anthracite*	EERS 028SC-AZ	EEQS 028SC-AZ	8h	ERT-LED 1W - 140lm	9,6V/2,0Ah	SC
Einzelbatterieleuchten mit Wireless Professional Modul | Self-contained luminaires with Wireless Professional module						
Spot f. hohe Decken / *Spotlight high ceilings*						
… – weiß / *white*	EERS 023WL	EEQS 023WL	3h	ERT-LED 1W - 140lm	4,8V/2,0Ah	WL
… – anthrazit / *anthracite*	EERS 023WL-AZ	EEQS 023WL-AZ	3h	ERT-LED 1W - 140lm	4,8V/2,0Ah	WL

Ausführung Version	Bestellnummern nach Montageart Order numbers acc. to mounting		Leuchtmittel Illuminant	
	Runde Blende round cover	Quadratische Blende Square cover		
Leuchten für Zentralanlagen AC/DC inkl. Überwachungsbaustein | Luminaires for central power systems AC/DC incl. monitoring module				
Spot f. hohe Decken / *Spotlight high ceilings*				
… – weiß / *white*	EERS 029ML	EEQS 029ML	ERT-LED 1W - 140lm	ML
… – anthrazit / *anthracite*	EERS 029ML-AZ	EEQS 029ML-AZ	ERT-LED 1W - 140lm	ML

EExx Abmessungen / *Dimensions*

Maße EER / EEQ
Dimensions EER / EEQ

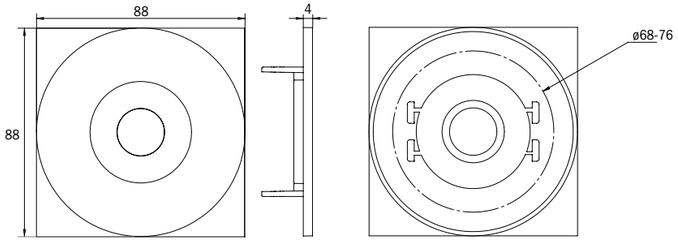

Elektronik-Box (UH-1)
Electronics Box (UH-1)

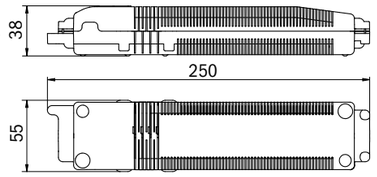

Lochausschnitt EER / EEQ
Hole cutout EER / EEQ

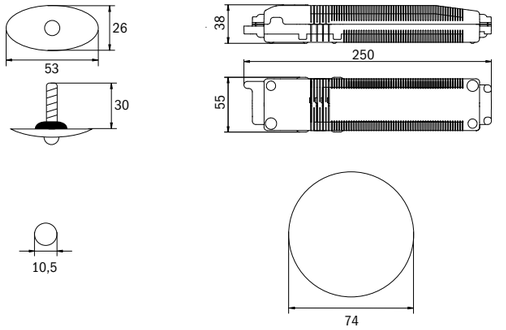

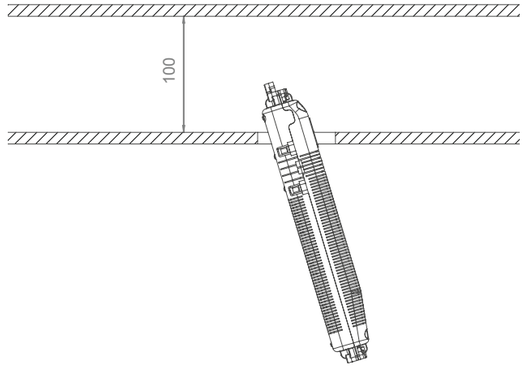

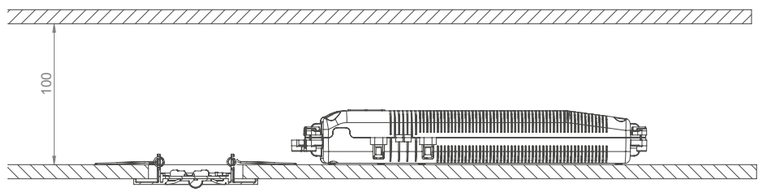

Doseneinbaumontage mit Funktionserhalt / *Socket mounting with function endurance*

Die Sicherheitsleuchten der Serie EExx passen dank ihrer kompakten Abmessungen auch in Standard Anschlussdosen sowie Brandschutz-Montagedosen, wie z.B. Kaiser Geräte-Verbindungsdose HWD 68. Damit eignen sich die EExx Leuchten auch zum Einbau in F-Brandschutzdecken der Klassen F30, F60 oder F90 nach DIN 4102-4 oder DIN 4102-2. Kein Nacharbeiten mit Brandschutzsilikon und keine zusätzliche Brandschutzumhausung notwendig.

Zur Montage der Leuchte in einer Dose werden die seitlichen Deckenklammern entfernt und ein optional erhältlicher Adapterring aufgebracht (Art.-Nr. EE-EBA).

Luminaires of the EExx-series fit due to its very compact design also in a standard connection jack or fire resistant jack, such as Kaiser HWD 68. This allows EExx-luminaires to be installed in fire resistant ceilings of classes F30, F60 and F90 according to DIN 4102-4 or DIN 4102-2 as well. No reworking with fire protection silicone and no additional fire protection housing necessary.

To mount the luminaire in a jack, the lateral ceiling clamps have to be remove and an optional adapter ring must be applied (art.-no. EE-EBA).

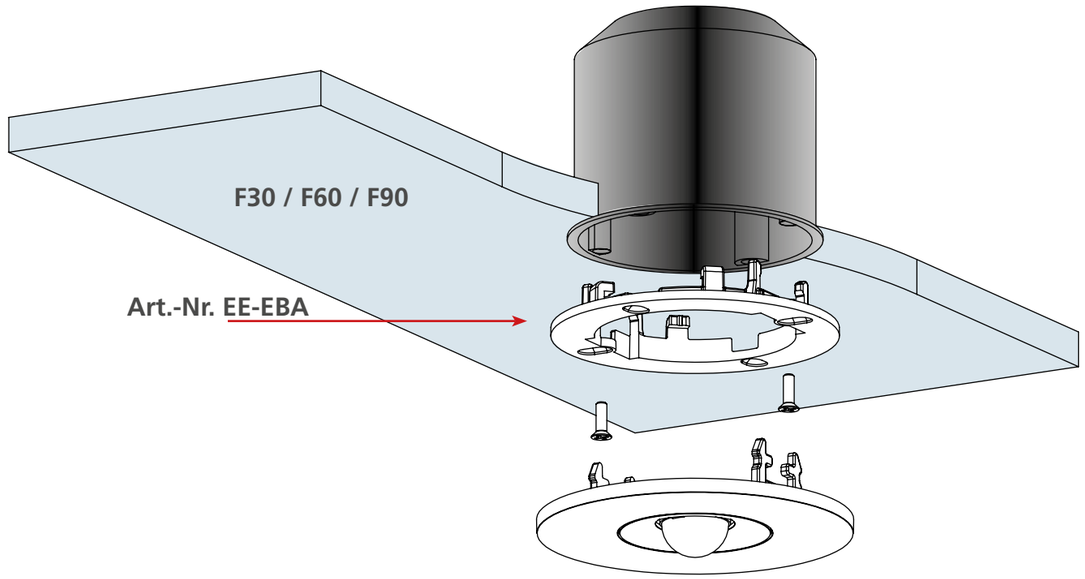

EAx

ZINK-DRUCKGUSS AUFBAULEUCHTE
ZINC DIE CAST SURFACE MOUNTED LUMINAIRE

IP20 | LED

EAR

EAQ-AZ

Ausführung Version	Bestellnummern nach Montageart Order numbers acc. to mounting Quadratisch | Square	Rund | Round	Autonomiezeit Operating Time	max. Leistung max. consumption	Batterie Battery	
Einzelbatterieleuchten mit Selbsttestfunktion | Self-contained luminaires with Self-Control module						
Flurlinse Corridor lighting	EAQF023SC *	EARF023SC *	3 h	3,7 W - 240 lm	4,8V/2,0Ah NiMH	SC
Flurlinse Corridor lighting	EAQF028SC *	EARF028SC *	8 h	3,7 W - 110 lm	4,8V/2,0Ah NiMH	SC
Rund strahlend circular beam	EAQR023SC*	EARR023SC *	3 h	3,7 W - 240 lm	4,8V/2,0Ah NiMH	SC
Spot	EAQS023SC *	EARS023SC *	3 h	3,7 W - 240 lm	4,8V/2,0Ah NiMH	SC
Spot	EAQS028SC *	EARS028SC *	8 h	3,7 W - 110 lm	4,8V/2,0Ah NiMH	SC
Einzelbatterieleuchten mit Wireless Professional Modul | Self-contained luminaires with Wireless Professional module						
Flurlinse Corridor lighting	EAQF021WL *	EARF021WL *	1 h	4 W - 240 lm	4,8V/2,0Ah NiMH	WL
Flurlinse Corridor lighting	EAQF023WL *	EARF023WL *	3 h	4 W - 240 lm	4,8V/2,0Ah NiMH	WL
Flurlinse Corridor lighting	EAQF028WL *	EARF028WL *	8 h	4 W - 110 lm	4,8V/2,0Ah NiMH	WL
Rund strahlend circular beam	EAQR021WL *	EARR021WL *	1 h	4 W - 240 lm	4,8V/2,0Ah NiMH	WL
Rund strahlend circular beam	EAQR023WL *	EARR023WL *	3 h	4 W - 240 lm	4,8V/2,0Ah NiMH	WL
Spot	EAQS021WL *	EARS021WL *	1 h	4 W - 240 lm	4,8V/2,0Ah NiMH	WL
Spot	EAQS023WL *	EARS023WL *	3 h	4 W - 240 lm	4,8V/2,0Ah NiMH	WL
Spot	EAQS028WL *	EARS028WL *	8 h	4 W - 110 lm	4,8V/2,0Ah NiMH	WL
Leuchten für Zentralanlagen AC/DC inkl. Überwachungsbaustein | Luminaires for central power systems AC/DC incl. monitoring module						
Flurlinse Corridor lighting	EAQF029ML *	EARF029ML *	ZBA	4,6 W - 360 lm		ML
Rund strahlend Circular beam	EAQR029ML *	EARR029ML *	ZBA	4,6 W - 360 lm		ML
Spot	EAQS029ML *	EARS029ML *	ZBA	4,6 W - 360 lm		ML

***) Standard: weiß / white | -AZ: anthrazit / anthracite**

WB Einzelbatterie-Version für Wireless Basic in Vorbereitung.
Self-contained version for Wireless Basic in development.

Die Leuchte EAxR ist nicht für 8-stündige Autonomiezeit erhältlich.
The Luminaire EAxR is not available with 8h operating time.

Maße und Bohrabstände EAR / EAQ
Dimensions and drilling distances EAR/ EAQ

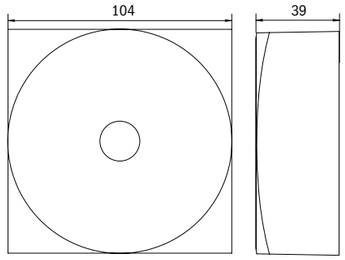

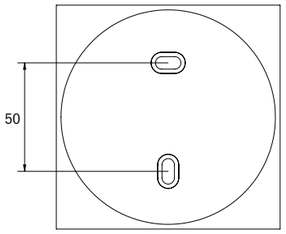

Abstandstabelle EAQR029ML/EARR029ML für ebene Fluchtwege (weitere Abstandstabellen finden Sie auf unserer Website)
Distance table EAQR029ML/EARR029ML for plane emergency routes (additional distance tables on our website)

Montagehöhe (m) *Mounting level (m)*					
2.00	4.71	10.79	10.79	10.78	4.71
2.50	5.36	12.49	12.49	12.50	5.36
3.00	5.20	13.98	14.00	14.02	5.20
3.50	3.89	14.53	14.51	14.78	4.03
4.00	2.60	13.78	13.78	13.88	2.60

Abstandstabelle EAQF029ML / EARF029ML für ebene Fluchtwege (weitere Abstandstabellen finden Sie auf unserer Website)
Distance table EAQF029ML / EARF029ML for plane emergency routes (additional distance tables on our website)

Montagehöhe (m) *Mounting level (m)*					
2.00	2.30	6.11	12.65	**19.27**	8.02
2.50	2.41	6.45	14.12	**22.07**	9.33
3.00	2.43	6.73	15.42	**24.50**	9.81
3.50	2.36	6.92	16.29	**26.71**	10.16
4.00	2.31	7.01	16.52	**28.14**	9.42

Die Abstandstabelle basiert auf folgenden Parametern: Wartungsfaktor: 0.8; Notbeleuchtungsfaktor 1.00; Minimale Beleuchtungsstärke auf der Mittellinie: 1.00 lux; Minimale Beleuchtungsstärke auf der halben Rettungswegbreite: 0.50 lux; Gleichmäßigkeit auf der Mittellinie maximal 40:1; Breite des Rettungsweges 2.00m

The distance table is based on the following parameters: Maintenance factor: 0.8; emergency lighting factor 1.00; Minimum illumination on the center line: 1.00 lux; Minimum illumination on the half width of the rescue route: 0.50 lux, uniformity on the midline maximum 40:1; Width of the rescue route 2.00m

Abstandstabelle EAQS029ML / EARS029ML für ebene Fluchtwege (weitere Abstandstabellen finden Sie auf unserer Website)
Distance table EAQS029ML / EARS029ML for plane emergency routes (additional distance tables on our website)

Montagehöhe (m) *Mounting level (m)*					
2.00	2.30	5.44	5.43	5.43	2.30
2.50	2.88	6.80	6.78	6.79	2,88
3.00	3.11	7.75	7.73	7.71	3.11
3.50	3.38	8.26	8.24	8.21	3.26
4.00	3.60	8.80	8.76	8.72	3.48
5.00	3.90	9.70	9.64	9.60	3.90
6.00	4.20	10.50	10.44	10.36	4.04
7.00	4.38	11.22	11.14	11.04	4.20
8.00	4.44	11.82	11.70	11.56	4.26
9.00	4.38	12.27	12.15	12.00	4.38
10.50	4.23	12.81	12.63	12.42	4.02
12.00	3.66	12.99	12.78	12.57	3.66

Die Abstandstabelle basiert auf folgenden Parametern: Wartungsfaktor: 0.8; Notbeleuchtungsfaktor 1.00; Minimale Beleuchtungsstärke auf der Mittellinie: 1.00 lux; Minimale Beleuchtungsstärke auf der halben Rettungswegbreite: 0.50 lux; Gleichmäßigkeit auf der Mittellinie maximal 40:1; Breite des Rettungsweges 2.00m

The distance table is based on the following parameters: Maintenance factor: 0.8; emergency lighting factor 1.00; Minimum illumination on the center line: 1.00 lux; Minimum illumination on the half width of the rescue route: 0.50 lux, uniformity on the midline maximum 40:1; Width of the rescue route 2.00m

Abstandstabelle EAQF023SC / EARF023SC für ebene Fluchtwege (weitere Abstandstabellen finden Sie auf unserer Website)
Distance table EAQF023SC / EARF023SC for plane emergency routes (additional distance tables on our website)

Montagehöhe (m) *Mounting level (m)*					
2.00	2.00	5.41	11.52	**17.71**	7.46
2.50	2.02	5.63	12.79	**20.20**	8.18
3.00	1.95	5.75	13.64	**22.37**	8.24
3.50	1.78	5.77	13.64	**23.58**	7.51
4.00	1.54	5.65	13.05	**24.00**	6.66

Abstandstabelle EAQS023SC(WL) / EARS023SC(WL) für ebene Fluchtwege (weitere Abstandstabellen finden Sie auf unserer Website)
Distance table EAQS023SC(WL) / EARS023SC(WL) for plane emergency routes (additional distance tables on our website)

Montagehöhe (m) *Mounting level (m)*					
2.00	1.74	4.10	4.10	4.10	1.74
2.50	1.95	4.61	4.61	4.61	1.95
3.00	2.18	5.09	5.09	5.09	2.18
3.50	2.36	5.57	5.57	5.57	2.36
4.00	2.50	6.01	6.01	6.01	2.50
5.00	2.78	6.82	6.82	6.82	2.78
6.00	2.80	7.48	7.48	7.48	2.80
7.00	2.68	7.94	7.94	7.94	2.68
8.00	2.44	8.18	8.18	8.18	2.44
9.00	1.74	8.16	8.16	8.16	1.74

Abstandstabelle EAQR023SC / EARR023SC für ebene Fluchtwege (weitere Abstandstabellen finden Sie auf unserer Website)
Distance table EAQR023SC / EARR023SC for plane emergency routes (additional distance tables on our website)

Montagehöhe (m) *Mounting level (m)*					
2.00	4.29	10.10	10.10	10.10	4.29
2.50	4.33	11.66	11.66	11.66	4.33
3.00	2.52	12.55	12.55	12.55	2.52
3.50	0.12	10.19	10.19	10.19	0.12
4.00	0.00	8.97	8.97	8.97	0.0

Abstandstabelle EAQF028SC(WL) / EARF028SC(WL) für ebene Fluchtwege (weitere Abstandstabellen finden Sie auf unserer Website)
Distance table EAQF028SC(WL) / EARF028SC(WL) for plane emergency routes (additional distance tables on our website)

Montagehöhe (m) *Mounting level (m)*					
2.00	1.30	3.89	9.20	15.02	5.49
2.50	1.11	3.88	9.03	16.15	4.91
3.00	0.86	3.71	8.25	15.93	3.22
3.50	0.00	3.32	6.31	14.34	0.00
4.00	0.00	2.80	5.22	11.53	0.00

Abstandstabelle EAQS028SC(WL) / EARS028SC(WL) für ebene Fluchtwege (weitere Abstandstabellen finden Sie auf unserer Website)
Distance table EAQS028SC(WL) / EARS028SC(WL) for plane emergency routes (additional distance tables on our website)

Montagehöhe (m) *Mounting level (m)*					
2.00	1.93	4.76	4.76	4.76	1.93
2.50	2.17	5.31	5.31	5.31	2.17
3.00	2.34	5.80	5.80	5.80	2.34
3.50	2.54	6.24	6.24	6.24	2.54
4.00	2.60	6.62	6.62	6.62	2.60
5.00	2.66	7.26	7.26	7.26	2.66
6.00	2.68	7.66	7.66	7.66	7.66
7.00	2.42	7.82	7.82	7.82	2.42
8.00	2.00	7.74	7.74	7.74	2.00
9.00	1.44	7.38	7.38	7.38	7.38
10.50		6.39	6.39	6.39	

Die Abstandstabelle basiert auf folgenden Parametern: Wartungsfaktor: 0.8; Notbeleuchtungsfaktor 1.00; Minimale Beleuchtungsstärke auf der Mittellinie: 1.00 lux; Minimale Beleuchtungsstärke auf der halben Rettungswegbreite: 0.50 lux; Gleichmäßigkeit auf der Mittellinie maximal 40:1; Breite des Rettungsweges 2.00m

The distance table is based on the following parameters: Maintenance factor: 0.8; emergency lighting factor 1.00; Minimum illumination on the center line: 1.00 lux; Minimum illumination on the half width of the rescue route: 0.50 lux, uniformity on the midline maximum 40:1; Width of the rescue route 2.00m

RP-Technik GmbH
PART OF RP-GROUP

Hauptverwaltung/Produktion
Hermann-Staudinger-Str. 10 – 16
63110 Rodgau

Fon +49 6106 660 28-0
Mail info@rp-technik.de

Anlagenproduktion
Mittlerer Watzenbach 3
07318 Saalfeld

Fon +49 3671 52 85-0
Fax +49 3671 52 85-20

Vertriebsbüro Süd
Sonntagshornstr. 19
83278 Traunstein

Fon +49 861 70 690-1010
Mail sales-traunstein@rptechnik.de

Vertrieb Luxemburg
Fon +49 6106 660 28-150
Mail rplux@rptechnik.de

RP-TECHNIK
PART OF RP-GROUP

www.rp-group.com

Stand: Februar 2018