RP GROUP
SOLUTIONS IN SAFETY + LIGHTING

Art.-Nr: KLU019
Rettungszeichenleuchte zentrale Stromversorgungssysteme Universal, Ohne Überwachung, CPS, 34 m, IP43, Kunststoff, weiß, Piktogramm - Set



Kastenförmige Rettungszeichenleuchte aus Kunststoff zur Universalmontage. Geeignet zur ein- oder zweiseitigen Beschriftung.

Der zusätzlichem Lichtaustritt nach unten unterstützt die Ausleuchtung der Flucht- und Rettungswege.

Planungssicherheit ist durch werkzeuglosen, variablen Einsatz der Piktogramme vor Ort gegeben. Die Piktogramme entsprechend DIN ISO 7010 (Pfeil rechts, links, unten und oben) sind standardmäßig im Lieferumfang enthalten. Auf Anfrage kann die Beschriftung auch nach Kundenvorgabe erfolgen.

CE

Mehr Informationen
www.rp-group.com/de/item/KLU019

TECHNISCHE DATEN

Leuchtentyp	Rettungszeichenleuchte
Montageart	Universal
Erkennungsweite	34 m
Piktogramm	Set
Leuchtmittel	LED
Gehäusematerial	Polycarbonate
Gehäusefarbe	weiß
Schutzart (IP)	IP43
Schlagfestigkeit (IK)	≥ 3
Zertifizierung	Waste disposal, CE
Schutzklasse	2
Versorgung	zentrale Stromversorgungssysteme
Überwachung	Without monitoring
Überbrückungszeit	CPS
Batterie	/
Betriebsart	Dauerschaltung
Eingangsspannung AC	230 V
Eingangsfrequenz	50 / 60 Hz

Eingangsspannung DC	100-254 V
Leistung max.	4,2 W
Leistung DS	4,2 W
Leistung BS	0 W
Umgebungstemperatur DS	-25 °C bis 40 °C
Umgebungstemperatur BS	-25 °C bis 40 °C
Tiefe	78 mm
Breite	390 mm
Höhe	220 mm
Gewicht	1.23
Gewicht inkl. Verpackung	1.39
Anschlussquerschnitt	1.5 mm²
Schalteingang	Nein
Notlichtblockierung	Nein
Batterieanschluss	Nein
Dimmfunktion	Nein
Lichtstrom Netz	335 lm
Lichtstrom Not	335 lm
Zolltarifnummer	94056120
GTIN	4260123686055

TECHNISCHE ZEICHNUNG

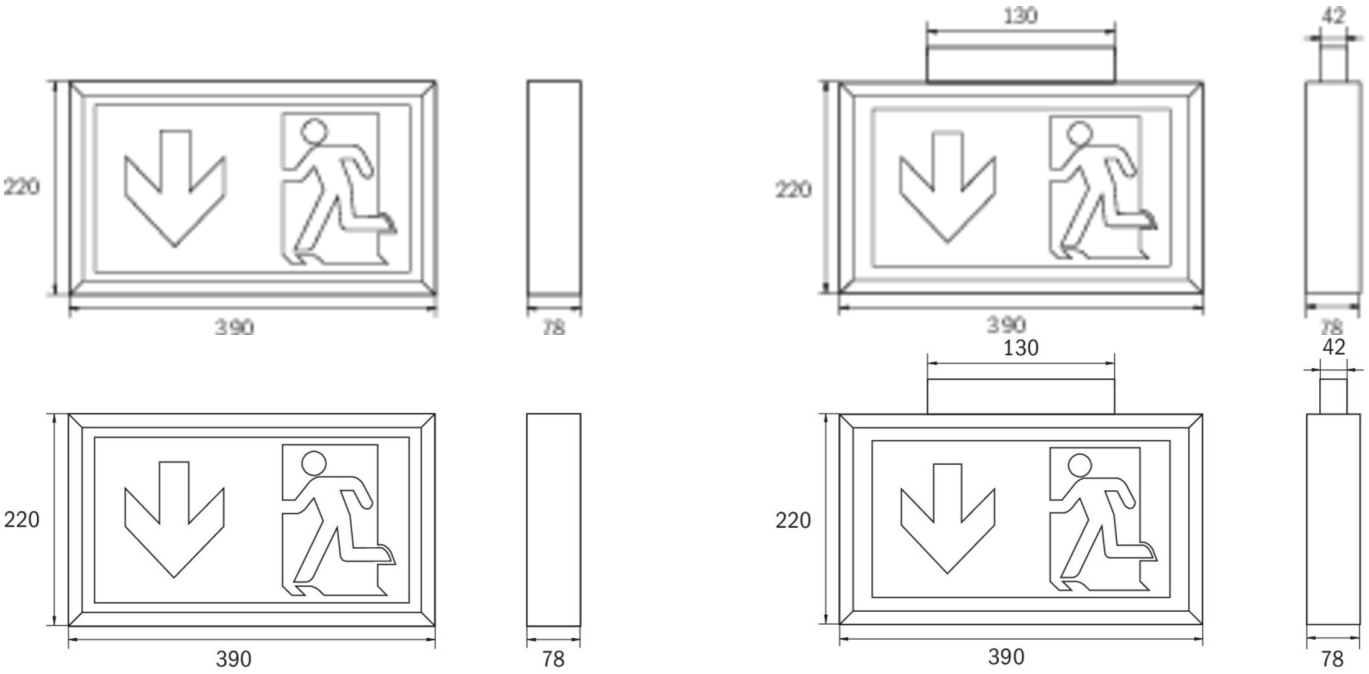

ZUBEHÖRLISTE

DSA - Seilaufhängung

BALL2 - Ballschutzkorb

2PW-EB - Pendel

2DW-EB - Vorkonfektioniertes Design-Pendelpaar mit festem Baldachin, 4-adrig, Weiß

Stand: 23.11.2026 - Technische Änderungen und Irrtümer vorbehalten.