Art.-Nr: FMWD009ML-AZ
Rettungszeichenleuchte zentrale Stromversorgungssysteme Wandaufbau, Zentrale Stromversorgung (ML), CPS, 20 m, IP65, Zink-Druckguss, Anthrazit



Robuste Zink-Druckguss Rettungszeichenleuchte zur zur dynamischen Fluchtweglenkung.

Es stehen sowohl im Normalbetrieb, als auch im aktivierten Betrieb 10 Anzeigeoptionen zur Verfügung. Die zwei Betriebszustände sind auf einfache weise per Drehkodierschalter wählbar.

Die Aktivierung der Betriebszustände erfolgt über einen potenzialfreien Kontakt z.B. eines Rauchmelders oder der Brandmeldeanlage. Die für den potentialfreien Kontakt benötigte Versorgung wird in der Leuchte erzeugt und überwacht. Dadurch ist keine zusätzliche Spannungsversorgung notwendig und der potenzialfreien Kontakt kann direkt mit der Leuchte verbunden werden. Durch eine lokale direkte Verbindung steigert sich die Systemsicherheit.

Steuerung und Überwachung über zentrales Stromversorgungssystem.

Mehr Informationen
www.rp-group.com/de/item/FMWD009ML-AZ

TECHNISCHE DATEN

Leuchtentyp	Rettungszeichenleuchte
Montageart	Wandaufbau
Erkennungsweite	20 m
Piktogramm	Set
Leuchtmittel	LED
Gehäusematerial	Zinc die-cast
Gehäusefarbe	Anthrazit
Schutzart (IP)	IP65
Schlagfestigkeit (IK)	8
Zertifizierung	Waste disposal, CE, D-sign, HACCP (food law conformity)
Schutzklasse	1
Versorgung	zentrale Stromversorgungssysteme
Überwachung	Central power supply (ML)
Überbrückungszeit	CPS
Batterie	/

Betriebsart	Einzelleuchtenschaltung
Eingangsspannung AC	230 V
Eingangsfrequenz	50 / 60 Hz
Eingangsspannung DC	216 V
Leistung max.	5,4 W
Leistung DS	5,4 W
Leistung BS	2,8 W
Umgebungstemperatur DS	-5 °C bis 40 °C
Umgebungstemperatur BS	-5 °C bis 40 °C
Tiefe	58 mm
Breite	262 mm
Höhe	188 mm
Gewicht	1.96
Gewicht inkl. Verpackung	2.06
Anschlussquerschnitt	2.5 mm²
Schalteingang	Ja
Notlichtblockierung	Nein
Batterieanschluss	Nein
Dimmfunktion	Ja
Zolltarifnummer	94056180
GTIN	4260581717728

TECHNISCHE ZEICHNUNG

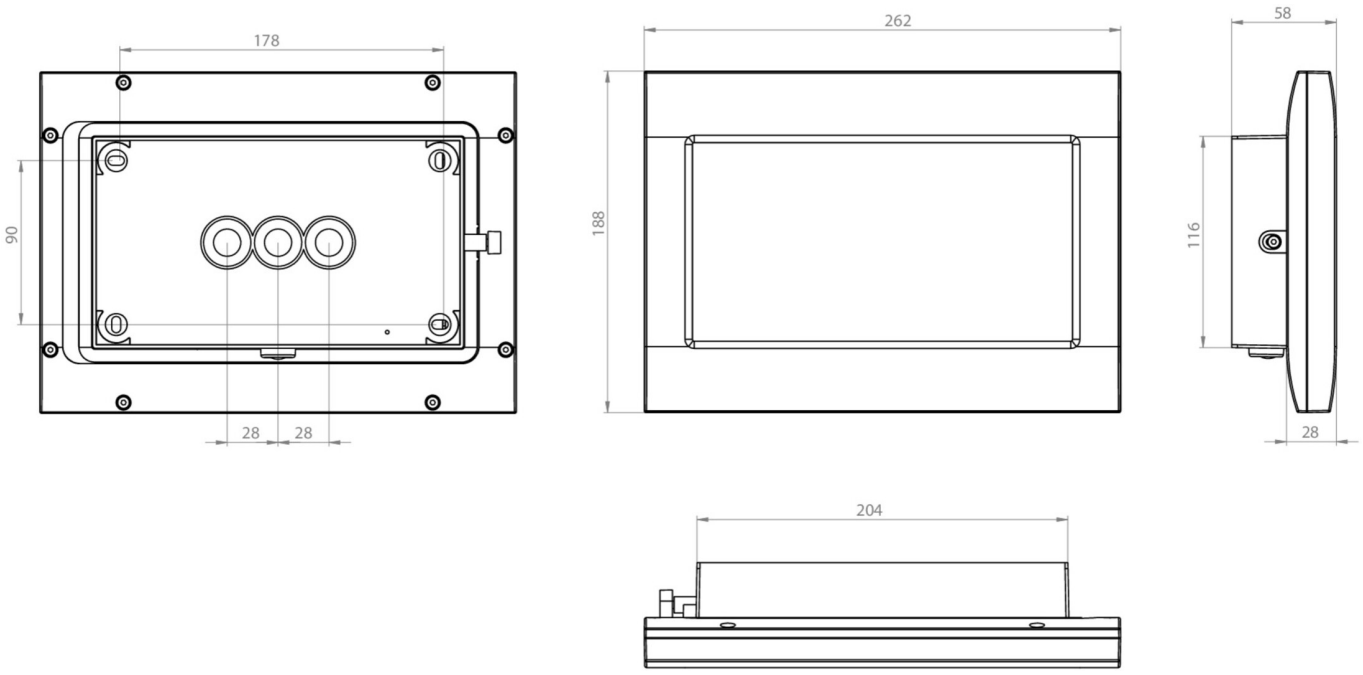

ZUBEHÖRLISTE

FMWA001 - Zwischen-/Aufputzgehäuse

FMFH - Wandhalterung

ÄHNLICHE PRODUKTE

Art.-Nr.	Bild	Überwachung	Versorgung	Farbe	Investition	Automatisches Prüfbuch	Wartungsaufwand	Fernwartung	max. Leuchten	Einzelleuchten Überwachung
FMWD009ML		Zentrale Stromversorgung (ML)	zentrale Stromversorgung	RAL 9003	€€€	ja	gering	ja	1.920 pro System	zentral

Stand: 23.11.2026 - Technische Änderungen und Irrtümer vorbehalten.