RP GROUP
SOLUTIONS IN SAFETY + LIGHTING

Art.-Nr: FLU10ML
Sicherheitsleuchte, Allgemeinleuchte zentrale Stromversorgungssysteme
Universal, Zentrale Stromversorgung (ML), CPS, IP66, Zink-Druckguss, Schwarz



Praktischer Flutlichtstrahler der mit seiner hohen Schutzklasse von IP66 und des beschichteten Aluminiumgehäuses für Innen- und Außenbereiche geeignet ist. Durch den weiten Abstrahlwinkel der Sicherheitsleuchte, lassen sich große Flächen leicht ausleuchten. Der Überwachungsbaustein MU06 ist im mitgelieferten separaten Gehäuse verbaut.

Steuerung und Überwachung über zentrales Stromversorgungssystem.

Mehr Informationen
www.rp-group.com/de/item/FLU10ML

TECHNISCHE DATEN

Leuchtentyp	Sicherheitsleuchte, Allgemeinleuchte
Montageart	Universal
Piktogramm	Nein
Leuchtmittel	LED
Gehäusematerial	Zinc die-cast
Gehäusefarbe	Schwarz
Schutzart (IP)	IP66
Schlagfestigkeit (IK)	8
Zertifizierung	CE, Waste disposal, RoHS, ENEC, Type-tested
Schutzklasse	1
Versorgung	zentrale Stromversorgungssysteme
Überwachung	Central power supply (ML)
Überbrückungszeit	CPS
Batterie	/
Betriebsart	Bereitschaftsschaltung
Eingangsspannung AC	230 V
Eingangsfrequenz	50 / 60 Hz
Eingangsspannung DC	216 V
Leistung max.	11,5 W



RP GROUP
SOLUTIONS IN SAFETY + LIGHTING

Leistung DS	11,5 W
Leistung BS	1,5 W
Umgebungstemperatur DS	-25 °C bis 38 °C
Umgebungstemperatur BS	-25 °C bis 40 °C
Tiefe	175 mm
Breite	165 mm
Höhe	34 mm
Gewicht	2.1
Gewicht inkl. Verpackung	2.35
Anschlussquerschnitt	2,5 mm²
Schalteingang	Nein
Notlichtblockierung	Nein
Batterieanschluss	Nein
Dimmfunktion	Nein
Lichtstrom Netz	1900 lm
Lichtstrom Not	1900 lm
EOF	1
Zolltarifnummer	94054239
GTIN	4260682159779

TECHNISCHE ZEICHNUNG

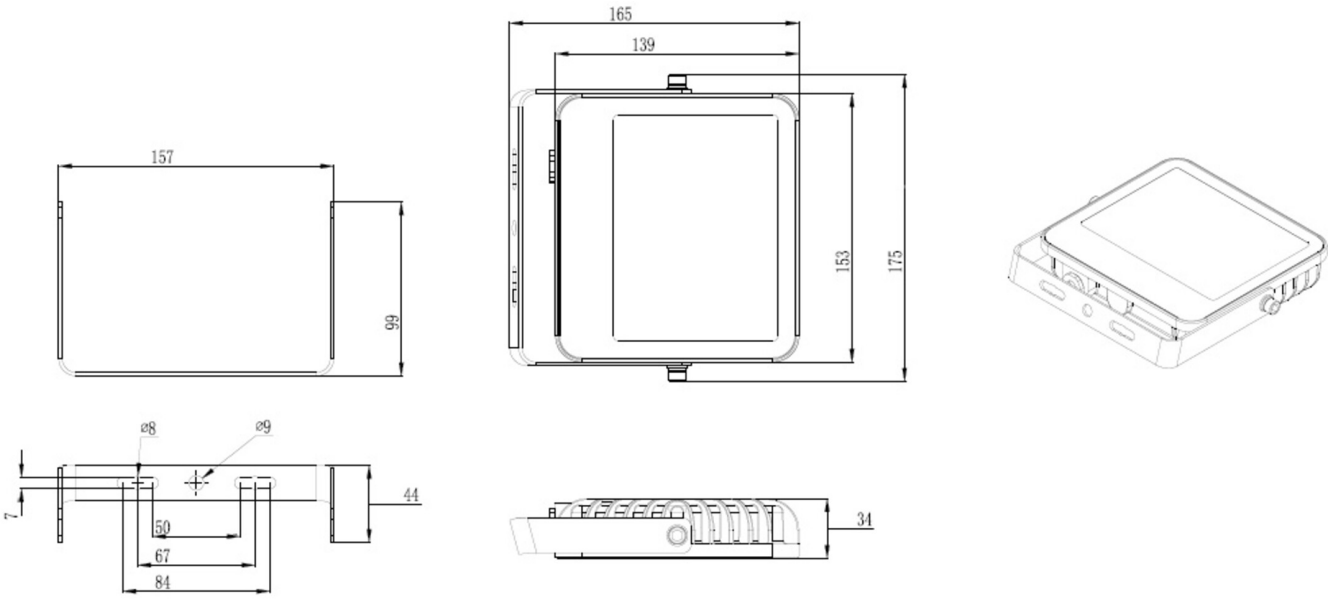

Maße MU05-BOX

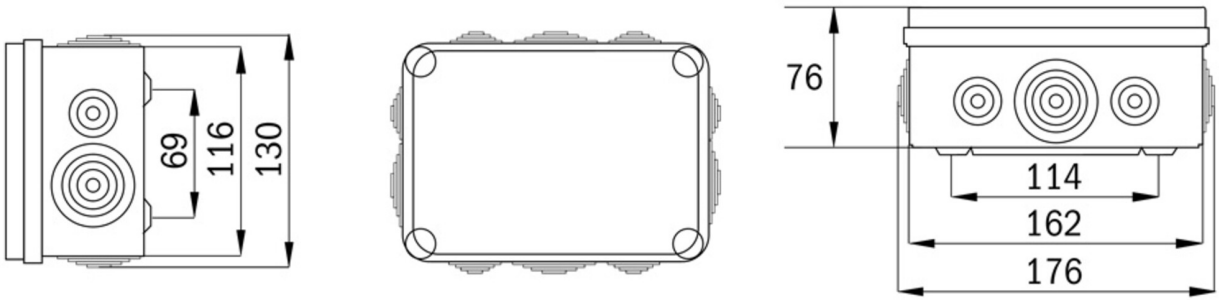

ZUBEHÖRLISTE

MU05-BOX - MU05 Einzelleuchten-Überwachungsbaustein | IP65/IK07

ÄHNLICHE PRODUKTE

Art.-Nr.	Bild	Überwachung	Versorgung	Farbe	Investition	Automatisches Prüfbuch	Wartungsaufwand	Fernwartung	max. Leuchten	Einzelleuchten Überwachung
FLU30ML		Zentrale Stromversorgung (ML)	zentrale Stromversorgung	RAL 9005	€€€	ja	gering	ja	1.920 pro System	zentral
FLU50ML		Zentrale Stromversorgung (ML)	zentrale Stromversorgung	RAL 9005	€€€	ja	gering	ja	1.920 pro System	zentral