## Art.-Nr: ZAW413WB-TT-AZ
## Sicherheitsleuchte Einzelbatterie Wandaufbau, Wireless Basic (WB), 3 h, IP65, Zink-Druckguss, Anthrazit, Tieftemperatur-Akkus

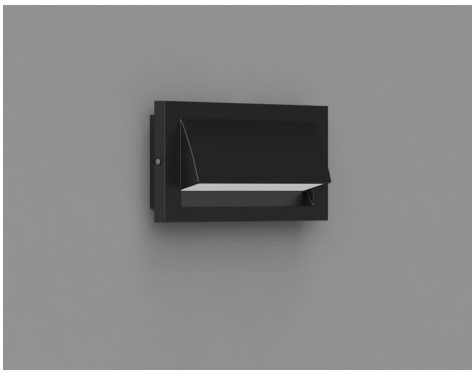

Robuste Wand-Aufbauleuchte aus Zink-Druckguss zur Ausleuchtung der Flucht- und Rettungswege im Bereich von Ausgängen nach DIN EN 60598-1, DIN EN 60598-2-22 und DIN EN 1838.
Ansprechendes Design durch verdeckte Verschraubung. Erhältlich als ZBA- oder LED-Einzelbatterie-Leuchte. Mit Tieftemperaturakku bis -25°C einsetzbar.

Kabelllose Steuerung und Überwachung für kleine Installationen von bis zu 50 Leuchten mit Wireless Basic. Die Kennzeichnung "TT" steht für **Tieftemperatur-Akkus**. Diese speziellen **Lithium-Eisenphosphat-Akkus** sind so konzipiert, dass sie auch bei niedrigen Temperaturen zuverlässig funktionieren. Sie bieten eine stabile Leistung und eine lange Lebensdauer, selbst unter anspruchsvollen Bedingungen.

Mehr Informationen
www.rp-group.com/de/item/ZAW413WB-TT-AZ

## TECHNISCHE DATEN

| | |
|---|---|
| Leuchtentyp | Sicherheitsleuchte |
| Montageart | Wandaufbau |
| Piktogramm | Nein |
| Leuchtmittel | LED |
| Gehäusematerial | Zinc die-cast |
| Gehäusefarbe | Anthrazit |
| Schutzart (IP) | IP65 |
| Schlagfestigkeit (IK) | 8 |
| Zertifizierung | Waste disposal, CE, 5 Years waranty, D-sign |
| Schutzklasse | 1 |
| Versorgung | Einzelbatterie |
| Überwachung | Wireless Basic (WB) |
| Überbrückungszeit | 3 h |
| Batterie | LiFePO4 3,2 V/3,3 Ah |
| Betriebsart | Bereitschaftsschaltung / Dauerschaltung |
| Eingangsspannung AC | 230 V |
| Eingangsfrequenz | 50 / 60 Hz |

| | |
|---|---|
| Eingangsspannung DC | - V |
| Leistung max. | 5,3 W |
| Leistung DS | 3,9 W |
| Leistung BS | 1,5 W |
| Umgebungstemperatur DS | -25 °C bis 40 °C |
| Umgebungstemperatur BS | -25 °C bis 40 °C |
| Tiefe | 315 mm |
| Breite | 65 mm |
| Höhe | 140 mm |
| Gewicht | 2.11 |
| Gewicht inkl. Verpackung | 2.23 |
| Anschlussquerschnitt | 2.5 mm² |
| Schalteingang | Ja |
| Notlichtblockierung | Nein |
| Batterieanschluss | Stecker |
| Dimmfunktion | Nein |
| Lichtstrom Netz | 190 lm |
| Lichtstrom Not | 190 lm |
| Zolltarifnummer | 94056180 |
| GTIN | 4260766558177 |

## TECHNISCHE ZEICHNUNG

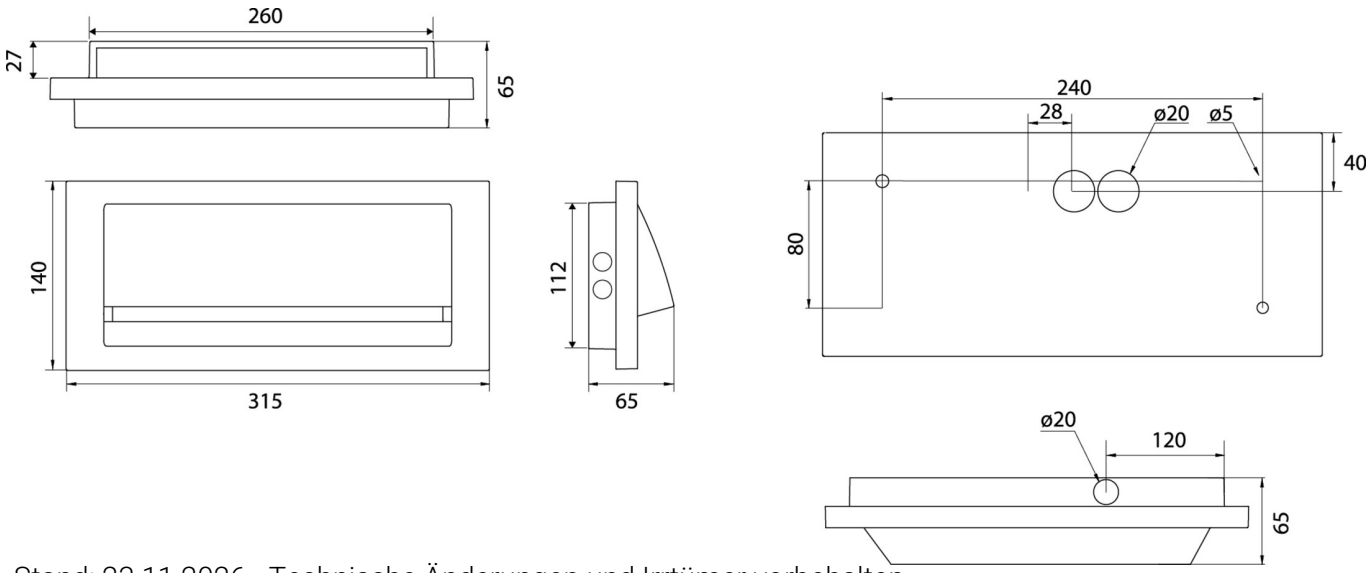


Stand: 23.11.2026 - Technische Änderungen und Irrtümer vorbehalten.