RP GROUP
SOLUTIONS IN SAFETY + LIGHTING

Art.-Nr: QBW428SC
Allgemeinleuchte, Sicherheitsleuchte Einzelbatterie Universal, SelfControl (SC), 8 h, IP44, Kunststoff, weiß

Runde Kunststoff LED-Allgemeinleuchte, als kombinierte Sicherheitsleuchte in zeitlosem Design.

Sie beinhaltet neben der Allgemeinbeleuchtung eine integrierter Sicherheitslichtfunktion. Die Notlicht-LED kann bei der Montage werkzeuglos ausgeklappt werden um z.B. bei Wandmontage die Flucht- und Rettungswege optimal zu beleuchten.

Automatische Überwachung der Sicherheitsleuchte mit SelfControl.

Mehr Informationen
www.rp-group.com/de/item/QBW428SC

TECHNISCHE DATEN

Leuchtentyp	Allgemeinleuchte, Sicherheitsleuchte
Montageart	Universal
Piktogramm	Nein
Leuchtmittel	LED
Gehäusematerial	Polycarbonate
Gehäusefarbe	weiß
Schutzart (IP)	IP44
Schlagfestigkeit (IK)	6
Zertifizierung	Waste disposal, CE, 5 Years waranty
Schutzklasse	2
Versorgung	Einzelbatterie
Überwachung	SelfControl (SC)
Überbrückungszeit	8 h
Batterie	LiFePO4 3,2 V/3,3 Ah
Betriebsart	Bereitschaftsschaltung / Dauerschaltung
Eingangsspannung AC	180 V - 250 V
Eingangsfrequenz	50 Hz
Leistung max.	5,3 W
Leistung DS	3,9 W

Leistung BS	2 W
Umgebungstemperatur DS	-5 °C bis 40 °C
Umgebungstemperatur BS	-5 °C bis 40 °C
Höhe	98 mm
Durchmesser	339 mm
Gewicht	1.55
Gewicht inkl. Verpackung	1.77
Anschlussquerschnitt	2,5 mm²
Schalteingang	Ja
Notlichtblockierung	Nein
Batterieanschluss	Stecker
Dimmfunktion	Nein
Lichtstrom Netz	1800 lm
Lichtstrom Not	190 lm
EOF	0.11
Zolltarifnummer	94056120
GTIN	4262483023273

RP GROUP
SOLUTIONS IN SAFETY + LIGHTING

TECHNISCHE ZEICHNUNG

QBW

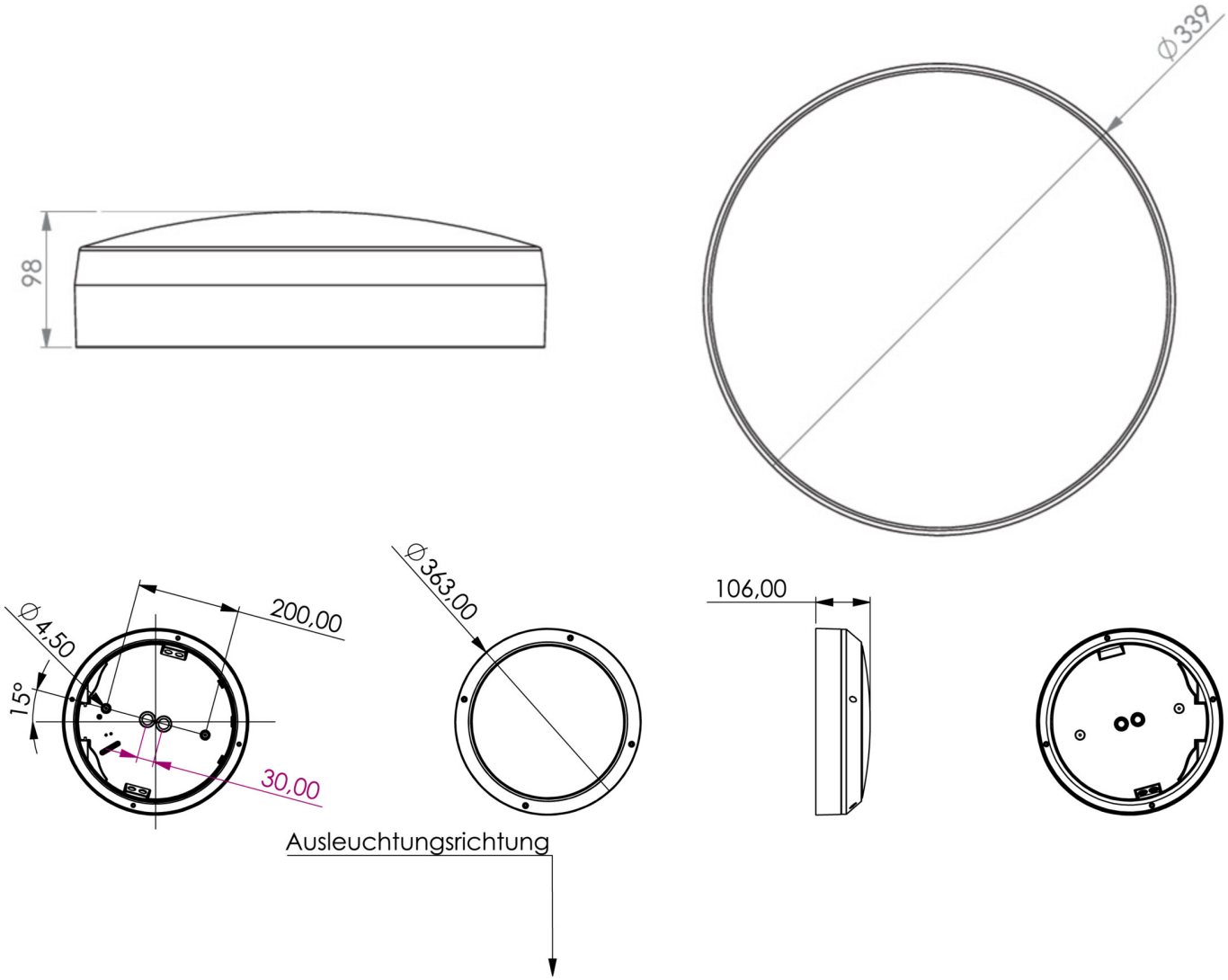
98
Ø339
Ø4,50
200,00
15°
30,00
Ø363,00
106,00
Ausleuchtungsrichtung

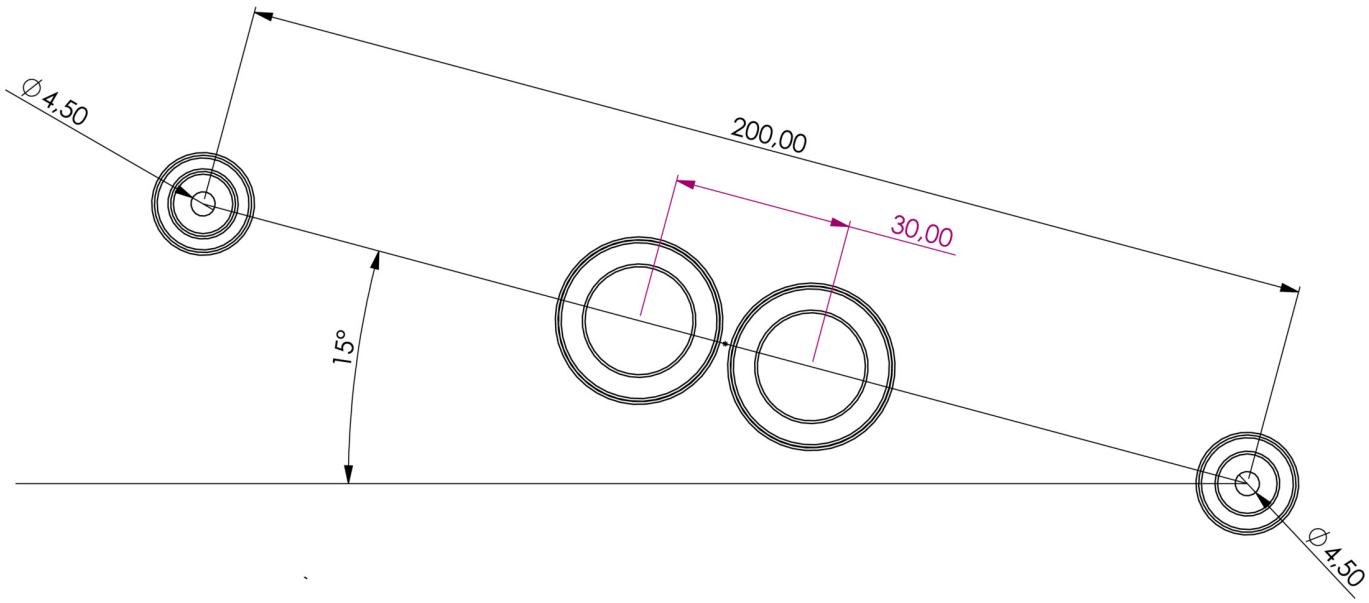

Stand: 14.10.2026 - Technische Änderungen und Irrtümer vorbehalten.