Art.-Nr: FLU50ML-WS
Sicherheitsleuchte, Allgemeinleuchte zentrale Stromversorgungssysteme
Universal, Zentrale Stromversorgung (ML), CPS, IP66, Zink-Druckguss, weiß



Praktischer Flutlichtstrahler der mit seiner hohen Schutzklasse von IP66 und des beschichteten Aluminiumgehäuses für Innen- und Außenbereiche geeignet ist. Durch den weiten Abstrahlwinkel der Sicherheitsleuchte, lassen sich große Flächen leicht ausleuchten. Der Überwachungsbaustein MU06 ist im mitgelieferten separaten Gehäuse verbaut.

Steuerung und Überwachung über zentrales Stromversorgungssystem.

Mehr Informationen
www.rp-group.com/de/item/FLU50ML-WS

TECHNISCHE DATEN

Leuchtentyp	Sicherheitsleuchte, Allgemeinleuchte
Montageart	Universal
Piktogramm	Nein
Leuchtmittel	LED
Gehäusematerial	Zinc die-cast
Gehäusefarbe	weiß
Schutzart (IP)	IP66
Schlagfestigkeit (IK)	8
Zertifizierung	CE, Waste disposal, RoHS, ENEC, Type-tested
Schutzklasse	1
Versorgung	zentrale Stromversorgungssysteme
Überwachung	Central power supply (ML)
Überbrückungszeit	CPS
Batterie	/
Betriebsart	Bereitschaftsschaltung
Eingangsspannung AC	230 V
Eingangsfrequenz	50 / 60 Hz
Eingangsspannung DC	216 V
Leistung max.	51,5 W



RP GROUP
SOLUTIONS IN SAFETY + LIGHTING

Leistung DS	51,5 W
Leistung BS	1,5 W
Umgebungstemperatur DS	-25 °C bis 40 °C
Umgebungstemperatur BS	-25 °C bis 40 °C
Tiefe	247 mm
Breite	187 mm
Höhe	37 mm
Gewicht	2.5
Gewicht inkl. Verpackung	2.75
Anschlussquerschnitt	2,5 mm²
Schalteingang	Nein
Notlichtblockierung	Nein
Batterieanschluss	Nein
Dimmfunktion	Nein
Lichtstrom Netz	8163 lm
Lichtstrom Not	8163 lm
EOF	1
Zolltarifnummer	94054239
GTIN	4262483027042

TECHNISCHE ZEICHNUNG

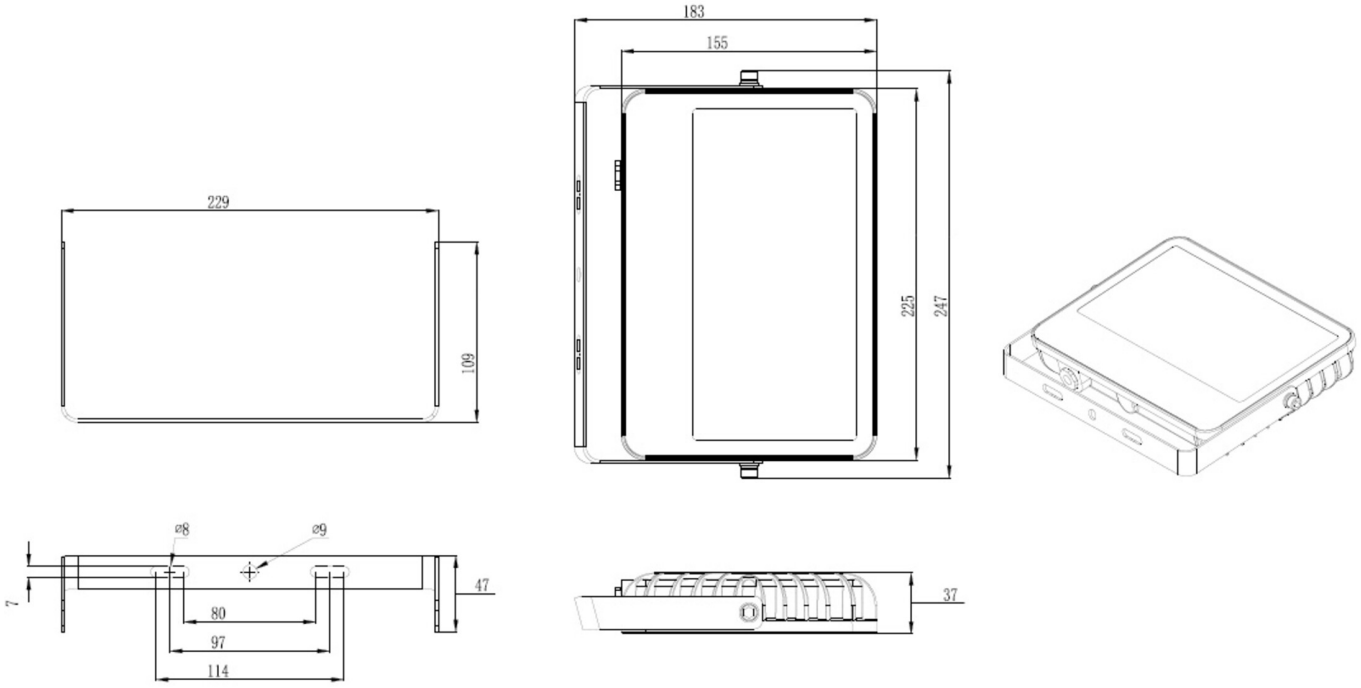

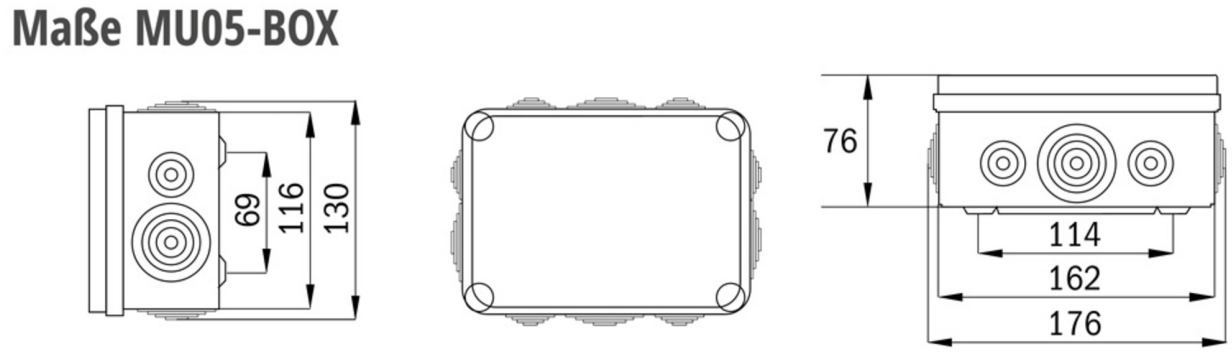

ZUBEHÖRLISTE

MU05-BOX - MU05 Einzelleuchten-Überwachungsbaustein | IP65/IK07

Stand: 29.11.2026 - Technische Änderungen und Irrtümer vorbehalten.