RP GROUP
SOLUTIONS IN SAFETY + LIGHTING

Art.-Nr: LSD411WL
Rettungszeichenleuchte Einzelbatterie Deckenaufbau, Wireless Professional (WL), 1 h, 56 m, IP40, Aluminium, Alu Eloxiert, Piktogramm nach Angabe

Robuste Rettungszeichenleuchte aus schlankem Aluminiumprofil, zur Deckenmontage. Geeignet zur ein- oder zweiseitigen Beschriftung.

Der zusätzlichem Lichtaustritt nach unten unterstützt die Ausleuchtung der Flucht- und Rettungswege.

Kabelllose zentrale Steuerung und Überwachung für große Installationen von bis zu 50.000 Leuchten mit Wireless Professional. Zwei gewünschte Piktogramme (Pfeil rechts, links, oben, unten oder weiß) sind standardmäßig im Lieferumfang enthalten.

CE

Mehr Informationen
www.rp-group.com/de/item/LSD411WL

TECHNISCHE DATEN

Leuchtentyp	Rettungszeichenleuchte
Montageart	Deckenaufbau
Erkennungsweite	56 m
Piktogramm	Einzeln n.A.
Leuchtmittel	LED
Gehäusematerial	Aluminum
Gehäusefarbe	Alu Eloxiert
Schutzart (IP)	IP40
Schlagfestigkeit (IK)	≥ 3
Zertifizierung	Waste disposal, CE
Schutzklasse	1
Versorgung	Einzelbatterie
Überwachung	Wireless Professional (WL)
Überbrückungszeit	1 h
Batterie	LiFePO4 3,2 V/1,2 Ah
Betriebsart	Bereitschaftsschaltung / Dauerschaltung
Eingangsspannung AC	230 V
Eingangsfrequenz	50 Hz

Leistung max.	7 W
Leistung DS	5,6 W
Leistung BS	0,8 W
Umgebungstemperatur DS	-5 °C bis 40 °C
Umgebungstemperatur BS	-5 °C bis 40 °C
Tiefe	62 mm
Breite	614 mm
Höhe	334 mm
Gewicht	2.23
Gewicht inkl. Verpackung	2.28
Anschlussquerschnitt	2.5 mm²
Schalteingang	Ja
Notlichtblockierung	Ja
Batterieanschluss	Stecker
Dimmfunktion	Ja
Lichtstrom Netz	450 lm
Lichtstrom Not	450 lm
Zolltarifnummer	94056180
GTIN	4262484982401

RP GROUP
SOLUTIONS IN SAFETY + LIGHTING

TECHNISCHE ZEICHNUNG

RP GROUP
SOLUTIONS IN SAFETY + LIGHTING

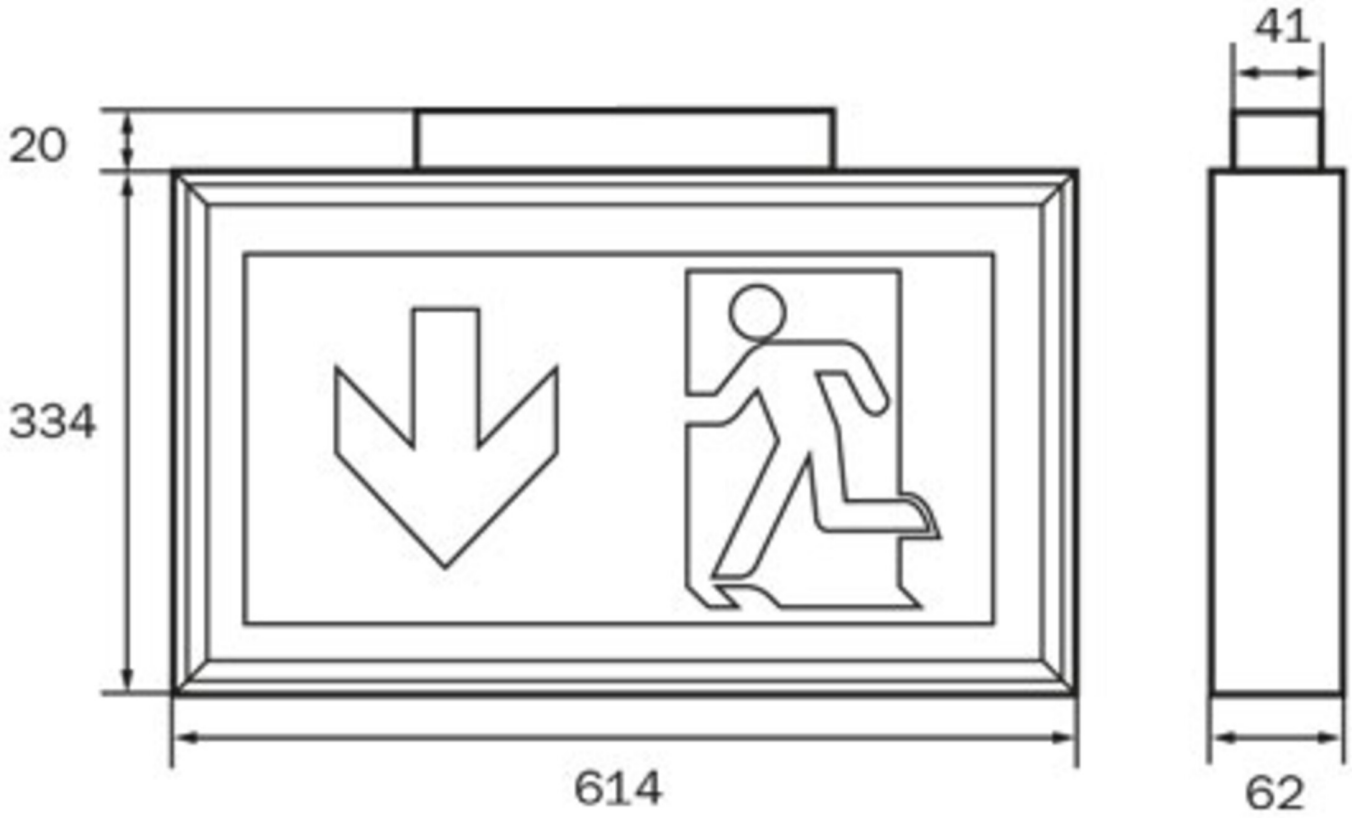

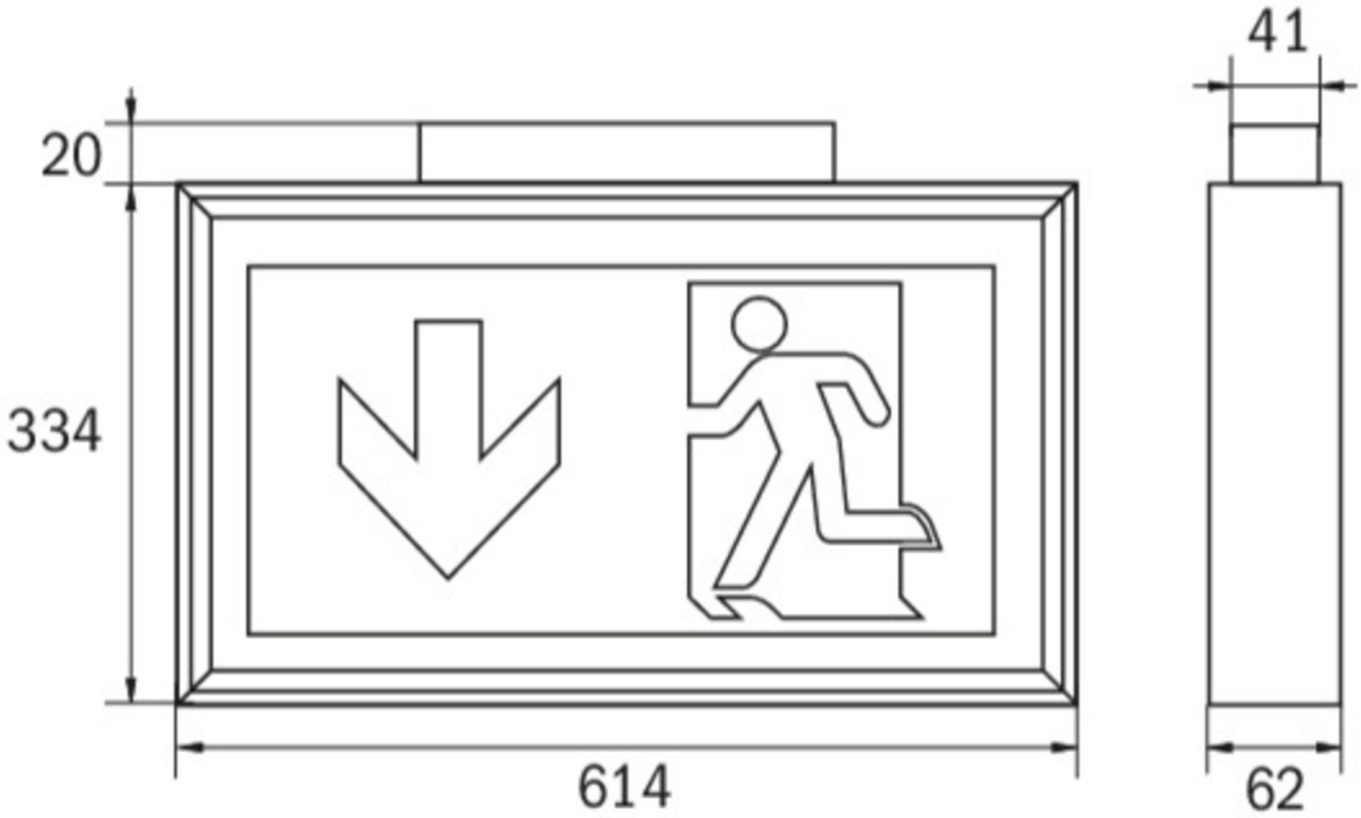

ZUBEHÖRLISTE

DSA - Seilaufhängung

2PS-EB - Pendel

Stand: 22.10.2026 - Technische Änderungen und Irrtümer vorbehalten.