RP GROUP
SOLUTIONS IN SAFETY + LIGHTING

Art.-Nr: PXW423WL-TT
Sicherheitsleuchte Einzelbatterie
Wandaufbau, Wireless Professional (WL), 3 h, 30 m, IP65, PCABS, PC, weiß, Flexiklick

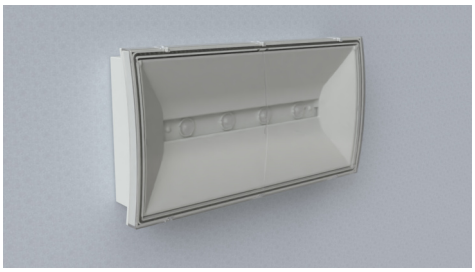

Kunststoff LED Sicherheitsleuchte mit konvex geformter Haube. Zur Montageerleichterung sind Nivelierschrauben integriert, um unebene Untergründe auszugleichen.

Vorzugsweise zur Deckenmontage unter Verwendung der entsprechenden Linsen auch zur Wandmontage geeignet.

Kabelllose zentrale Steuerung und Überwachung für große Installationen von bis zu 50.000 Leuchten mit Wireless Professional. Die Leuchte ist mit dem innovativen flexiblen Stecksystem für einen schnellen Einsatz der passenden Linse ausgestattet. Die Squarelinse ist bereits vormontiert und im Lieferumfang jeder Leuchte enthalten. Weitere Linsen wie Flur-, Rund-, Spot- oder Beam-Linse sind optional erhältlich.

Mehr Informationen
www.rp-group.com/de/item/PXW423WL-TT

TECHNISCHE DATEN

Leuchtentyp	Sicherheitsleuchte
Montageart	Wandaufbau
Erkennungsweite	30 m
Piktogramm	Set
Gehäusematerial	PCABS, Polycarbonate
Gehäusefarbe	weiß
Schutzart (IP)	IP65
Schlagfestigkeit (IK)	5
Zertifizierung	CE, Waste disposal, D-sign, HACCP (food law conformity)
Schutzklasse	2
Versorgung	Einzelbatterie
Überwachung	Wireless Professional (WL)
Überbrückungszeit	3 h
Batterie	LiFePO4 3,2 V/3,3 Ah
Betriebsart	Bereitschaftsschaltung / Dauerschaltung
Eingangsspannung AC	230 V

Eingangsfrequenz	50 Hz
Leistung max.	7,5 W
Leistung DS	5,7 W
Leistung BS	0,8 W
Umgebungstemperatur DS	-15 °C bis 40 °C
Umgebungstemperatur BS	-15 °C bis 40 °C
Tiefe	68 mm
Breite	320 mm
Höhe	168 mm
Gewicht	0.9
Gewicht inkl. Verpackung	0.99
Anschlussquerschnitt	2.5 mm²
Schalteingang	Ja
Notlichtblockierung	Ja
Batterieanschluss	Stecker
Dimmfunktion	Ja
Lichtstrom Netz	250 lm
Lichtstrom Not	520 lm
Zolltarifnummer	94056120
GTIN	4262484981572

TECHNISCHE ZEICHNUNG

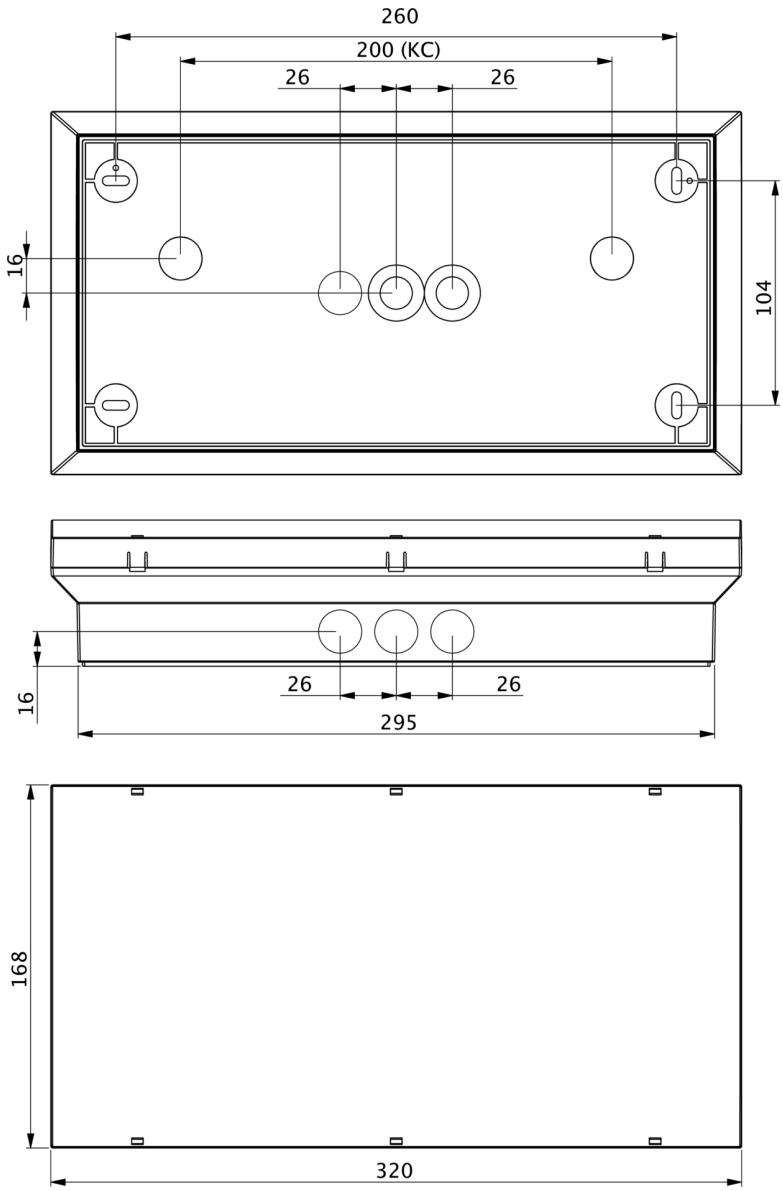

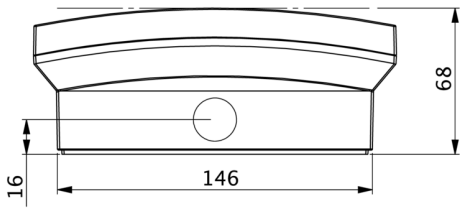

ZUBEHÖRLISTE

PXD-PIKTOSETSONDER.01 - Piktogramm-Set zur Kennzeichnung barrierefreier Rettungswege

Stand: 22.10.2026 - Technische Änderungen und Irrtümer vorbehalten.