Art.-Nr: DOS023SC
Luminaires de sécurité Batterie autonome Universel, SelfControl (SC), 3 h, IP20, Matière plastique, Transparent

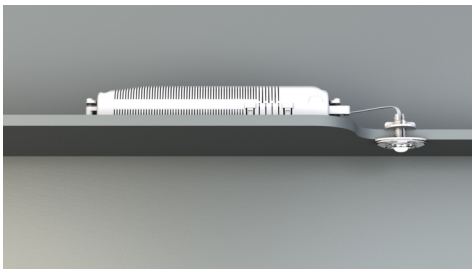

Petit luminaire de sécurité à LED, pour montage encastré ou en saillie, à haute efficacité. Sa petite taille et le matériau transparent du boîtier permettent un montage absolument discret.

Ce modèle est prévu pour être encastré dans un boîtier de luminaire existant. La plaque ou les clips de fixation ainsi que l'électronique d'éclairage de secours sont contenus dans la livraison.

Surveillance automatique de la lampe de sécurité avec SelfControl.

CE

Plus d'informations
www.rp-group.com/fr/item/DOS023SC

DONNÉES TECHNIQUES

Type de luminaire	Luminaires de sécurité
Type d'installation	Universel
Pictogramme	non
Ampoules	LED
Matériel du bôitier	Polycarbonate
Couleur du bôitier	Transparent
Type de protection (IP)	IP20
Résistance aux impacts (IK)	≥ 3
Certification	Waste disposal, CE
Classe de protection	2
Alimentation	Batterie autonome
Surveillance	SelfControl (SC)
Temps d'autonomie	3 h
Batterie	NIMH 4,8 V/2,0 Ah
Mode de fonctionnement	Mode veille / mode continu
Tension d'entrée AC	230 V
Fréquence d'entrée	50 / 60 Hz
Tension d'entrée CC	- V
Puissance max.	5 W

Puissance DS	4,7 W
Puissance BS	3,2 W
Température ambiante DS	-5 °C à 40 °C
Température ambiante BS	-5 °C à 40 °C
Profondeur	24 mm
Largeur	50 mm
Hauteur	12 mm
Dimensions de montage Diamètre	10.5 mm
Poids	0.28
Poids, emballage inclus	0.36
Section de raccordement	1.5 mm²
Entrée de commutation	Oui
Blocage de l'éclairage de secours	Oui
Connexion de la batterie	Pince
Fonction de variation	Non
Flux lumineux réseau	140 lm
Flux lumineux secours	140 lm
Numéro du tarif douanier	94056120
GTIN	4260123683634

RP GROUP
SOLUTIONS IN SAFETY + LIGHTING

DESSIN TECHNIQUE

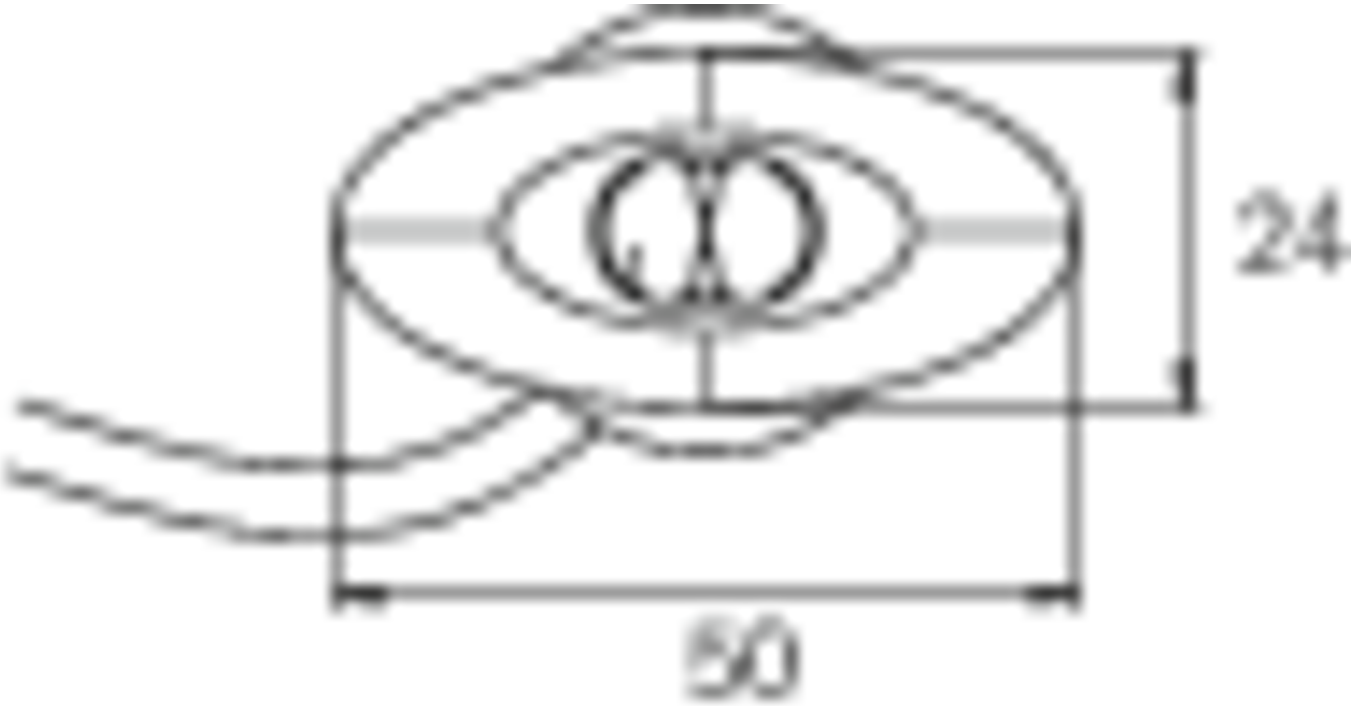

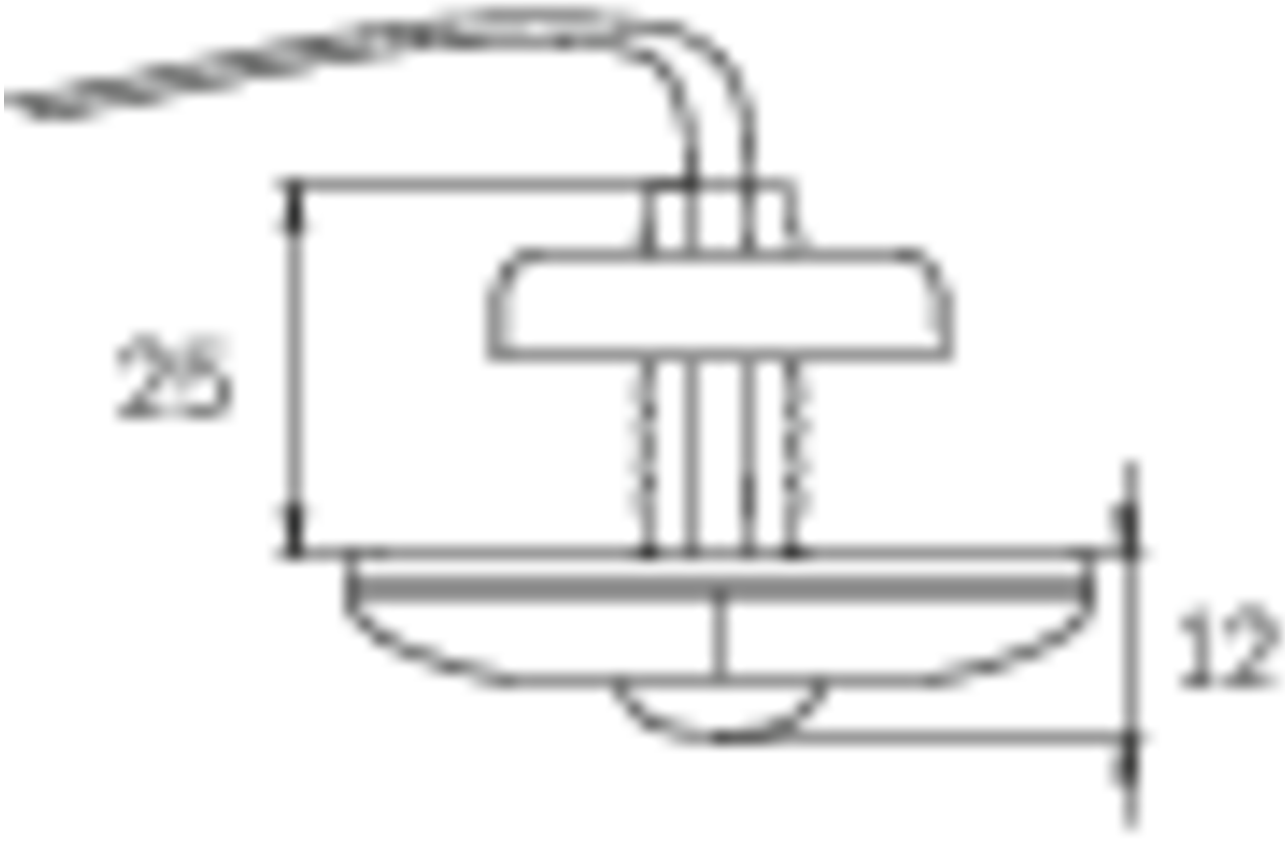

ø10.5

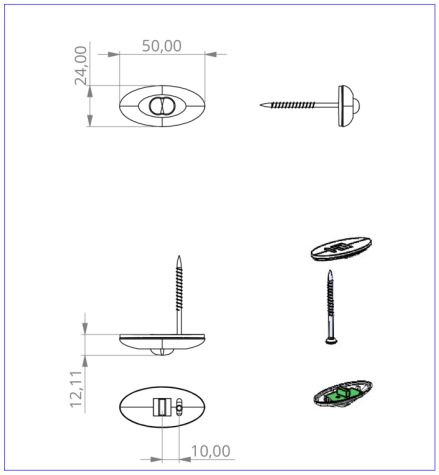

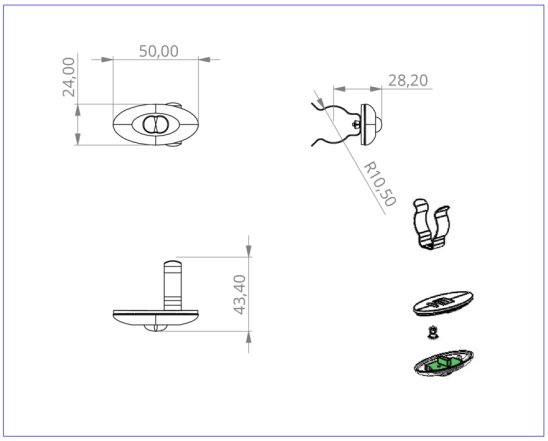

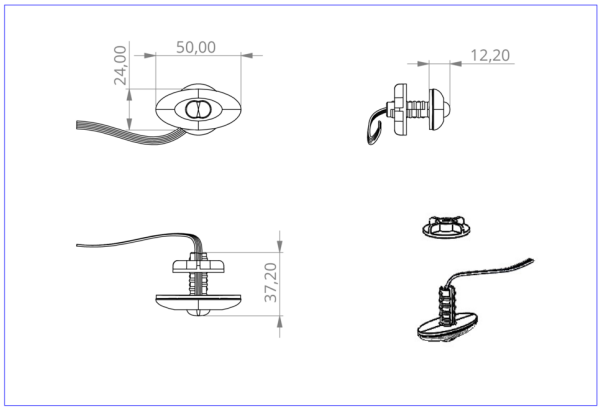

DO verschiedene Einbaumaße

LISTE DES ACCESSOIRES

NIMHHT4820Q - Batterie

PRODUITS CONNEXES

Numéro d'article.	Image	Surveillance	Alimentation	Couleur	Investisse-ment	Carnet d'inspection automatique	Effort d'entretien	Télémainten-ance	max. luminai-res	Surveillance individuelle
DOS023		BCE		Transparent						
DOS023WL		Professionnel sans fil (WL)	Batterie indivi-duelle	Transparent	€€	Oui	faible	Oui	1.000 par sys-tème	central

Au: 24.11.2026 - Sous réserve de modifications techniques et d'erreurs.