Art.-Nr: FMWD009ML-AZ
Luminaire à pictogramme systèmes d'alimentation électrique centralisée
Montage mural, Alimentation électrique centrale (ML), CPS, 20 m, IP65, Zinc moulé sous pression, Anthracite



Luminaire robuste à pictogramme de secours en zinc moulé sous pression pour l'affichage dynamique des voies d'évacuation.

10 options d'affichage sont disponibles aussi bien en mode de fonctionnement normal qu'en mode de fonctionnement activé. Les deux modes de fonctionnement peuvent être sélectionnés facilement à l'aide d'un commutateur de codage rotatif.

L'activation des modes de fonctionnement s'effectue au moyen d'un contact libre de potentiel, d'un détecteur de fumée notamment ou de l'alarme incendie. L'alimentation requise par le contact libre de potentiel est générée et surveillée dans le luminaire. Aucune alimentation supplémentaire n'est donc nécessaire et le contact sans potentiel peut être directement relié au luminaire. Cette liaison directe locale augmente la sécurité du système.

Commande et surveillance via un système d'alimentation électrique central.

Plus d'informations
www.rp-group.com/fr/item/FMWD009ML-AZ

DONNÉES TECHNIQUES

Type de luminaire	Luminaire à pictogramme
Type d'installation	Montage mural
Distance de reconnaissance	20 m
Pictogramme	Set
Ampoules	LED
Matériel du bôitier	Zinc die-cast
Couleur du bôitier	Anthracite
Type de protection (IP)	IP65
Résistance aux impacts (IK)	8
Certification	Waste disposal, CE, D-sign, HACCP (food law conformity)
Classe de protection	1
Alimentation	systèmes d'alimentation électrique centralisée
Surveillance	Central power supply (ML)
Temps d'autonomie	CPS

Batterie	/
Mode de fonctionnement	Commutation d'un seul luminaire
Tension d'entrée AC	230 V
Fréquence d'entrée	50 / 60 Hz
Tension d'entrée CC	216 V
Puissance max.	5,4 W
Puissance DS	5,4 W
Puissance BS	2,8 W
Température ambiante DS	-5 °C à 40 °C
Température ambiante BS	-5 °C à 40 °C
Profondeur	58 mm
Largeur	262 mm
Hauteur	188 mm
Poids	1.96
Poids, emballage inclus	2.06
Section de raccordement	2.5 mm²
Entrée de commutation	Oui
Blocage de l'éclairage de secours	non
Connexion de la batterie	non
Fonction de variation	Oui
Numéro du tarif douanier	94056180
GTIN	4260581717728

DESSIN TECHNIQUE

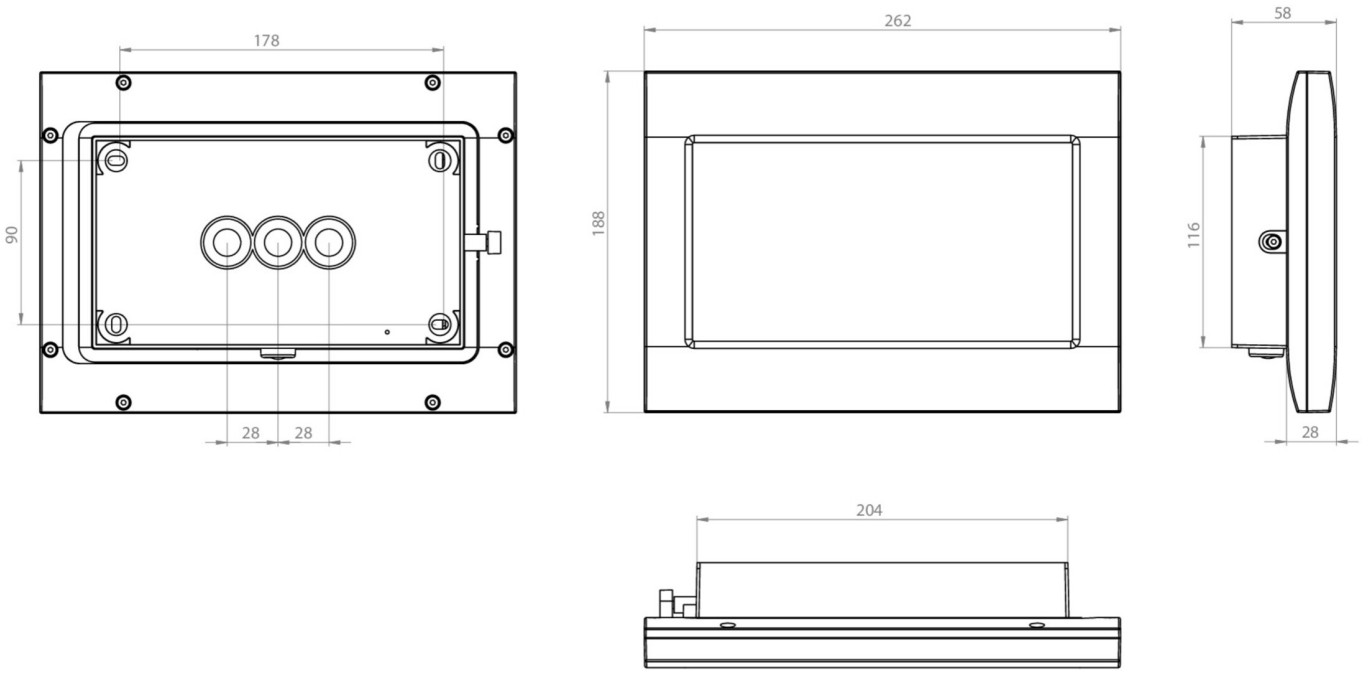

LISTE DES ACCESSOIRES

FMWA001 -

FMFH -

PRODUITS CONNEXES

Numéro d'article.	Image	Surveillance	Alimentation	Couleur	Investissement	Carnet d'inspection automatique	Effort d'entretien	Télémaintenance	max. luminaires	Surveillance individuelle
FMWD009ML		Alimentation électrique centrale (ML)	alimentation électrique centrale	RAL 9003	€€€	oui	faible	oui	1.920 par système	central

Au: 23.11.2026 - Sous réserve de modifications techniques et d'erreurs.