Art.-Nr: QBW029ML
Luminaire général, Luminaires de sécurité systèmes d'alimentation électrique centralisée Universel, Alimentation électrique centrale (ML), CPS, IP44, Matière plastique, blanc



Luminaire d'éclairage général à LED rond, sous forme de luminaire de sécurité combiné au design intemporel.

Il dispose en plus de l'éclairage général d'une fonction d'éclairage de sécurité intégrée. La LED d'éclairage de secours peut être relevée sans l'utilisation d'outil lors du montage pour éclairer par exemple de façon optimale en cas de montage mural les voies d'évacuation et les issues de secours.

Commande et surveillance via un système d'alimentation électrique central.

Plus d'informations
www.rp-group.com/fr/item/QBW029ML

DONNÉES TECHNIQUES

Type de luminaire	Luminaire général, Luminaires de sécurité
Type d'installation	Universel
Pictogramme	non
Ampoules	LED
Matériel du bôitier	Polycarbonate
Couleur du bôitier	blanc
Type de protection (IP)	IP44
Résistance aux impacts (IK)	6
Certification	Waste disposal, CE, D-sign
Classe de protection	2
Alimentation	systèmes d'alimentation électrique centralisée
Surveillance	Central power supply (ML)
Temps d'autonomie	CPS
Batterie	/
Mode de fonctionnement	Commutation d'un seul luminaire
Tension d'entrée AC	230 V
Fréquence d'entrée	50 / 60 Hz
Tension d'entrée CC	216 V

Puissance max.	19 W
Puissance DS	17 W
Puissance BS	1,1 W
Température ambiante DS	-5 °C à 40 °C
Température ambiante BS	-5 °C à 40 °C
Hauteur	98 mm
Dimentsions	339 mm
Poids	1.47
Poids, emballage inclus	1.69
Section de raccordement	2.5 mm²
Entrée de commutation	Oui
Blocage de l'éclairage de secours	non
Connexion de la batterie	non
Fonction de variation	Oui
Flux lumineux réseau	1800 lm
Flux lumineux secours	470 lm
EOF	0.26
Numéro du tarif douanier	94056180
GTIN	4260682141576

RP GROUP
SOLUTIONS IN SAFETY + LIGHTING

DESSIN TECHNIQUE

RP GROUP
SOLUTIONS IN SAFETY + LIGHTING

QBW

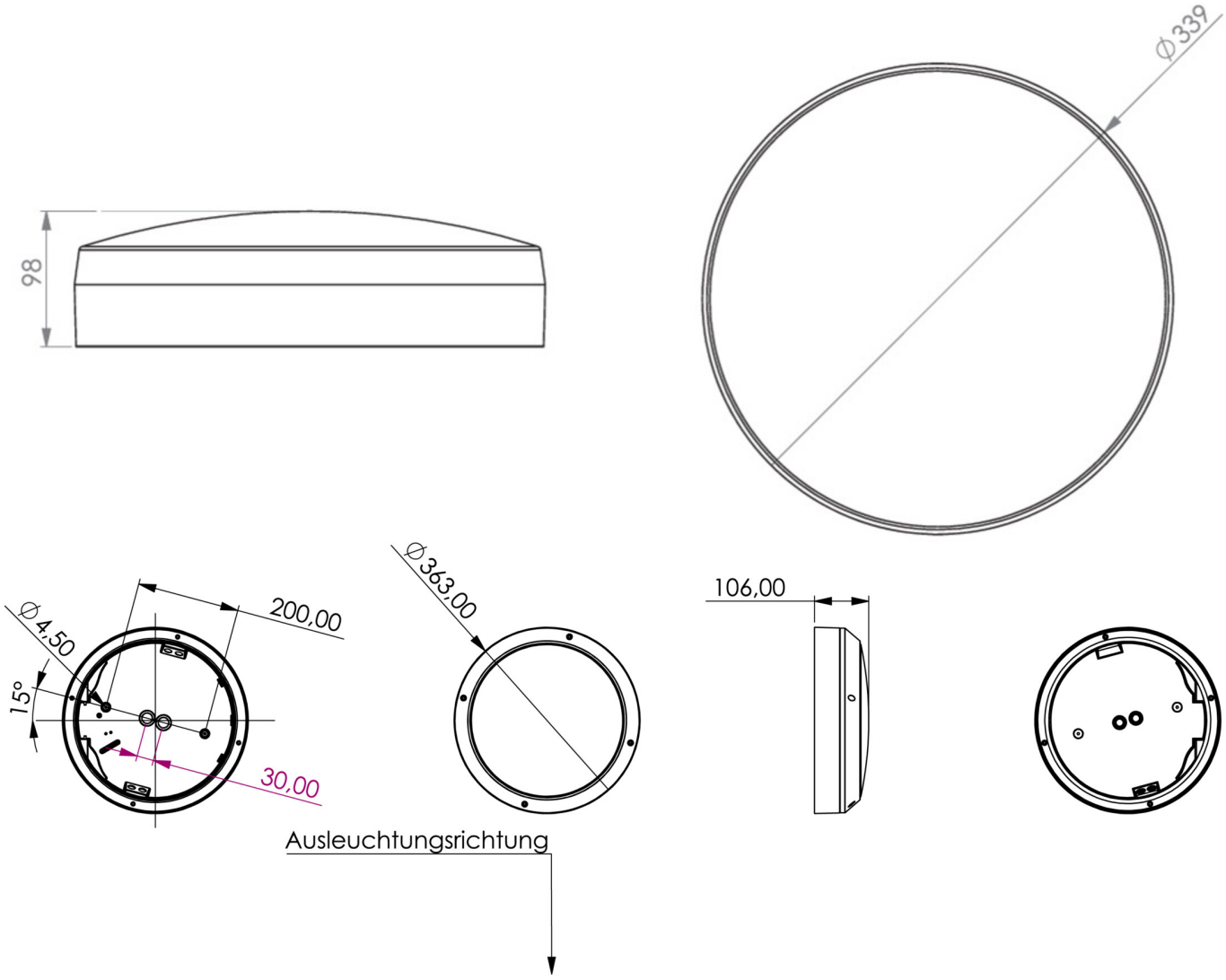

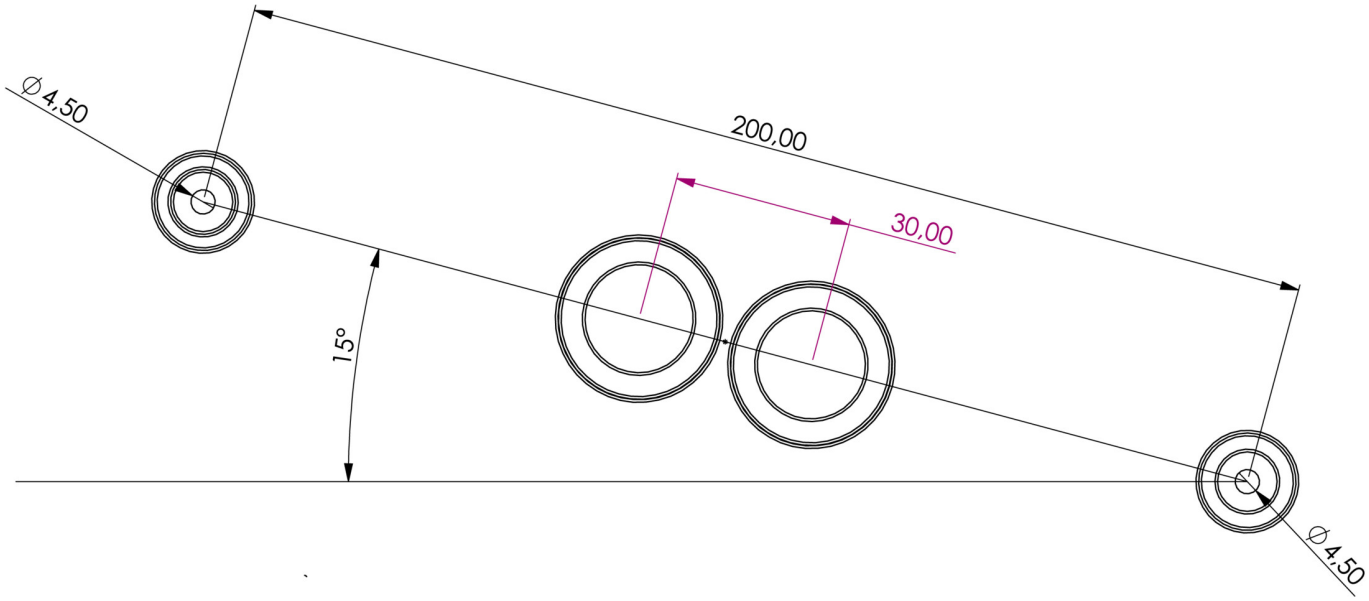

PRODUITS CONNEXES

Numéro d'article.	Image	Surveillance	Alimentation	Couleur	Investissement	Carnet d'inspection automatique	Effort d'entretien	Télémaintenance	max. luminaires	Surveillance individuelle
QBW029ML-BM		Alimentation électrique centrale (ML)	alimentation électrique centrale	RAL 9003	€€€	oui	faible	oui	1.920 par système	central

Au: 24.11.2026 - Sous réserve de modifications techniques et d'erreurs.