## Art.-Nr: AXCP408WL-AZ
## Luminaire à pictogramme Batterie autonome Suspension encastrée au plafond, Professionnel sans fil (WL), 8 h, 30 m, IP20, Zinc moulé sous pression, Anthracite



Luminaire moderne à pictogramme de secours en zinc moulé sous pression avec suspension pour montage encastré au plafond. La signalisation des issues de secours et des voies d'évacuation s'effectue au choix sur une face ou sur les deux faces.

Il fait partie de la série de luminaires A, laquelle propose des systèmes pour tout type de montage et a reçu le German Design Award pour son design rectiligne homogène.

Commande et surveillance centralisées sans fil pour les grandes installations comptant jusqu'à 50 000 luminaires avec Wireless Professional. Impossible de se tromper lors de la planification grâce aux pictogrammes logiques imprimés. Les pictogrammes conformes à la norme DIN ISO 7010 (flèches à droite, à gauche et en bas) sont contenus dans la livraison standard. L'impression peut également être faite sur demande en fonction des prescriptions du client.

Plus d'informations
www.rp-group.com/fr/item/AXCP408WL-AZ

## DONNÉES TECHNIQUES

| | |
|---|---|
| Type de luminaire | Luminaire à pictogramme |
| Type d'installation | Suspension encastrée au plafond |
| Distance de reconnaissance | 30 m |
| Pictogramme | Set |
| Ampoules | LED |
| Matériel du bôitier | Zinc die-cast |
| Couleur du bôitier | Anthracite |
| Type de protection (IP) | IP20 |
| Résistance aux impacts (IK) | ≥ 3 |
| Certification | Waste disposal, CE, 5 Years waranty |
| Classe de protection | 2 |
| Alimentation | Batterie autonome |
| Surveillance | Wireless Professional (WL) |
| Temps d'autonomie | 8 h |

| | |
|---|---|
| Batterie | LiFePO4 3,2 V/1,2 Ah |
| Mode de fonctionnement | Mode veille / mode continu |
| Tension d'entrée AC | 230 V |
| Fréquence d'entrée | 50 Hz |
| Puissance max. | 5,6 W |
| Puissance DS | 4,5 W |
| Puissance BS | 0,8 W |
| Température ambiante DS | -5 °C à 40 °C |
| Température ambiante BS | -5 °C à 40 °C |
| Profondeur | 79 mm |
| Largeur | 317 mm |
| Hauteur | 205 mm |
| Longueur de montage | 176 mm |
| Largeur de montage | 68 mm |
| Hauteur de montage | 40 mm |
| Poids | 1.76 |
| Poids, emballage inclus | 2.25 |
| Section de raccordement | 2.5 mm² |
| Entrée de commutation | Oui |
| Blocage de l'éclairage de secours | Oui |
| Connexion de la batterie | Fiche |
| Fonction de variation | Oui |
| Numéro du tarif douanier | 94056180 |
| GTIN | 4260682153739 |

## DESSIN TECHNIQUE

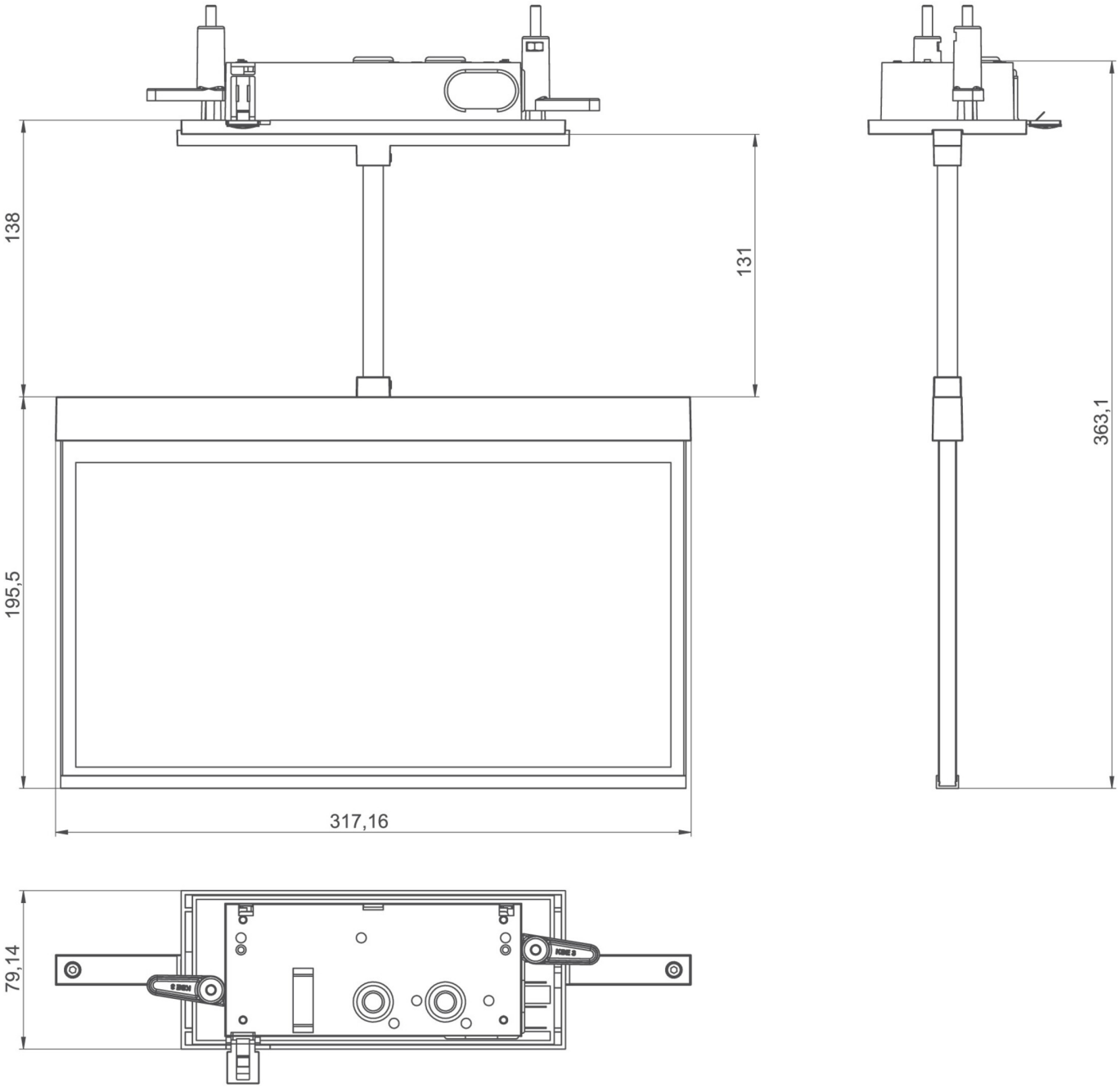


## LISTE DES ACCESSOIRES

AM-XBE -

AM-X-PKG-AZ - Ball joint for sloping ceiling compensation for pendant luminaires (OLED/A series)

LFPN3212-SET-2AKKU - Batterie

## PRODUITS CONNEXES

| Numéro d'article. | Image | Surveillance | Alimentation | Couleur | Investisse-ment | Carnet d'inspection automatique | Effort d'entretien | Télémainten-ance | max. luminai-res | Surveillance individuelle |
|---|---|---|---|---|---|---|---|---|---|---|
| AXCP408WL |  | Professionnel sans fil (WL) | Batterie indivi-duelle | RAL 9003 | €€ | Oui | faible | Oui | 1.000 par sys-tème | central |
| AXCP408WL-E |  | Professionnel sans fil (WL) | Batterie indivi-duelle | Edelstahl | €€ | Oui | faible | Oui | 1.000 par sys-tème | central |

Au: 24.11.2026 - Sous réserve de modifications techniques et d'erreurs.