Art.-Nr: AXEP408WL-AZ
Luminaire à pictogramme Batterie autonome Suspension encastrée au plafond, Professionnel sans fil (WL), 8 h, 30 m, IP20, Zinc moulé sous pression, Anthracite



Luminaire moderne à pictogramme de secours en zinc moulé sous pression avec suspension pour montage encastré au plafond. Grâce à son diamètre d'encastrement de 68 mm, ce luminaire s'intègre élégamment dans de nombreux environnements. La signalisation des issues de secours et des voies d'évacuation s'effectue au choix sur une face ou sur les deux faces.

Il fait partie de la série de luminaires A, laquelle propose des systèmes pour tout type de montage et a reçu le German Design Award pour son design rectiligne homogène.

Commande et surveillance centralisées sans fil pour les grandes installations comptant jusqu'à 50 000 luminaires avec Wireless Professional. Impossible de se tromper lors de la planification grâce aux pictogrammes logiques imprimés. Les pictogrammes conformes à la norme DIN ISO 7010 (flèches à droite, à gauche et en bas) sont contenus dans la livraison standard. L'impression peut également être faite sur demande en fonction des prescriptions du client.

Plus d'informations
www.rp-group.com/fr/item/AXEP408WL-AZ

DONNÉES TECHNIQUES

Type de luminaire	Luminaire à pictogramme
Type d'installation	Suspension encastrée au plafond
Distance de reconnaissance	30 m
Pictogramme	Set
Ampoules	LED
Matériel du bôitier	Zinc die-cast
Couleur du bôitier	Anthracite
Type de protection (IP)	IP20
Résistance aux impacts (IK)	≥ 3
Certification	Waste disposal, CE, 5 Years waranty
Classe de protection	2
Alimentation	Batterie autonome
Surveillance	Wireless Professional (WL)
Temps d'autonomie	8 h

Batterie	LiFePO4 3,2 V/1,2 Ah
Mode de fonctionnement	Mode veille / mode continu
Tension d'entrée AC	230 V
Fréquence d'entrée	50 Hz
Puissance max.	5,6 W
Puissance DS	4,5 W
Puissance BS	0,8 W
Température ambiante DS	-5 °C à 40 °C
Température ambiante BS	-5 °C à 40 °C
Profondeur	79 mm
Largeur	312 mm
Hauteur	204 mm
Hauteur de montage	100 mm
Dimensions de montage Diamètre	68 mm
Poids	2.32
Poids, emballage inclus	2.81
Section de raccordement	2.5 mm²
Entrée de commutation	Oui
Blocage de l'éclairage de secours	Oui
Connexion de la batterie	Fiche
Fonction de variation	Oui
Numéro du tarif douanier	94056180
GTIN	4260682153975

DESSIN TECHNIQUE

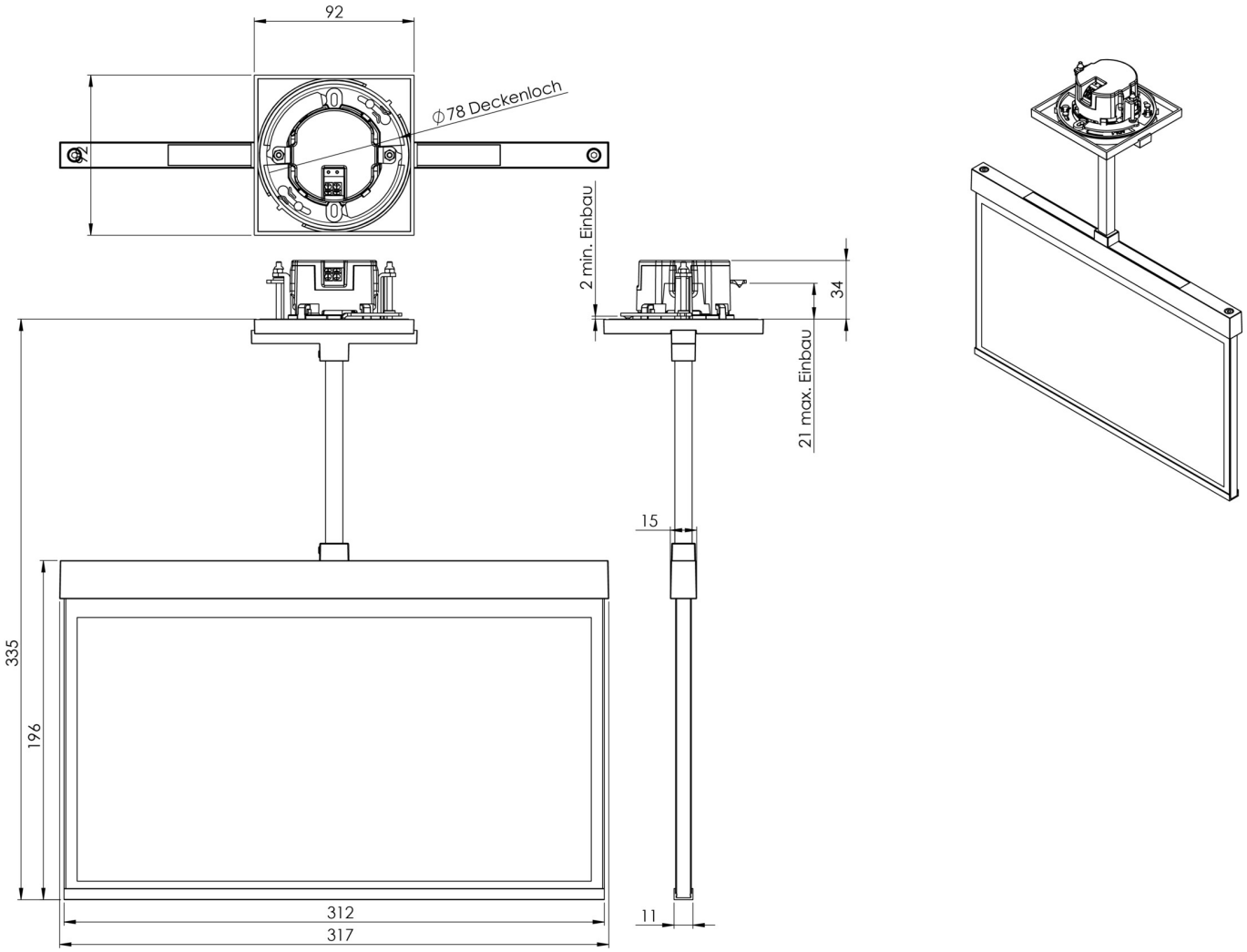

LISTE DES ACCESSOIRES

AM-X-PKG-AZ - Ball joint for sloping ceiling compensation for pendant luminaires (OLED/A series)

LFPN3212-SET-2AKKU - Batterie

PRODUITS CONNEXES

Numéro d'article.	Image	Surveillance	Alimentation	Couleur	Investisse-ment	Carnet d'inspection automatique	Effort d'entretien	Télémainten-ance	max. luminai-res	Surveillance individuelle
AXEP408WL		Professionnel sans fil (WL)	Batterie indivi-duelle	RAL 9003	€€	Oui	faible	Oui	1.000 par sys-tème	central
AXEP408WL-E		Professionnel sans fil (WL)	Batterie indivi-duelle	Edelstahl	€€	Oui	faible	Oui	1.000 par sys-tème	central