## Art.-Nr: AXCP509CC-AZ
## Luminaire à pictogramme systèmes d'alimentation électrique centralisée
## Suspension encastrée au plafond, CoreCompact 24 (CC), CPS, 30 m, IP20, Zinc moulé sous pression, Anthracite



Luminaire moderne à pictogramme de secours en zinc moulé sous pression avec suspension pour montage encastré au plafond. La signalisation des issues de secours et des voies d'évacuation s'effectue au choix sur une face ou sur les deux faces.

Il fait partie de la série de luminaires A, laquelle propose des systèmes pour tout type de montage et a reçu le German Design Award pour son design rectiligne homogène.

Commande et surveillance par un système central à faible puissance de 24 volts. Impossible de se tromper lors de la planification grâce aux pictogrammes logiques imprimés. Les pictogrammes conformes à la norme DIN ISO 7010 (flèches à droite, à gauche et en bas) sont contenus dans la livraison standard. L'impression peut également être faite sur demande en fonction des prescriptions du client.

CE

Plus d'informations
www.rp-group.com/fr/item/AXCP509CC-AZ

## DONNÉES TECHNIQUES

| | |
|---|---|
| Type de luminaire | Luminaire à pictogramme |
| Type d'installation | Suspension encastrée au plafond |
| Distance de reconnaissance | 30 m |
| Pictogramme | Set |
| Ampoules | LED |
| Matériel du bôitier | Zinc die-cast |
| Couleur du bôitier | Anthracite |
| Type de protection (IP) | IP20 |
| Résistance aux impacts (IK) | ≥ 3 |
| Certification | Waste disposal, CE |
| Classe de protection | 2 |
| Alimentation | systèmes d'alimentation électrique centralisée |
| Surveillance | CoreCompact 24 (CC) |
| Temps d'autonomie | CPS |

| | |
|---|---|
| Batterie | / |
| Mode de fonctionnement | Mode veille / mode continu |
| Tension d'entrée AC | 24 V |
| Puissance max. | 3,4 W |
| Puissance DS | 3,4 W |
| Puissance BS | 0,4 W |
| Température ambiante DS | -5 °C à 40 °C |
| Température ambiante BS | -5 °C à 40 °C |
| Profondeur | 79 mm |
| Largeur | 317 mm |
| Hauteur | 205 mm |
| Longueur de montage | 176 mm |
| Largeur de montage | 68 mm |
| Hauteur de montage | 40 mm |
| Poids | 1.72 |
| Poids, emballage inclus | 2.21 |
| Section de raccordement | 2.5 mm² |
| Entrée de commutation | non |
| Blocage de l'éclairage de secours | non |
| Connexion de la batterie | non |
| Flux lumineux réseau | 230 lm |
| Flux lumineux secours | 230 lm |
| Numéro du tarif douanier | 94056180 |
| GTIN | 4260682156679 |

## DESSIN TECHNIQUE

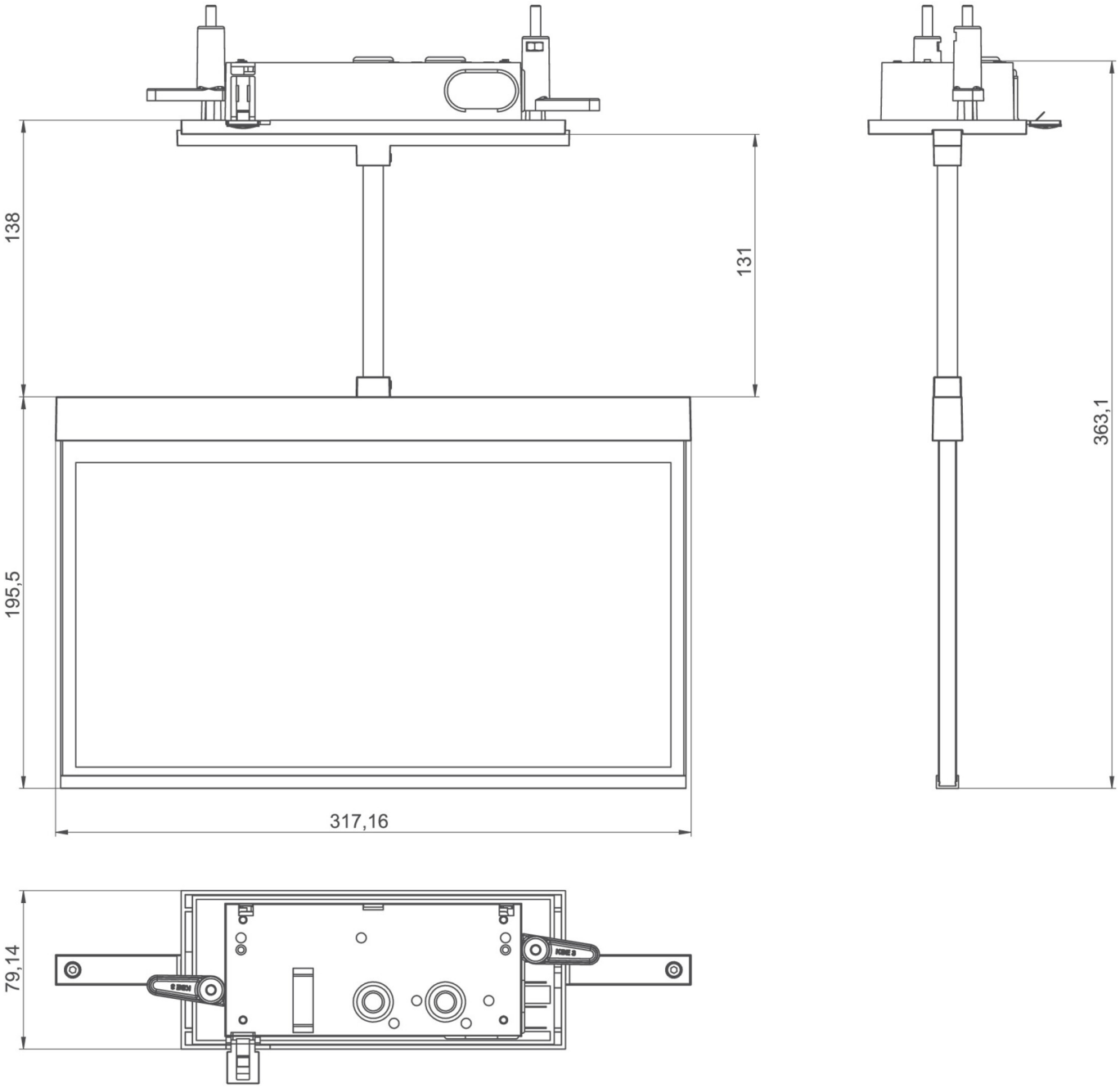


## LISTE DES ACCESSOIRES

AM-XBE -

AM-X-PKG - Precision ball joint for square pendulums – tilt compensation up to 23°

## PRODUITS CONNEXES

| Numéro d'article. | Image | Surveillance | Alimentation | Couleur | Investissement | Carnet d'inspection automatique | Effort d'entretien | Télémaintenance | max. luminaires | Surveillance individuelle |
|---|---|---|---|---|---|---|---|---|---|---|
| AXCP009ML |  | Alimentation électrique centrale (ML) | alimentation électrique centrale | RAL 9003 | €€€ | oui | faible | oui | 1.920 par système | central |
| AXCP009ML-AZ |  | Alimentation électrique centrale (ML) | alimentation électrique centrale | RAL 7016 | €€€ | oui | faible | oui | 1.920 par système | central |
| AXCP009ML-E |  | Alimentation électrique centrale (ML) | alimentation électrique centrale | Edelstahl | €€€ | oui | faible | oui | 1.920 par système | central |
| AXCP509CC |  | CoreCompact 24 (CC) | alimentation électrique centrale | RAL 9003 | €€ | oui | faible | oui | | central |
| AXCP509CC-E |  | CoreCompact 24 (CC) | alimentation électrique centrale | Edelstahl | €€ | oui | faible | oui | | central |

Au: 24.11.2026 - Sous réserve de modifications techniques et d'erreurs.