Art.-Nr: ZAW519CC-AZ
Luminaires de sécurité systèmes d'alimentation électrique centralisée
Montage mural, CoreCompact 24 (CC), CPS, IP65, Zinc moulé sous pression, Anthracite

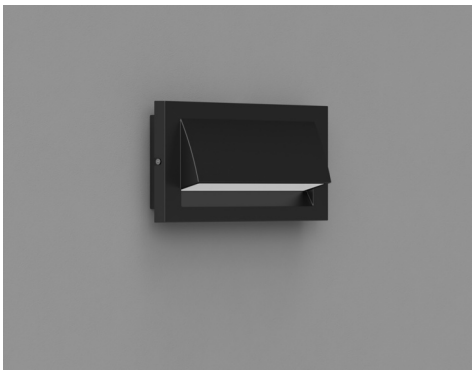

Luminaire mural robuste à monter en saillie en zinc moulé sous pression pour la signalisation lumineuse des issues de secours et des voies d'évacuation.

Particulièrement adapté pour éclairer les issues de secours et les voies d'évacuation à la sortie et à l'extérieur d'un bâtiment jusqu'à une zone sécurisée. La caractéristique de rayonnement répartit la lumière parallèlement au mur.

Commande et surveillance par un système central à faible puissance de 24 volts.

Plus d'informations
www.rp-group.com/fr/item/ZAW519CC-AZ

DONNÉES TECHNIQUES

Type de luminaire	Luminaires de sécurité
Type d'installation	Montage mural
Pictogramme	non
Ampoules	LED
Matériel du bôitier	Zinc die-cast
Couleur du bôitier	Anthracite
Type de protection (IP)	IP65
Résistance aux impacts (IK)	8
Certification	Waste disposal, CE, D-sign
Classe de protection	3
Alimentation	systèmes d'alimentation électrique centralisée
Surveillance	CoreCompact 24 (CC)
Temps d'autonomie	CPS
Batterie	/
Mode de fonctionnement	Mode veille / mode continu
Tension d'entrée AC	24 V
Puissance max.	2,1 W
Puissance DS	2,1 W
Puissance BS	0,4 W

Température ambiante DS	-5 °C à 40 °C
Température ambiante BS	-5 °C à 40 °C
Profondeur	315 mm
Largeur	65 mm
Hauteur	140 mm
Poids	1.96
Poids, emballage inclus	2.08
Section de raccordement	2.5 mm²
Entrée de commutation	non
Blocage de l'éclairage de secours	non
Connexion de la batterie	non
Fonction de variation	Oui
Flux lumineux réseau	220 lm
Flux lumineux secours	220 lm
Numéro du tarif douanier	94056180
GTIN	4260682157683

DESSIN TECHNIQUE

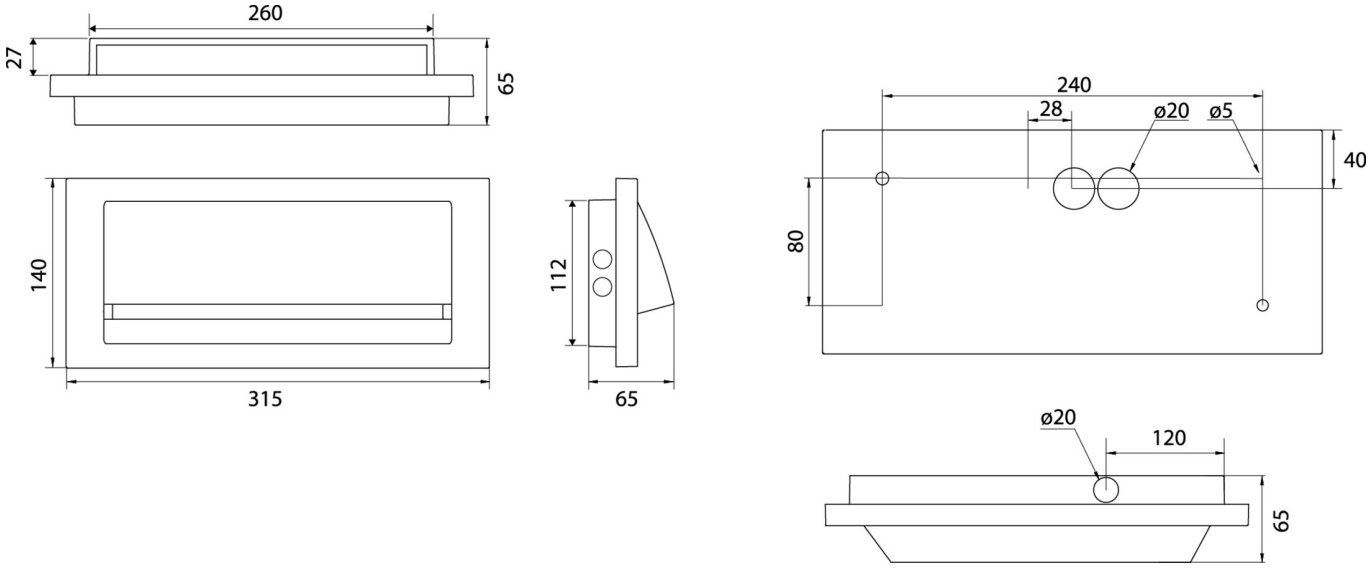

Au: 23.11.2026 - Sous réserve de modifications techniques et d'erreurs.