Art.-Nr: KMMU011WB
Luminaire à pictogramme Batterie autonome Universel, Sans fil Basic (WB), 1 h, 24 m, IP43, Matière plastique, blanc



Luminaire à pictogramme de secours fin et convexe avec bandeau clair fermé, dont la forme s'effile de manière continue symétriquement vers le bas. Pour marquage monoface ou biface. Les pictogrammes sont disposés à l'intérieur du luminaire et s'insèrent sans recours à un quelconque dissolvant pour adhésif.

Le mécanisme à cran entre la partie supérieure et la partie inférieure apporte de l'harmonie au luminaire et permet de le fermer sur tout son pourtour. Le raccordement au réseau s'effectue dans le corps du luminaire de plafond. L'alimentation du luminaire se fait à la fermeture du luminaire via des contacts à fiche. Le montage s'en trouve considérablement simplifié et permet un raccordement aisé malgré la petite taille du luminaire.

Commande et surveillance sans fil pour les petites installations de jusqu'à 50 luminaires avec Wireless Basic. Impossible de se tromper lors de la planification grâce aux pictogrammes logiques imprimés. Les pictogrammes conformes à la norme DIN ISO 7010 (flèches à droite, à gauche et en bas) sont contenus dans la livraison standard. L'impression peut également être faite sur demande en fonction des prescriptions du client.

CE

Plus d'informations
www.rp-group.com/fr/item/KMMU011WB

DONNÉES TECHNIQUES

Type de luminaire	Luminaire à pictogramme
Type d'installation	Universel
Distance de reconnaissance	24 m
Pictogramme	Set
Ampoules	LED
Matériel du bôitier	Polycarbonate
Couleur du bôitier	blanc
Type de protection (IP)	IP43
Résistance aux impacts (IK)	3
Certification	Waste disposal, CE
Classe de protection	2
Alimentation	Batterie autonome

Surveillance	Wireless Basic (WB)
Temps d'autonomie	1 h
Batterie	LiFePO4 3,2 V/3,3 Ah
Mode de fonctionnement	Mode veille / mode continu
Tension d'entrée AC	230 V
Fréquence d'entrée	50 / 60 Hz
Tension d'entrée CC	- V
Puissance max.	5,3 W
Puissance DS	3,9 W
Puissance BS	1,5 W
Température ambiante DS	-5 °C à 40 °C
Température ambiante BS	-5 °C à 40 °C
Profondeur	35 mm
Largeur	251 mm
Hauteur	173 mm
Poids	0.7
Poids, emballage inclus	0.8
Section de raccordement	2.5 mm²
Entrée de commutation	Oui
Blocage de l'éclairage de secours	non
Connexion de la batterie	Fiche
Fonction de variation	Non
Flux lumineux réseau	190 lm
Flux lumineux secours	190 lm
Numéro du tarif douanier	94056120
GTIN	4260659566586

DESSIN TECHNIQUE

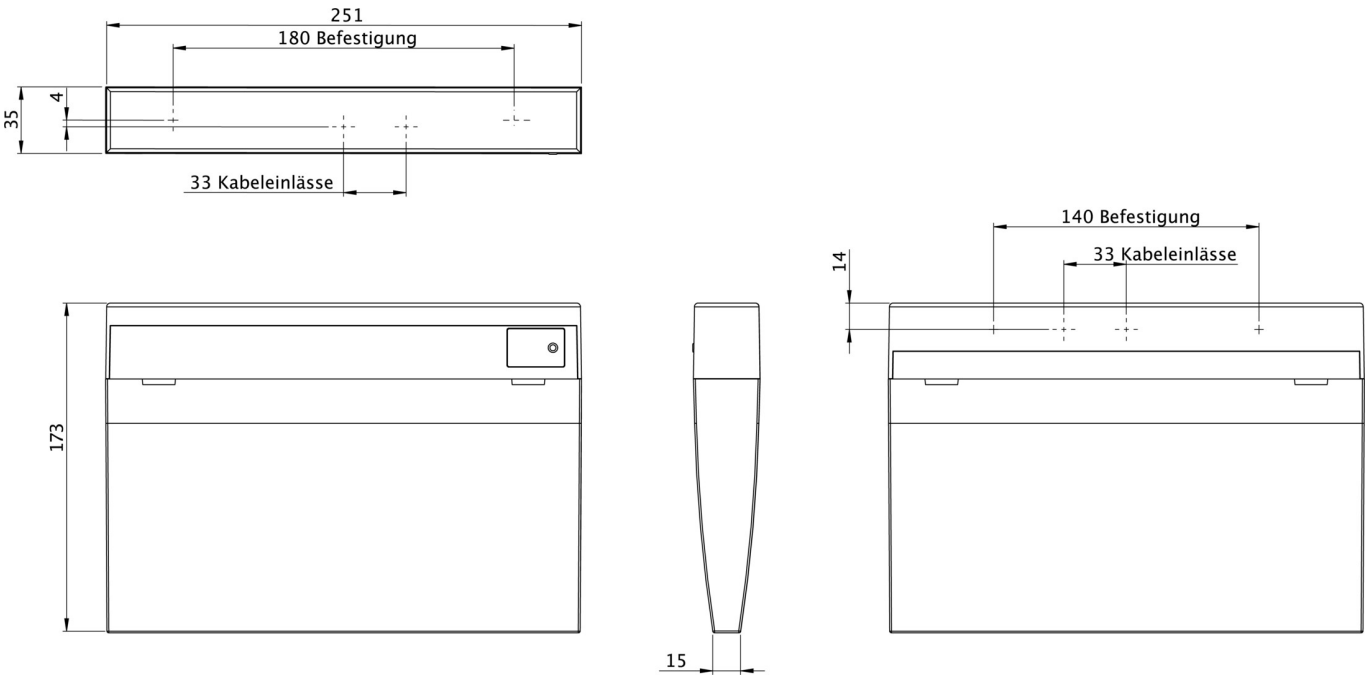

LISTE DES ACCESSOIRES

DSA - Suspension par câble

KME-EB - Cadre de montage

KMBE - Caisson d'encastrement pour béton

AWKSU - Support mural

2PW-EB - Suspension

BALLPLX-KMU.01 - Capot pare-ballons

LFP3233.01 - Batterie

PRODUITS CONNEXES

Numéro d'article.	Image	Surveillance	Alimentation	Couleur	Investisse-ment	Carnet d'inspection automatique	Effort d'entretien	Télémainten-ance	max. luminai-res	Surveillance individuelle
KMMU011SC		SelfControl (SC)	Batterie indivi-duelle	RAL 9003	€	non	élevé	non	illimité	même
KMMU011WL		Professionnel sans fil (WL)	Batterie indivi-duelle	RAL 9003	€€	Oui	faible	Oui	1.000 par sys-tème	central