Art.-Nr: IADL529CC
Luminaires de sécurité systèmes d'alimentation électrique centralisée
Installation au plafond, CoreCompact 24 (CC), CPS, IP40, Zinc moulé sous pression, blanc



Le luminaire de sécurité LED compact IADL en zinc moulé sous pression est prévu pour être raccordé à des installations à batterie centrale CC24. Le support de lentille innovant intégré avec dispositif de montage rapide permet une utilisation flexible de différents types de lentilles en fonction de l'application. Une lentille ronde et une lentille de couloir sont fournies avec chaque luminaire et permettent une adaptation parfaite à la situation de montage respective.

Commande et surveillance par un système central à faible puissance de 24 volts.

CE

Plus d'informations
www.rp-group.com/fr/item/IADL529CC

DONNÉES TECHNIQUES

Type de luminaire	Luminaires de sécurité
Type d'installation	Installation au plafond
Pictogramme	non
Ampoules	LED
Matériel du bôitier	Zinc die-cast
Couleur du bôitier	blanc
Type de protection (IP)	IP40
Résistance aux impacts (IK)	6
Certification	CE, Waste disposal
Classe de protection	3
Alimentation	systèmes d'alimentation électrique centralisée
Surveillance	CoreCompact 24 (CC)
Temps d'autonomie	CPS
Batterie	/
Mode de fonctionnement	Mode veille / mode continu
Tension d'entrée AC	24 V
Puissance max.	1,5 W
Puissance DS	1,5 W

Puissance BS	0,4 W
Température ambiante DS	-5 °C à 40 °C
Température ambiante BS	-5 °C à 40 °C
Hauteur	44 mm
Dimentsions	57 mm
Poids	0.18
Poids, emballage inclus	0.21
Section de raccordement	2.5 mm²
Entrée de commutation	non
Blocage de l'éclairage de secours	non
Connexion de la batterie	non
Fonction de variation	Oui
Flux lumineux réseau	140 lm
Flux lumineux secours	140 lm
Numéro du tarif douanier	94056180
GTIN	4260682159533

DESSIN TECHNIQUE

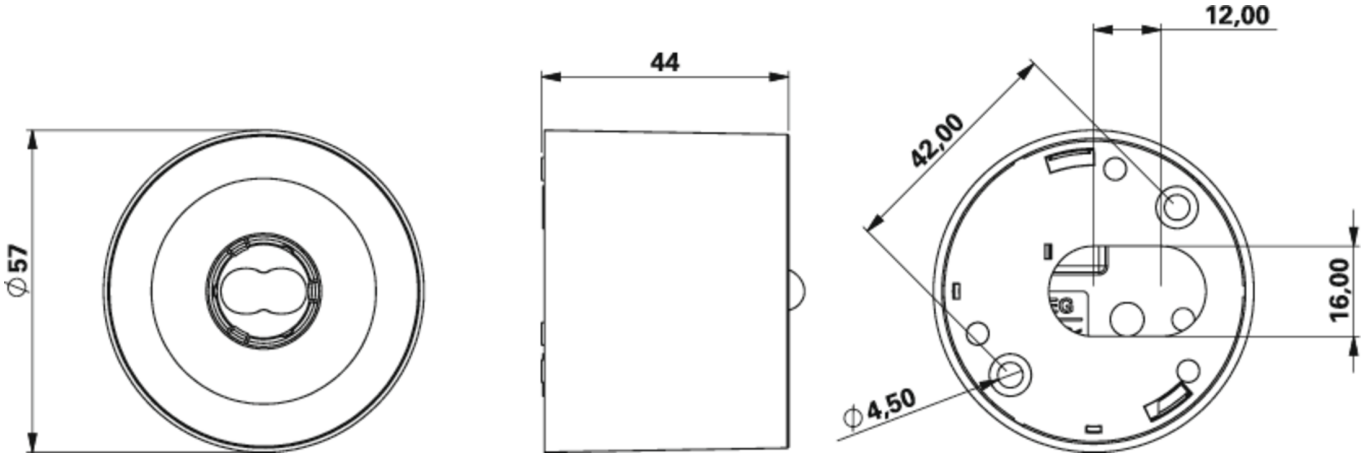

Au: 28.11.2026 - Sous réserve de modifications techniques et d'erreurs.