Art.-Nr: UEMR519CC
Luminaire à pictogramme
Montage mural encastré, CoreCompact 24 (CC), 20 m, IP40, Métal, Polycarbonate, Transparent

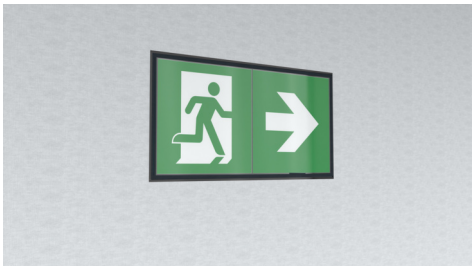

Luminaire à pictogramme de secours à LED sans cadre et affleurant au mur pour encastrement dans le mur. Un luminaire intégré parfaitement dans le mur, où aucun cadre, aucune vis ni partie saillante ne vient perturber le design.

Il intègre un système intelligent de nivellement et permet d'aligner facilement le luminaire exactement au niveau du mur.

Le set de pictogrammes est enfichable et se fixe à l'intérieur sans recours à un quelconque dissolvant pour adhésif.

Commande et surveillance par un système central à faible puissance de 24 volts. Le set de pictogrammes (MTL, MTR et 2 flèches droites) est contenu dans la livraison standard.

CE

Plus d'informations
www.rp-group.com/fr/item/UEMR519CC

DONNÉES TECHNIQUES

Type de luminaire	Luminaire à pictogramme
Type d'installation	Montage mural encastré
Distance de reconnaissance	20 m
Pictogramme	Set
Matériel du bôitier	Metal, Polycarbonate
Couleur du bôitier	Transparent
Type de protection (IP)	IP40
Résistance aux impacts (IK)	7
Certification	Waste disposal, CE
Classe de protection	1
Surveillance	CoreCompact 24 (CC)
Batterie	/
Température ambiante DS	-25 °C à 40 °C
Température ambiante BS	-25 °C à 40 °C
Profondeur	100 mm
Largeur	212 mm

Hauteur	110 mm
Poids, emballage inclus	0.25
Numéro du tarif douanier	94056180
GTIN	4260766550140

DESSIN TECHNIQUE

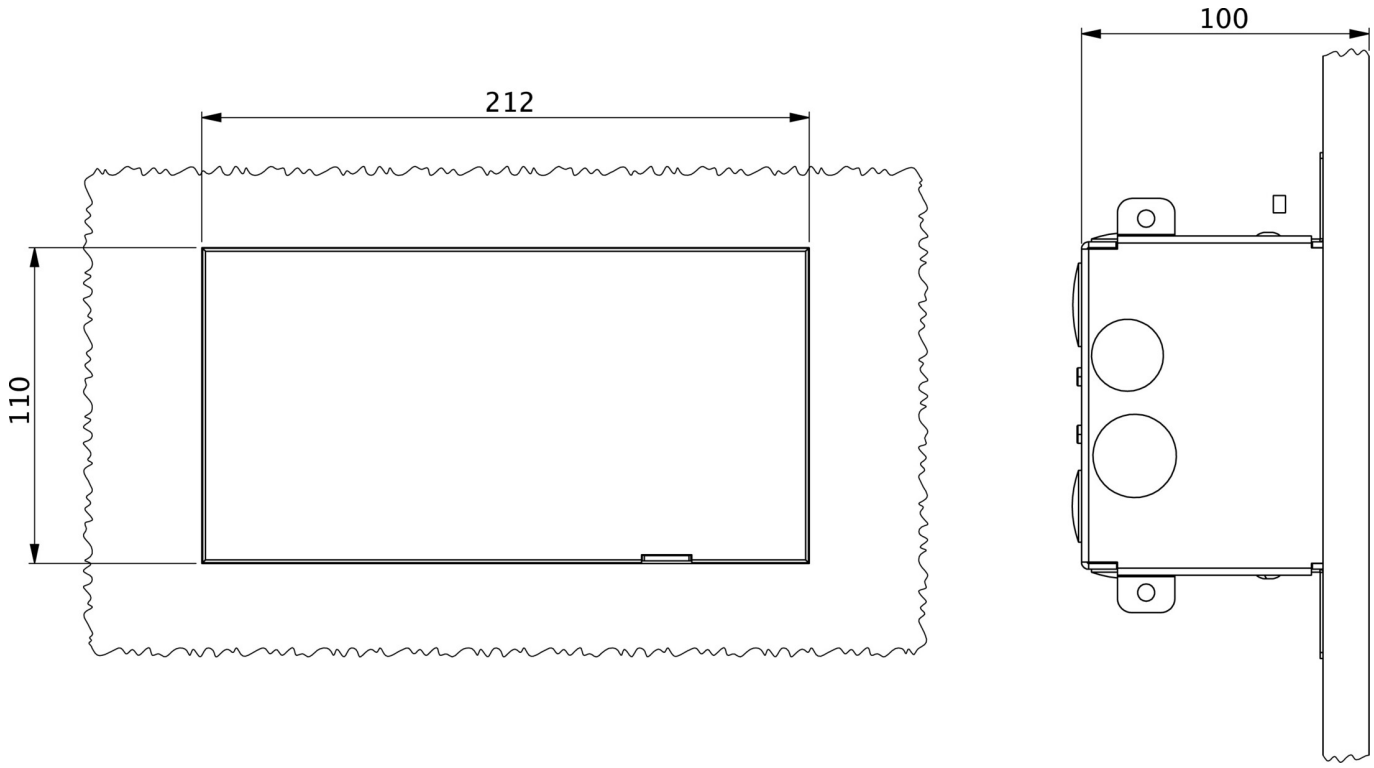

LISTE DES ACCESSOIRES

UEMR-BWE -

Au: 27.10.2026 - Sous réserve de modifications techniques et d'erreurs.