## Art.-Nr: AXEP403SC
## Luminaire à pictogramme Batterie autonome Suspension encastrée au plafond, SelfControl (SC), 3 h, 30 m, IP20, Zinc moulé sous pression, blanc



Luminaire moderne à pictogramme de secours en zinc moulé sous pression avec suspension pour montage encastré au plafond. Grâce à son diamètre d'encastrement de 68 mm, ce luminaire s'intègre élégamment dans de nombreux environnements. La signalisation des issues de secours et des voies d'évacuation s'effectue au choix sur une face ou sur les deux faces.

Il fait partie de la série de luminaires A, laquelle propose des systèmes pour tout type de montage et a reçu le German Design Award pour son design rectiligne homogène.

Surveillance automatique de la lampe de sécurité avec SelfControl. Impossible de se tromper lors de la planification grâce aux pictogrammes logiques imprimés. Les pictogrammes conformes à la norme DIN ISO 7010 (flèches à droite, à gauche et en bas) sont contenus dans la livraison standard. L'impression peut également être faite sur demande en fonction des prescriptions du client.

Plus d'informations
www.rp-group.com/fr/item/AXEP403SC

## DONNÉES TECHNIQUES

| | |
|---|---|
| Type de luminaire | Luminaire à pictogramme |
| Type d'installation | Suspension encastrée au plafond |
| Distance de reconnaissance | 30 m |
| Pictogramme | Set |
| Ampoules | LED |
| Matériel du bôitier | Zinc die-cast |
| Couleur du bôitier | blanc |
| Type de protection (IP) | IP20 |
| Résistance aux impacts (IK) | ≥ 3 |
| Certification | Waste disposal, CE, 5 Years waranty |
| Classe de protection | 2 |
| Alimentation | Batterie autonome |
| Surveillance | SelfControl (SC) |
| Temps d'autonomie | 3 h |

| | |
|---|---|
| Batterie | LiFePO4 3,2 V/1,2 Ah |
| Mode de fonctionnement | Mode veille / mode continu |
| Tension d'entrée AC | 230 V - 240 V |
| Fréquence d'entrée | 50 Hz |
| Puissance max. | 4,2 W |
| Puissance DS | 3,3 W |
| Puissance BS | 0,9 W |
| Température ambiante DS | -5 °C à 40 °C |
| Température ambiante BS | -5 °C à 40 °C |
| Profondeur | 92 mm |
| Largeur | 312 mm |
| Hauteur | 204 mm |
| Hauteur de montage | 100 mm |
| Dimensions de montage Diamètre | 68 mm |
| Poids | 2.32 |
| Poids, emballage inclus | 2.81 |
| Section de raccordement | 2,5 mm² |
| Entrée de commutation | Oui |
| Blocage de l'éclairage de secours | non |
| Connexion de la batterie | Fiche |
| Fonction de variation | Non |
| Numéro du tarif douanier | 94056180 |
| GTIN | 4260766555688 |

## DESSIN TECHNIQUE

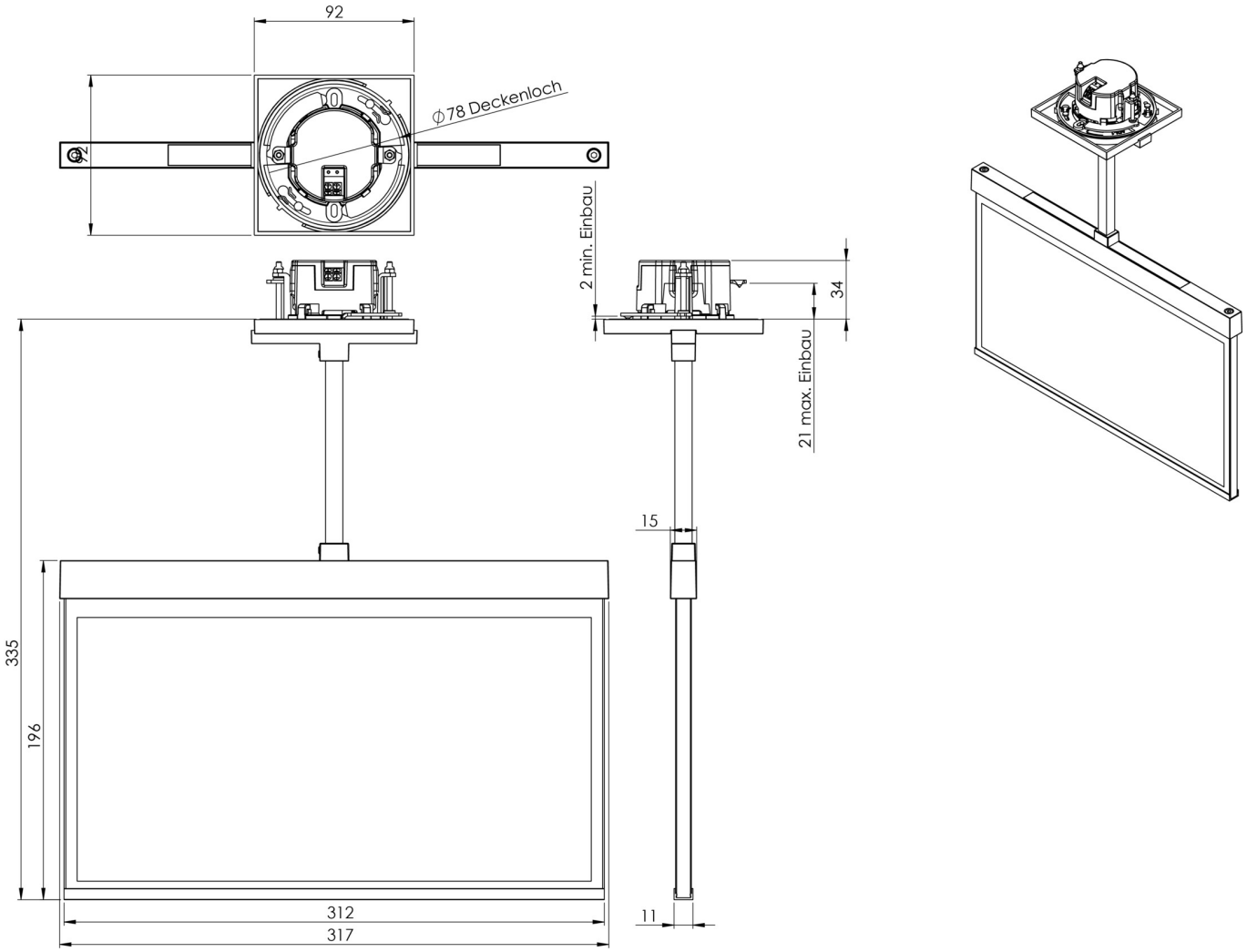


## LISTE DES ACCESSOIRES

AM-X-PKG - Precision ball joint for square pendulums – tilt compensation up to 23°

Au: 24.11.2026 - Sous réserve de modifications techniques et d'erreurs.