## Art.-Nr: ZAW411WL-TT-AZ
## Luminaires de sécurité Batterie autonome Montage mural, Professionnel sans fil (WL), 1 h, IP65, Zinc moulé sous pression, Anthracite

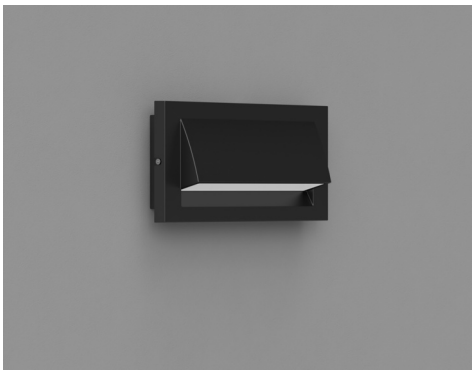

Luminaire mural robuste monté en saillie en zinc moulé sous pression pour la signalisation lumineuse des issues de secours et des voies d'évacuation dans les zones de sortie selon DIN EN 60598-1, DIN EN 60598-2-22 et DIN EN 1838. Design élégant grâce au masquage des vis. Disponible comme luminaire de système à batterie centralisée ou à batterie autonome LED.

Commande et surveillance centralisées sans fil pour les grandes installations comptant jusqu'à 50 000 luminaires avec Wireless Professional. Le set de pictogrammes souhaité (flèche à droite, à gauche, en haut ou en bas) est contenu dans la livraison standard.

Plus d'informations
www.rp-group.com/fr/item/ZAW411WL-TT-AZ

## DONNÉES TECHNIQUES

| | |
|---|---|
| Type de luminaire | Luminaires de sécurité |
| Type d'installation | Montage mural |
| Pictogramme | non |
| Ampoules | LED |
| Matériel du bôitier | Zinc die-cast |
| Couleur du bôitier | Anthracite |
| Type de protection (IP) | IP65 |
| Résistance aux impacts (IK) | 8 |
| Certification | Waste disposal, CE, 5 Years waranty, D-sign |
| Classe de protection | 1 |
| Alimentation | Batterie autonome |
| Surveillance | Wireless Professional (WL) |
| Temps d'autonomie | 1 h |
| Batterie | LiFePO4 3,2 V/3,3 Ah |
| Mode de fonctionnement | Mode veille / mode continu |
| Tension d'entrée AC | 230 V |
| Fréquence d'entrée | 50 / 60 Hz |

| | |
|---|---|
| Tension d'entrée CC | - V |
| Puissance max. | 5,3 W |
| Puissance DS | 3,9 W |
| Puissance BS | 1,5 W |
| Température ambiante DS | -25 °C à 40 °C |
| Température ambiante BS | -25 °C à 40 °C |
| Profondeur | 315 mm |
| Largeur | 65 mm |
| Hauteur | 140 mm |
| Poids | 2.11 |
| Poids, emballage inclus | 2.23 |
| Section de raccordement | 2.5 mm² |
| Entrée de commutation | Oui |
| Blocage de l'éclairage de secours | non |
| Connexion de la batterie | Fiche |
| Fonction de variation | Non |
| Flux lumineux réseau | 190 lm |
| Flux lumineux secours | 190 lm |
| Numéro du tarif douanier | 94056180 |
| GTIN | 4260766557934 |

## DESSIN TECHNIQUE

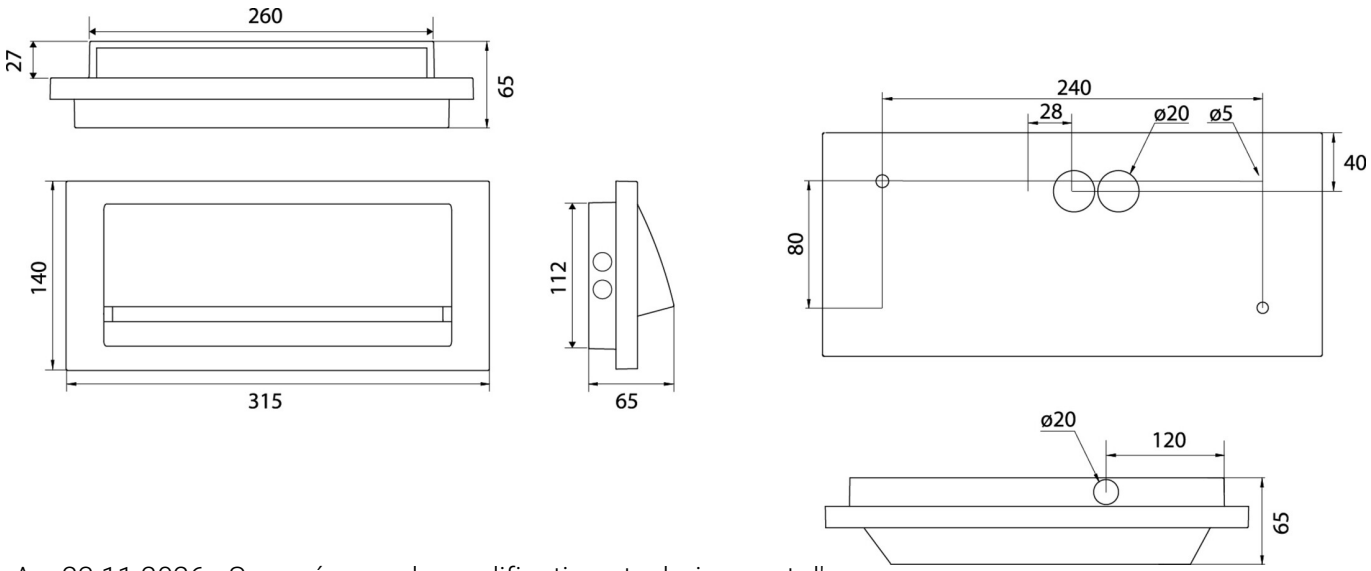


Au: 23.11.2026 - Sous réserve de modifications techniques et d'erreurs.