RP GROUP
SOLUTIONS IN SAFETY + LIGHTING

## Art.-Nr: QBW421SC-BM
## Luminaire général, Luminaires de sécurité Batterie autonome Universel, SelfControl (SC), 1 h, IP44, Matière plastique, blanc



Luminaire d'éclairage général à LED rond, sous forme de luminaire de sécurité combiné au design intemporel.

Il dispose en plus de l'éclairage général d'une fonction d'éclairage de sécurité intégrée. La LED d'éclairage de secours peut être relevée sans l'utilisation d'outil lors du montage pour éclairer par exemple de façon optimale en cas de montage mural les voies d'évacuation et les issues de secours.

Surveillance automatique de la lampe de sécurité avec SelfControl.

CE

5 JAHRE 5 YEARS GARANTIE WARRANTY

Plus d'informations
www.rp-group.com/fr/item/QBW421SC-BM

## DONNÉES TECHNIQUES

| | |
|---|---|
| Type de luminaire | Luminaire général, Luminaires de sécurité |
| Type d'installation | Universel |
| Pictogramme | non |
| Ampoules | LED |
| Matériel du bôitier | Polycarbonate |
| Couleur du bôitier | blanc |
| Type de protection (IP) | IP44 |
| Résistance aux impacts (IK) | 6 |
| Certification | Waste disposal, CE, 5 Years waranty |
| Classe de protection | 2 |
| Alimentation | Batterie autonome |
| Surveillance | SelfControl (SC) |
| Temps d'autonomie | 1 h |
| Batterie | LiFePO4 3,2 V/1,2 Ah |
| Mode de fonctionnement | Mode veille / mode continu |
| Tension d'entrée AC | 230 V - 240 V |
| Fréquence d'entrée | 50 Hz |
| Puissance max. | 18,5 W |
| Puissance DS | 17,7 W |

| | |
|---|---|
| Puissance BS | 1,4 W |
| Température ambiante DS | -5 °C à 40 °C |
| Température ambiante BS | -5 °C à 40 °C |
| Hauteur | 98 mm |
| Dimentsions | 339 mm |
| Poids | 1.51 |
| Poids, emballage inclus | 1.73 |
| Section de raccordement | 2,5 mm² |
| Entrée de commutation | Oui |
| Blocage de l'éclairage de secours | non |
| Connexion de la batterie | Fiche |
| Fonction de variation | Non |
| Flux lumineux réseau | 1800 lm |
| Flux lumineux secours | 470 lm |
| EOF | 0.26 |
| Numéro du tarif douanier | 94056180 |
| GTIN | 4262483020920 |

RP GROUP
SOLUTIONS IN SAFETY + LIGHTING

## DESSIN TECHNIQUE

RP GROUP
SOLUTIONS IN SAFETY + LIGHTING

# QBW

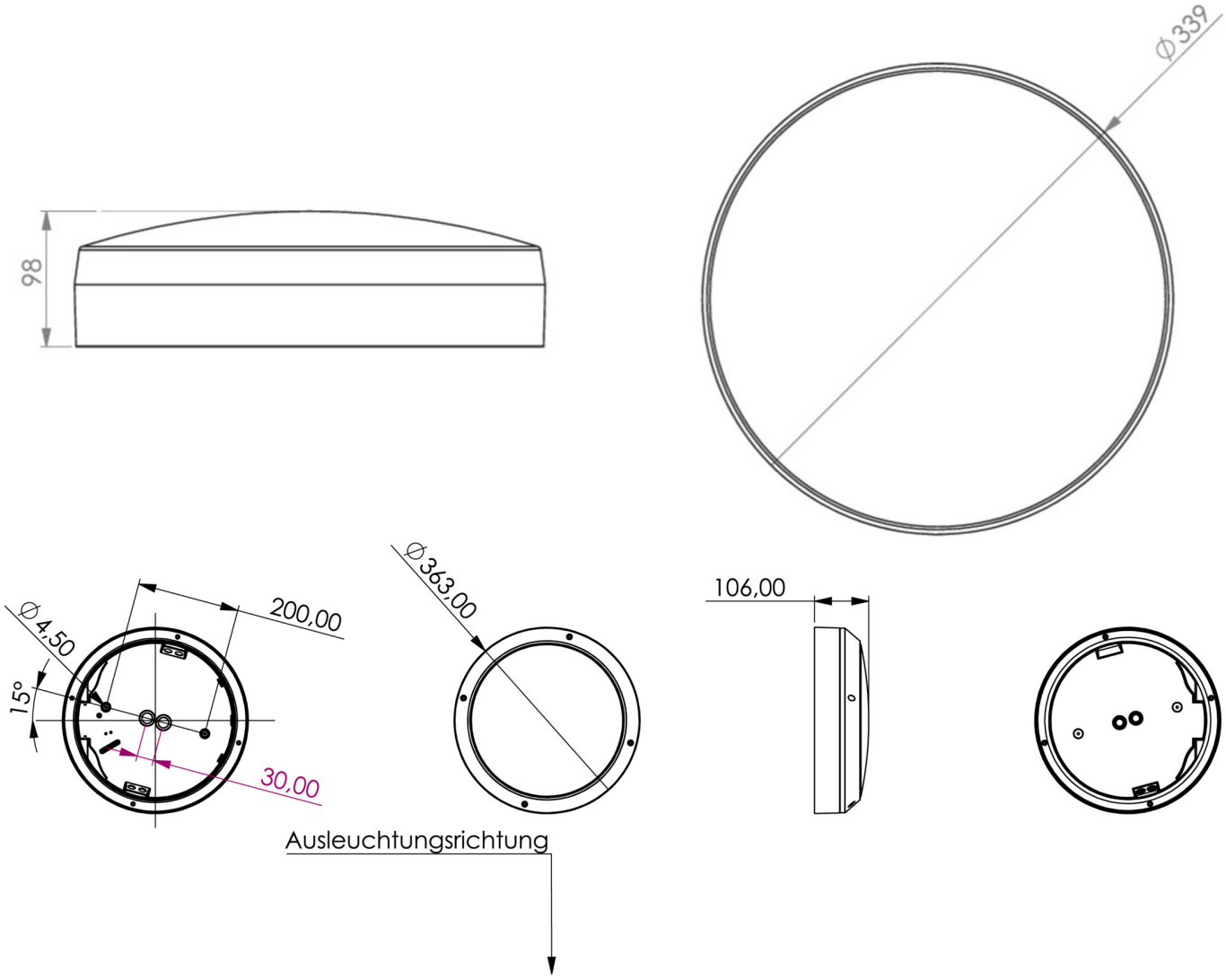

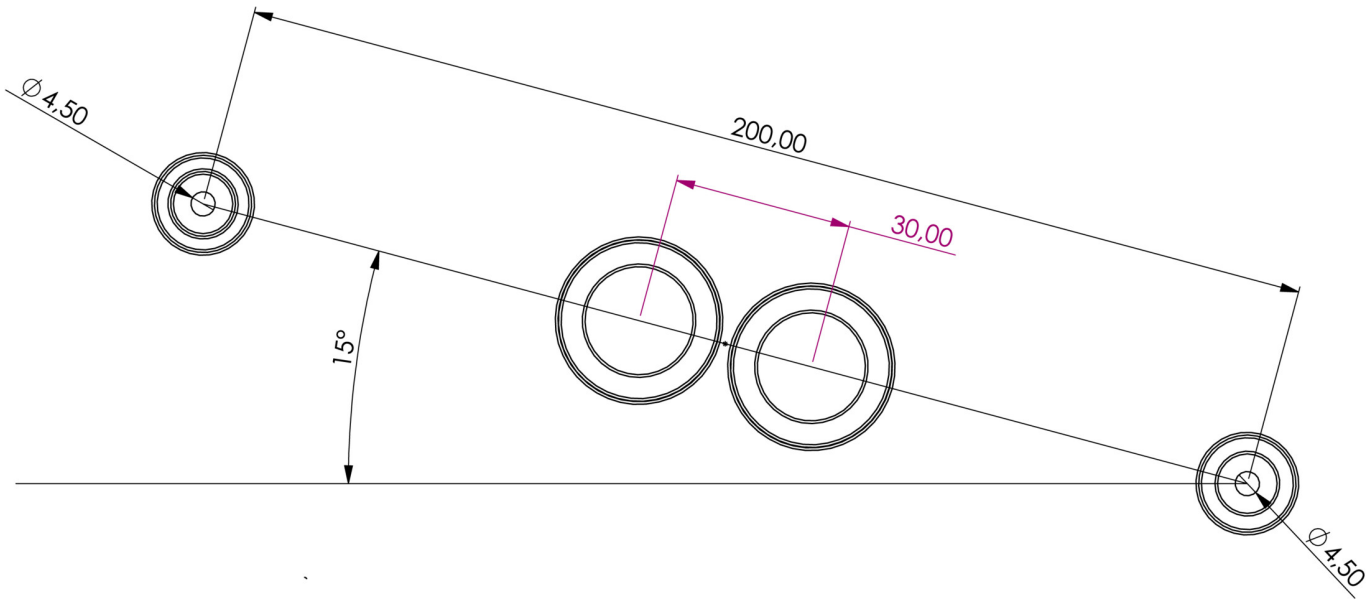


## LISTE DES ACCESSOIRES

LFPN3212-SET-2AKKU - Batterie

Au: 24.11.2026 - Sous réserve de modifications techniques et d'erreurs.