RP GROUP
SOLUTIONS IN SAFETY + LIGHTING

Art.-Nr: QBW428SC
Luminaire général, Luminaires de sécurité Batterie autonome Universel, SelfControl (SC), 8 h, IP44, Matière plastique, blanc

Luminaire d'éclairage général à LED rond, sous forme de luminaire de sécurité combiné au design intemporel.

Il dispose en plus de l'éclairage général d'une fonction d'éclairage de sécurité intégrée. La LED d'éclairage de secours peut être relevée sans l'utilisation d'outil lors du montage pour éclairer par exemple de façon optimale en cas de montage mural les voies d'évacuation et les issues de secours.

Surveillance automatique de la lampe de sécurité avec SelfControl.

Plus d'informations
www.rp-group.com/fr/item/QBW428SC

DONNÉES TECHNIQUES

Type de luminaire	Luminaire général, Luminaires de sécurité
Type d'installation	Universel
Pictogramme	non
Ampoules	LED
Matériel du bôitier	Polycarbonate
Couleur du bôitier	blanc
Type de protection (IP)	IP44
Résistance aux impacts (IK)	6
Certification	Waste disposal, CE, 5 Years waranty
Classe de protection	2
Alimentation	Batterie autonome
Surveillance	SelfControl (SC)
Temps d'autonomie	8 h
Batterie	LiFePO4 3,2 V/3,3 Ah
Mode de fonctionnement	Mode veille / mode continu
Tension d'entrée AC	180 V - 250 V
Fréquence d'entrée	50 Hz
Puissance max.	5,3 W
Puissance DS	3,9 W

Puissance BS	2 W
Température ambiante DS	-5 °C à 40 °C
Température ambiante BS	-5 °C à 40 °C
Hauteur	98 mm
Dimentsions	339 mm
Poids	1.55
Poids, emballage inclus	1.77
Section de raccordement	2,5 mm²
Entrée de commutation	Oui
Blocage de l'éclairage de secours	non
Connexion de la batterie	Fiche
Fonction de variation	Non
Flux lumineux réseau	1800 lm
Flux lumineux secours	190 lm
EOF	0.11
Numéro du tarif douanier	94056120
GTIN	4262483023273

RP GROUP
SOLUTIONS IN SAFETY + LIGHTING

DESSIN TECHNIQUE

QBW

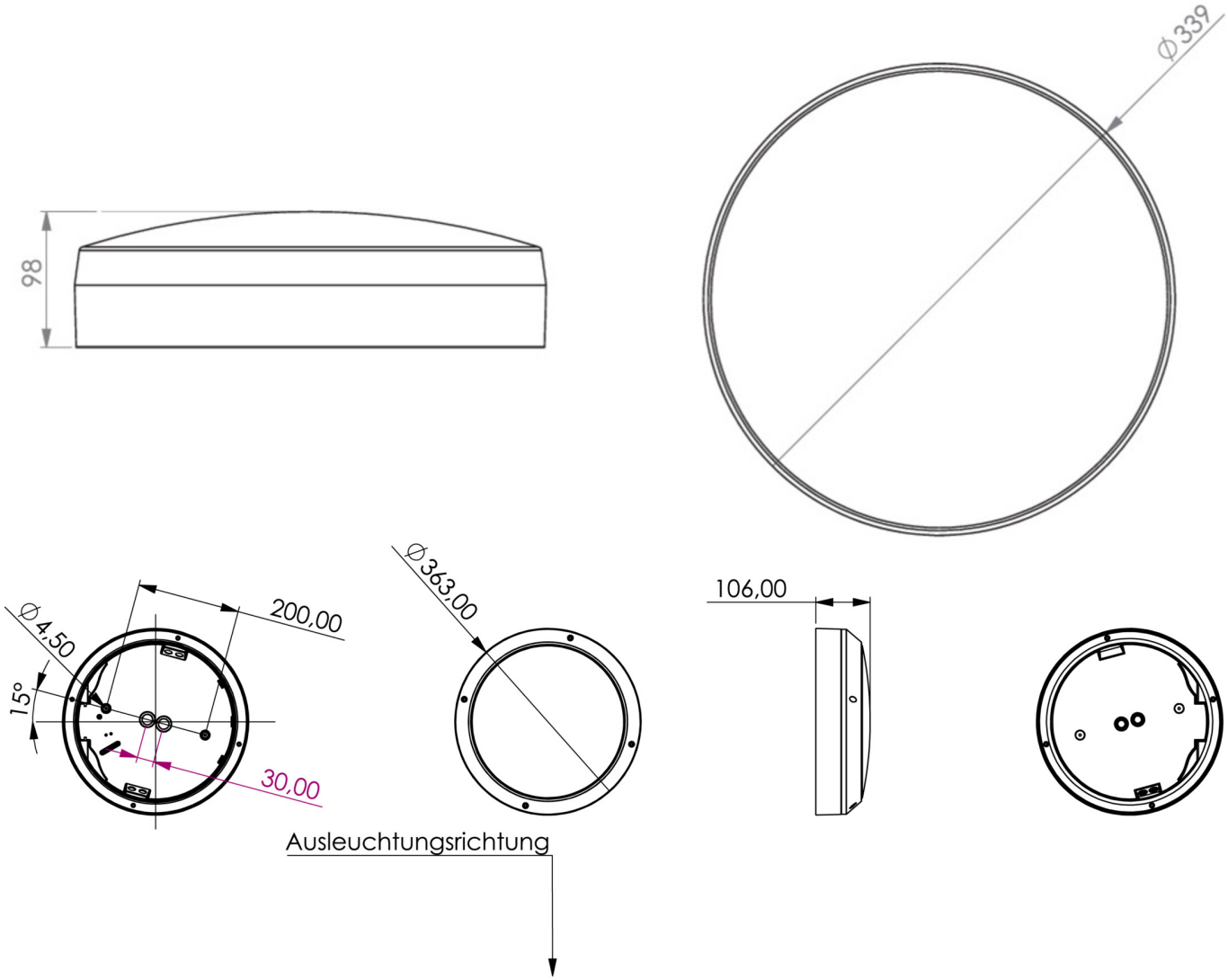
98
Ø339
Ø4,50
200,00
15°
30,00
Ø363,00
106,00
Ausleuchtungsrichtung

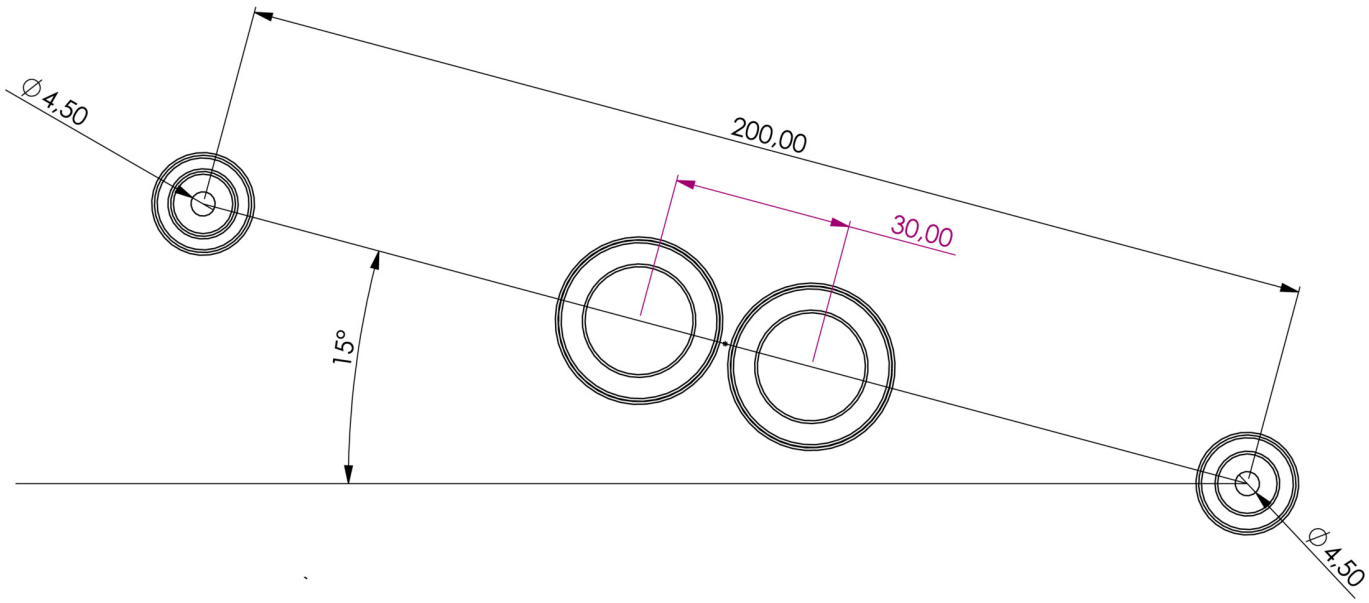

Au: 14.10.2026 - Sous réserve de modifications techniques et d'erreurs.