## Art.-Nr: QBW529CC
## Luminaire général, Luminaires de sécurité systèmes d'alimentation électrique centralisée Universel, CoreCompact 24 (CC), CPS, IP44, Matière plastique, blanc



Luminaire d'éclairage général à LED rond, sous forme de luminaire de sécurité combiné au design intemporel.

Il dispose en plus de l'éclairage général d'une fonction d'éclairage de sécurité intégrée. La LED d'éclairage de secours peut être relevée sans l'utilisation d'outil lors du montage pour éclairer par exemple de façon optimale en cas de montage mural les voies d'évacuation et les issues de secours.

Commande et surveillance par un système central à faible puissance de 24 volts.

Plus d'informations
www.rp-group.com/fr/item/QBW529CC

## DONNÉES TECHNIQUES

| | |
|---|---|
| Type de luminaire | Luminaire général, Luminaires de sécurité |
| Type d'installation | Universel |
| Pictogramme | non |
| Ampoules | LED |
| Matériel du bôitier | Polycarbonate |
| Couleur du bôitier | blanc |
| Type de protection (IP) | IP44 |
| Résistance aux impacts (IK) | 6 |
| Certification | Waste disposal, CE |
| Classe de protection | 2 |
| Alimentation | systèmes d'alimentation électrique centralisée |
| Surveillance | CoreCompact 24 (CC) |
| Temps d'autonomie | CPS |
| Batterie | / |
| Mode de fonctionnement | Mode veille / mode continu |
| Tension d'entrée AC | 24 V |
| Puissance max. | 19 W |
| Puissance DS | 17 W |

| | |
|---|---|
| Puissance BS | 0,4 W |
| Température ambiante DS | -5 °C à 40 °C |
| Température ambiante BS | -5 °C à 40 °C |
| Hauteur | 98 mm |
| Dimentsions | 339 mm |
| Poids | 1.47 |
| Poids, emballage inclus | 1.69 |
| Section de raccordement | 2.5 mm² |
| Entrée de commutation | non |
| Blocage de l'éclairage de secours | non |
| Connexion de la batterie | non |
| Flux lumineux réseau | 1800 lm |
| Flux lumineux secours | 470 lm |
| EOF | 0.26 |
| Numéro du tarif douanier | 94056180 |
| GTIN | 4262483023631 |

RP GROUP
SOLUTIONS IN SAFETY + LIGHTING

## DESSIN TECHNIQUE

RP GROUP
SOLUTIONS IN SAFETY + LIGHTING

# QBW

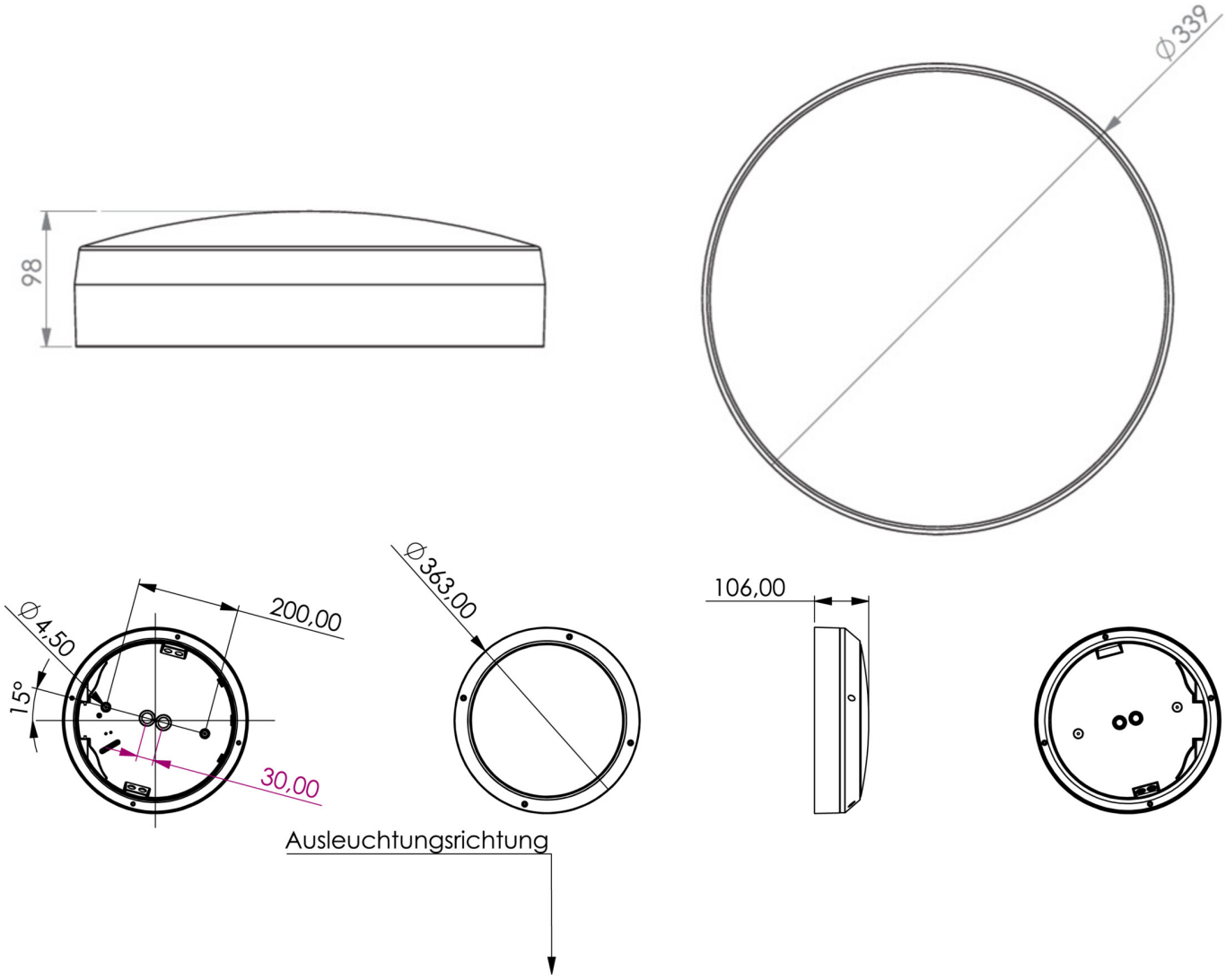

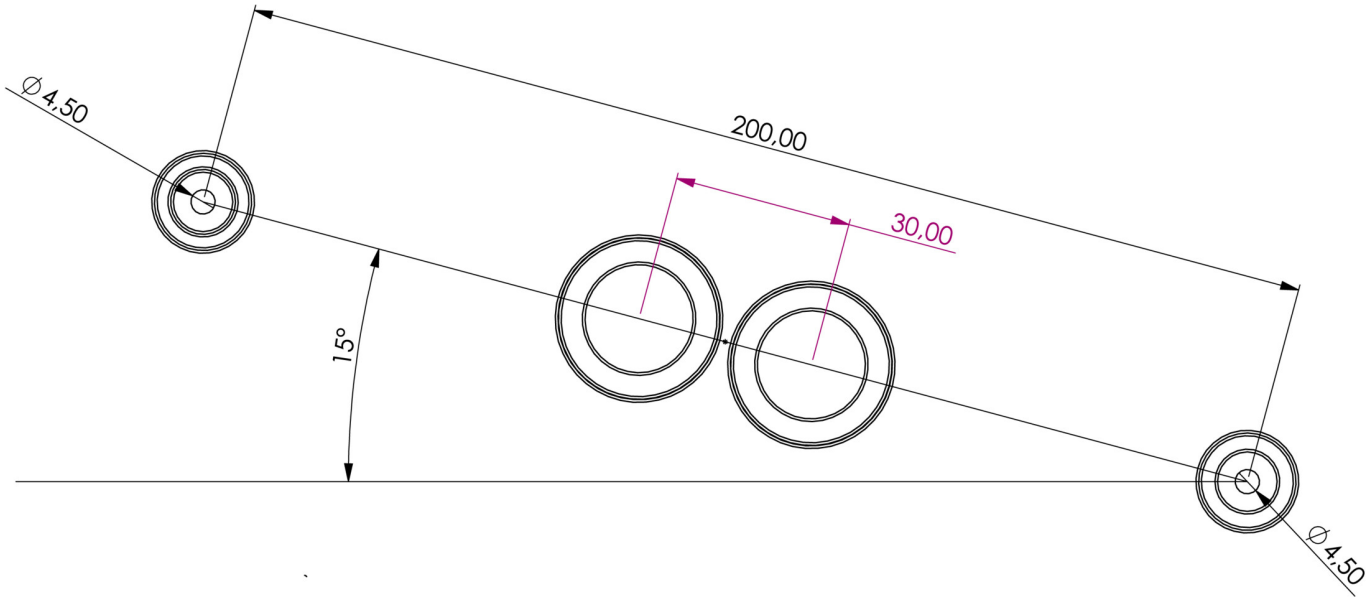


Au: 24.11.2026 - Sous réserve de modifications techniques et d'erreurs.