Art.-Nr: QCW421WL-TT
Luminaire général, Luminaires de sécurité Batterie autonome Universel, Professionnel sans fil (WL), 1 h, IP54, Zinc moulé sous pression, blanc



Luminaire à LED rond en zinc moulé sous pression, sous forme de luminaire de sécurité combiné avec design intemporel.

Il dispose en plus de l'éclairage général d'une fonction d'éclairage de sécurité intégrée. La LED d'éclairage de secours peut être relevée sans l'utilisation d'outil lors du montage pour éclairer par exemple de façon optimale en cas de montage mural les voies d'évacuation et les issues de secours.

Commande et surveillance centralisées sans fil pour les grandes installations comptant jusqu'à 50 000 luminaires avec Wireless Professional. Le set de pictogrammes souhaité (flèche à droite, à gauche, en haut ou en bas) est contenu dans la livraison standard.

Plus d'informations
www.rp-group.com/fr/item/QCW421WL-TT

DONNÉES TECHNIQUES

Type de luminaire	Luminaire général, Luminaires de sécurité
Type d'installation	Universel
Pictogramme	non
Ampoules	LED
Matériel du bôitier	Zinc die-cast
Couleur du bôitier	blanc
Type de protection (IP)	IP54
Résistance aux impacts (IK)	10
Certification	Waste disposal, CE, 5 Years waranty
Classe de protection	1
Alimentation	Batterie autonome
Surveillance	Wireless Professional (WL)
Temps d'autonomie	1 h
Batterie	LiFePO4 3,2 V/3,3 Ah
Mode de fonctionnement	Mode veille / mode continu
Tension d'entrée AC	230 V
Fréquence d'entrée	50 Hz

Puissance max.	19 W
Puissance DS	17 W
Puissance BS	0,8 W
Température ambiante DS	-15 °C à 40 °C
Température ambiante BS	-15 °C à 40 °C
Hauteur	106 mm
Dimentsions	363 mm
Poids	2.66
Poids, emballage inclus	2.99
Section de raccordement	2.5 mm²
Entrée de commutation	Oui
Blocage de l'éclairage de secours	Oui
Connexion de la batterie	Fiche
Fonction de variation	Oui
Flux lumineux réseau	1600 lm
Flux lumineux secours	470 lm
EOF	0.29
Numéro du tarif douanier	94056180
GTIN	4262483023709

DESSIN TECHNIQUE

QCW

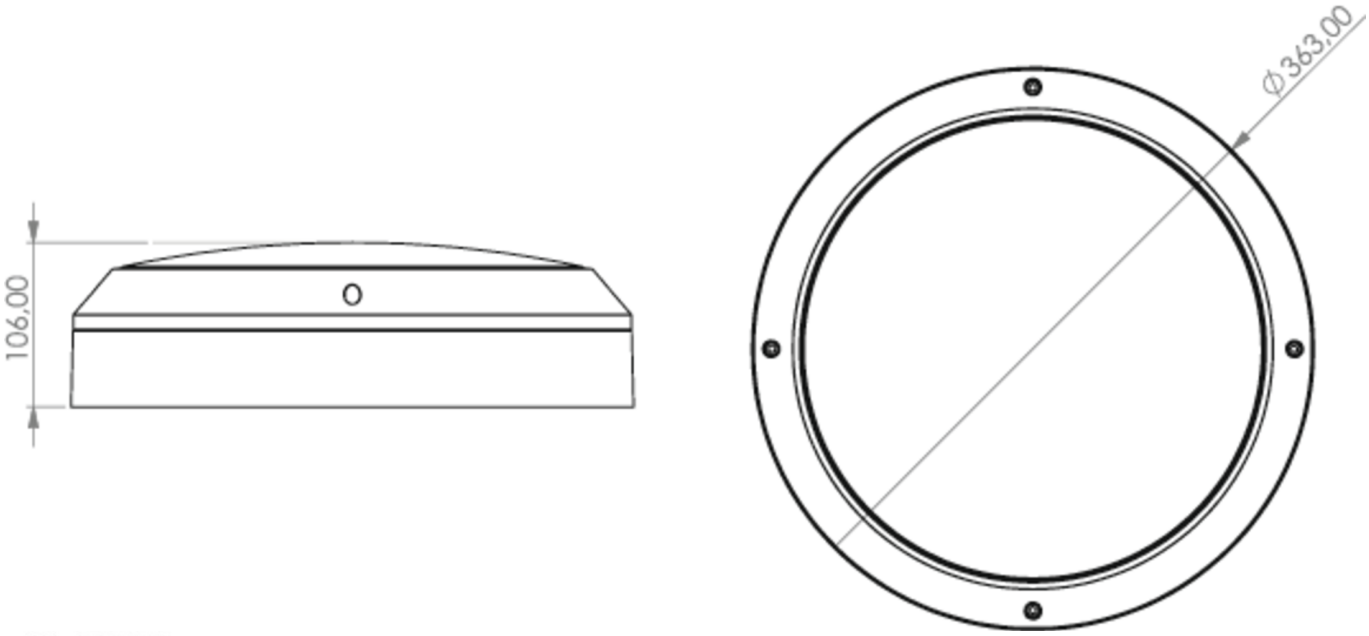

QCW

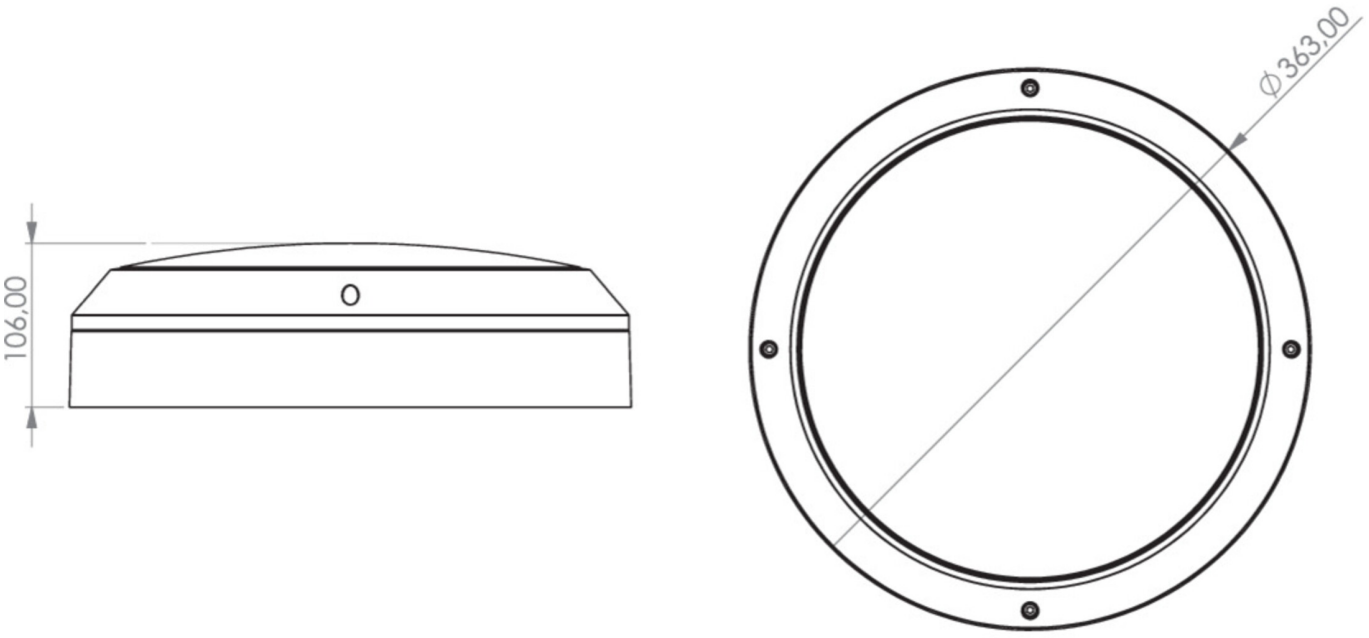

Au: 28.10.2026 - Sous réserve de modifications techniques et d'erreurs.