## Art.-Nr: ZAW413SC-COOLIP54
## Luminaires de sécurité Batterie autonome Montage mural, SelfControl (SC), 3 h, IP65, Zinc moulé sous pression, blanc



Luminaire mural robuste à monter en saillie en zinc moulé sous pression pour la signalisation lumineuse des issues de secours et des voies d'évacuation.

Particulièrement adapté pour éclairer les issues de secours et les voies d'évacuation à la sortie et à l'extérieur d'un bâtiment jusqu'à une zone sécurisée. La caractéristique de rayonnement répartit la lumière parallèlement au mur.

Surveillance automatique de la lampe de sécurité avec SelfControl. Le set de pictogrammes souhaité (flèche à droite, à gauche, en haut ou en bas) est contenu dans la livraison standard.

Plus d'informations
www.rp-group.com/fr/item/ZAW413SC-COOLIP54

## DONNÉES TECHNIQUES

| | |
|---|---|
| Type de luminaire | Luminaires de sécurité |
| Type d'installation | Montage mural |
| Pictogramme | non |
| Ampoules | LED |
| Matériel du bôitier | Zinc die-cast |
| Couleur du bôitier | blanc |
| Type de protection (IP) | IP65 |
| Résistance aux impacts (IK) | 8 |
| Certification | Waste disposal, CE, 5 Years waranty, D-sign |
| Classe de protection | 1 |
| Alimentation | Batterie autonome |
| Surveillance | SelfControl (SC) |
| Temps d'autonomie | 3 h |
| Batterie | LiFePO4 3,2 V/3,3 Ah |
| Mode de fonctionnement | Mode veille / mode continu |
| Tension d'entrée AC | 230 V |
| Fréquence d'entrée | 50 / 60 Hz |
| Tension d'entrée CC | - V |

| | |
|---|---|
| Puissance max. | 5,3 W |
| Puissance DS | 3,9 W |
| Puissance BS | 1,5 W |
| Température ambiante DS | -25 °C à 35 °C |
| Température ambiante BS | -25 °C à 40 °C |
| Profondeur | 315 mm |
| Largeur | 65 mm |
| Hauteur | 140 mm |
| Poids | 2.1 |
| Poids, emballage inclus | 2.22 |
| Section de raccordement | 2.5 mm² |
| Entrée de commutation | Oui |
| Blocage de l'éclairage de secours | non |
| Connexion de la batterie | Fiche |
| Fonction de variation | Non |
| Flux lumineux réseau | 190 lm |
| Flux lumineux secours | 190 lm |
| Numéro du tarif douanier | 94056180 |
| GTIN | 4262483024959 |

## DESSIN TECHNIQUE

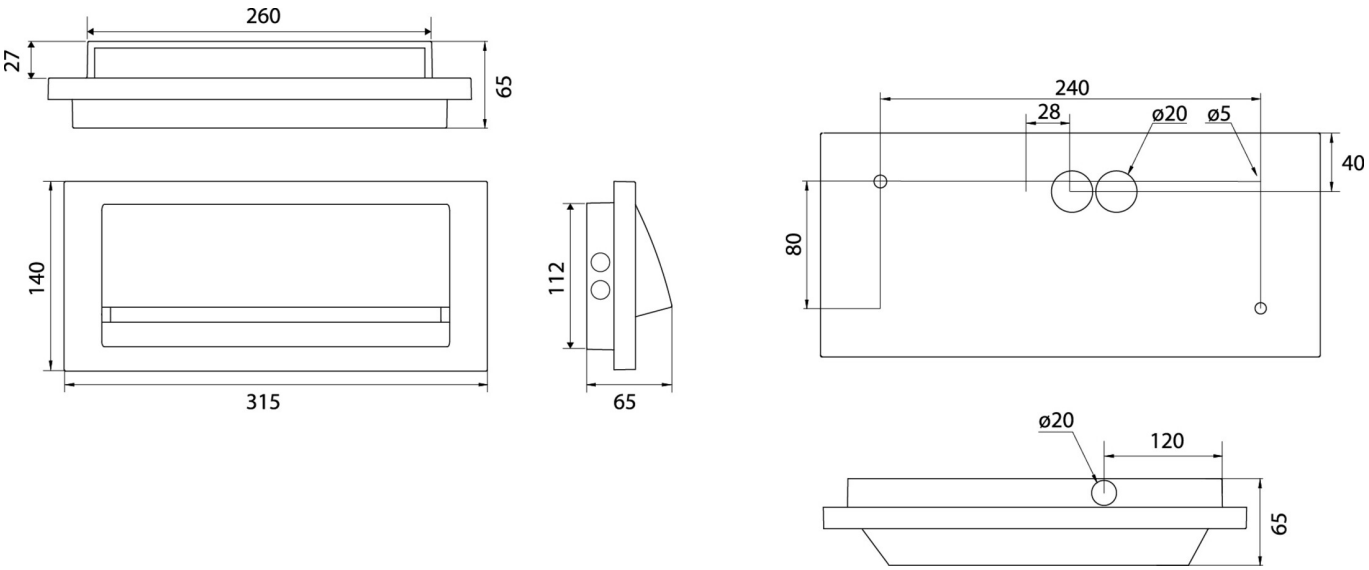


Au: 23.11.2026 - Sous réserve de modifications techniques et d'erreurs.