Art.-Nr: AXEP009-AZ
Markeringslys Sentraliserte systemer
Innfelt tak med pendel, Uten overvåking, CPS, 30 m, IP20, Pressstøping av sink, antrasitt



Moderne sink-trykkstøpt redningstegnlampe med pendel for innfelt takmontering. Med en installasjonsdiameter på 68 mm kan denne lampen enkelt integreres i mange miljøer. Rednings- og rømningsveiene kan merkes enten på en eller begge sider.

Den tilhører lampefamilien i A-serien, som tilbyr løsninger for alle typer installasjoner og ble premiert den tyske designprisen for sin enhetlige, lineære design.

Planleggingssikkerhet tilbys med logisk forhåndsbestemte trykte piktogrammer. Piktogrammene i henhold til DIN ISO 7010 (pil høyre, venstre og bunn) er inkludert som standard i leveringsomfanget. På forespørsel kan merkingen også gjøres etter kundens spesifikasjoner.

CE

Mer informasjon
www.rp-group.com/nb_NO/item/AXEP009-AZ

TEKNISKE DATA

Type armatur	Markeringslys
Monteringstype	Innfelt tak med pendel
Leseravstand	30 m
Piktogram	sett
Lyskilde	LED
Koffertmateriale	Zinc die-cast
Farge på huset	antrasitt
IP-beskyttelse)	IP20
Slagstyrke (IK)	≥ 3
Sertifisering	Waste disposal, CE
Beskyttelsesklasse	2
System	Sentraliserte systemer
Overvåkning	Without monitoring
Nødrift	CPS
Batteri	/
Driftsmodus	Kontinuerlig veksling

Inngangsspenning AC	230 V
Inngangsfrekvens	50/60 Hz
Inngangsspenning DC	100-254 V
Maks effekt.	3,3 W
Ytelse DS	3,3 W
Ytelse BS	0 W
Omgivelsestemperatur DS	-25 °C to 40 °C
Omgivelsestemperatur BS	-25 °C to 40 °C
dybde	79 mm
Bredde	312 mm
Høyde	204 mm
Installasjonshøyde	100 mm
Installasjonsdiameter	68 mm
Vekt	2.25
Vekt inkludert emballasje	2.74
Tverrsnitt for tilkobling	1.5 mm²
Koblingsinngang	Nei
Blokkering av nødlys	Nei
Batteritilkobling	Nei
Dimmefunksjon	Nei
Tolltariffnummer	94056180
GTIN	4260581715809

TEKNISK TEGNING

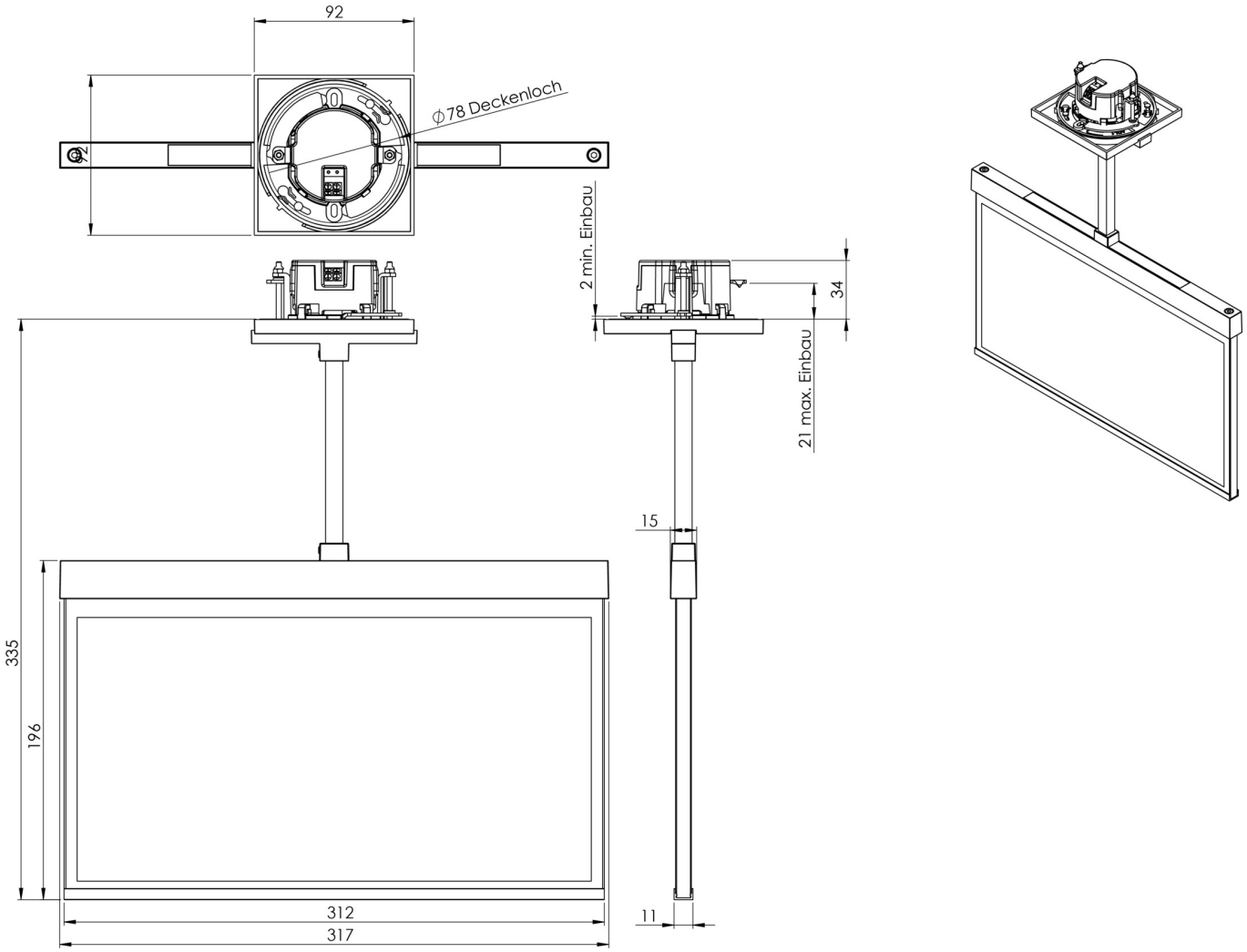

TILBEHØRSLISTE

AM-X-PKG - Presisjonskuleforbindelse for firkantede pendler – hellingsutjevning opptil 23°

Fra: 24.11.2026 - Det tas forbehold om tekniske endringer og feil.