Art.-Nr: AXCP009ML-E
Markeringslys Sentraliserte systemer
Innfelt tak med pendel, Sentral strømforsyning (ML), CPS, 30 m, IP20, Pressstøping av sink, rustfritt stål



Moderne sink-trykkstøpt redningstegnlampe med pendel for innfelt takmontering. Rednings- og rømningsveiene kan merkes enten på en eller begge sider.

Den tilhører lampefamilien i A-serien, som tilbyr løsninger for alle typer installasjoner og ble premiert den tyske designprisen for sin enhetlige, lineære design.

Styring og overvåking via sentralt strømforsyningssystem. Planleggingssikkerhet tilbys med logisk forhåndsbestemte trykte piktogrammer. Piktogrammene i henhold til DIN ISO 7010 (pil høyre, venstre og bunn) er inkludert som standard i leveringsomfanget. På forespørsel kan merkingen også gjøres etter kundens spesifikasjoner.

CE

Mer informasjon
www.rp-group.com/nb_NO/item/AXCP009ML-E

TEKNISKE DATA

Type armatur	Markeringslys
Monteringstype	Innfelt tak med pendel
Leseravstand	30 m
Piktogram	sett
Lyskilde	LED
Koffertmateriale	Zinc die-cast
Farge på huset	rustfritt stål
IP-beskyttelse)	IP20
Slagstyrke (IK)	≥ 3
Sertifisering	Waste disposal, CE
Beskyttelsesklasse	2
System	Sentraliserte systemer
Overvåkning	Central power supply (ML)
Nødrift	CPS
Batteri	/
Driftsmodus	Individuell lysveksling
Inngangsspenning AC	230 V

Inngangsfrekvens	50/60 Hz
Inngangsspenning DC	216 V
Maks effekt.	4,5 W
Ytelse DS	4,5 W
Ytelse BS	1,1 W
Omgivelsestemperatur DS	-20 °C to 40 °C
Omgivelsestemperatur BS	-20 °C to 40 °C
dybde	79 mm
Bredde	317 mm
Høyde	205 mm
Installasjonslengde	176 mm
Installasjonsbredde	68 mm
Installasjonshøyde	40 mm
Vekt	1.72
Vekt inkludert emballasje	2.21
Tverrsnitt for tilkobling	2.5 mm²
Koblingsinngang	Ja
Blokkering av nødlys	Nei
Batteritilkobling	Nei
Dimmefunksjon	Ja
Tolltariffnummer	94056180
GTIN	4260581715267

TEKNISK TEGNING

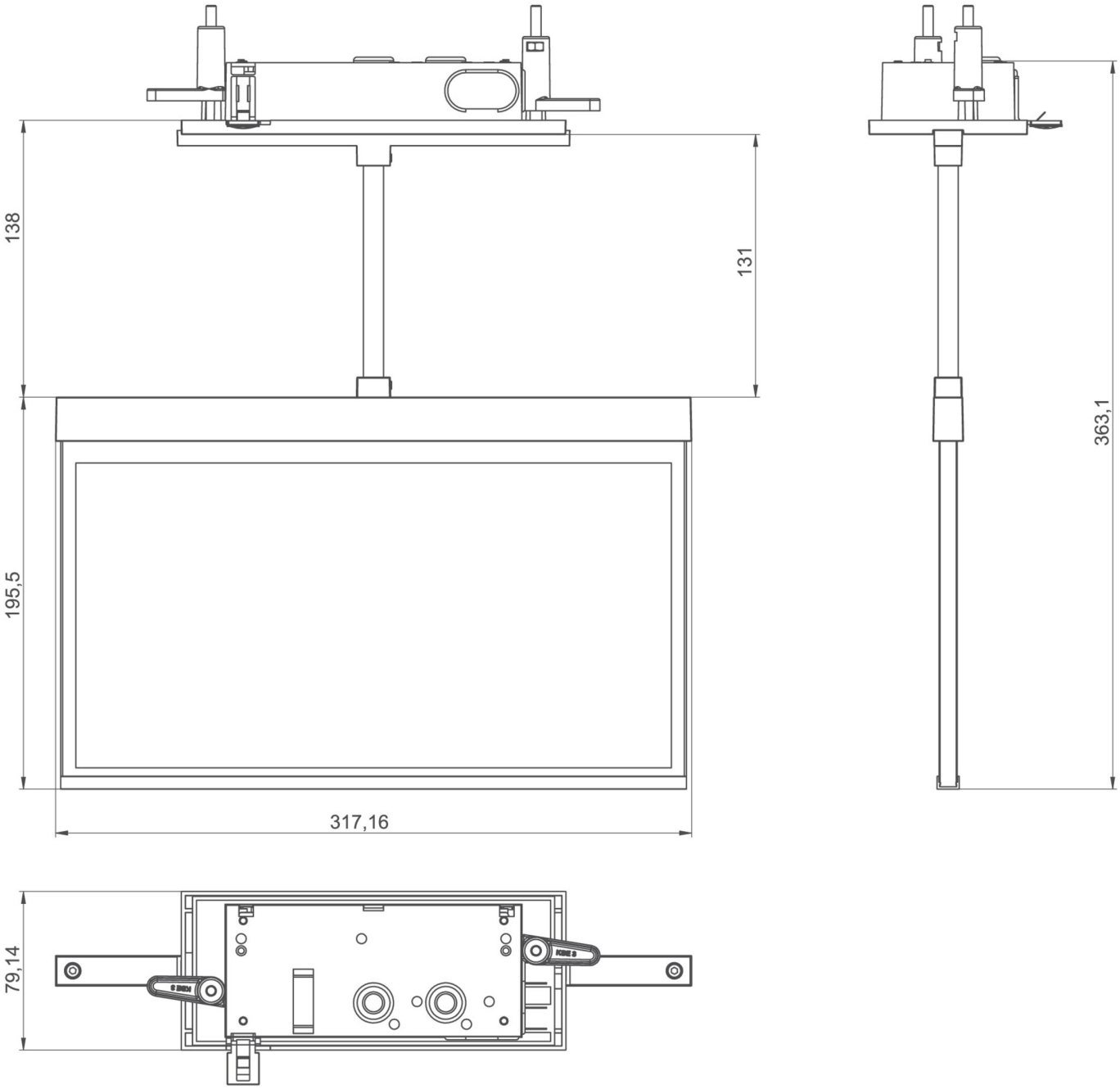

TILBEHØRSLISTE

AM-XBE -

AM-X-PKG - Presisjonskuleforbindelse for firkantede pendler – hellingsutjevning opptil 23°

LIGNENDE PRODUKTER

Varenr.	Bilde	Overvåkning	System	Farge	investering	Automatisk in-speksjonsbok	Vedlikehold-sinnsats	fjernvedlike-hold	maks. lys	Individuell lys-overvåking
AXCP009ML		Sentral strøm-forsyning (ML)	Sentral strøm-forsyning	RAL 9003	€€€	Ja	lav	Ja	1920 kroner per system	sentralt
AXCP009ML-AZ		Sentral strøm-forsyning (ML)	Sentral strøm-forsyning	RAL 7016	€€€	Ja	lav	Ja	1920 kroner per system	sentralt
AXCP509CC		CoreCompact 24 (CC)	Sentral strøm-forsyning	RAL 9003	€€	Ja	lav	Ja		sentralt
AXCP509CC-AZ		CoreCompact 24 (CC)	Sentral strøm-forsyning	RAL 7016	€€	Ja	lav	Ja		sentralt
AXCP509CC-E		CoreCompact 24 (CC)	Sentral strøm-forsyning	Edelstahl	€€	Ja	lav	Ja		sentralt

Fra: 28.11.2026 - Det tas forbehold om tekniske endringer og feil.