Art.-Nr: FMWD009ML-AZ
Markeringslys Sentraliserte systemer Veggkonstruksjon, Sentral strømforsyning (ML), CPS, 20 m, IP65, Pressstøping av sink, antrasitt



Robust sink-trykkstøpt redningstegnlampe for dynamisk rømningsveistyring.

Det er 10 visningsalternativer tilgjengelig både i normal drift og aktivert drift. De to driftstilstandene kan enkelt velges ved hjelp av en roterende kodebryter.

Driftstilstandene aktiveres via en potensialfri kontakt, for eksempel av en røykvarsler eller brannalarmanlegget. Tilførselen som kreves for den potensialfrie kontakten genereres og overvåkes i lampen. Dette betyr at ingen ekstra strømforsyning er nødvendig og den potensialfrie kontakten kan kobles direkte til lampen. En lokal direkte tilkobling øker systemsikkerheten.

Styring og overvåking via sentralt strømforsyningssystem.

Mer informasjon
www.rp-group.com/nb_NO/item/FMWD009ML-AZ

TEKNISKE DATA

Type armatur	Markeringslys
Monteringstype	Veggkonstruksjon
Leseravstand	20 m
Piktogram	sett
Lyskilde	LED
Koffertmateriale	Zinc die-cast
Farge på huset	antrasitt
IP-beskyttelse)	IP65
Slagstyrke (IK)	8
Sertifisering	Waste disposal, CE, D-sign, HACCP (food law conformity)
Beskyttelsesklasse	1
System	Sentraliserte systemer
Overvåkning	Central power supply (ML)
Nødrift	CPS
Batteri	/
Driftsmodus	Individuell lysveksling
Inngangsspenning AC	230 V

Inngangsfrekvens	50/60 Hz
Inngangsspenning DC	216 V
Maks effekt.	5,4 W
Ytelse DS	5,4 W
Ytelse BS	2,8 W
Omgivelsestemperatur DS	-5 °C to 40 °C
Omgivelsestemperatur BS	-5 °C to 40 °C
dybde	58 mm
Bredde	262 mm
Høyde	188 mm
Vekt	1.96
Vekt inkludert emballasje	2.06
Tverrsnitt for tilkobling	2.5 mm²
Koblingsinngang	Ja
Blokkering av nødlys	Nei
Batteritilkobling	Nei
Dimmefunksjon	Ja
Tolltariffnummer	94056180
GTIN	4260581717728

TEKNISK TEGNING

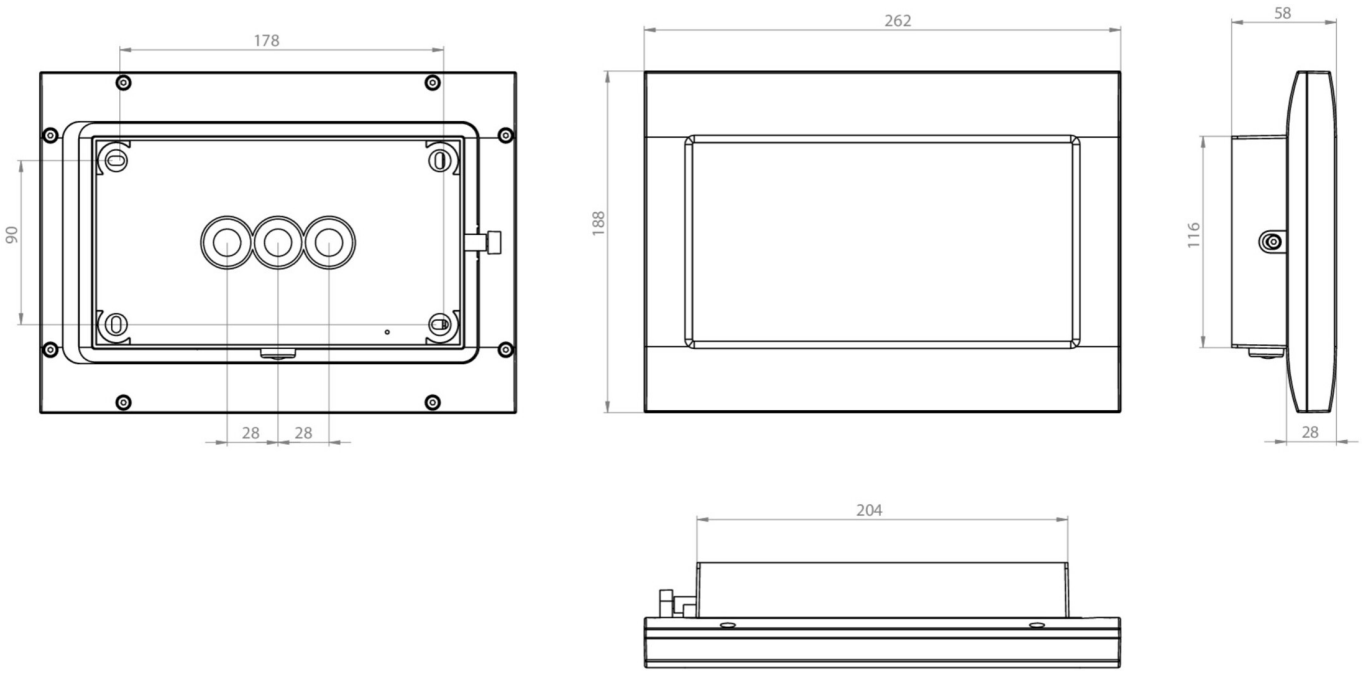

TILBEHØRSLISTE

FMWA001 -

FMFH -

LIGNENDE PRODUKTER

Varenr.	Bilde	Overvåkning	System	Farge	investering	Automatisk in-speksjonsbok	Vedlikehold-sinnsats	fjernvedlike-hold	maks. lys	Individuell lys-overvåking
FMWD009ML		Sentral strøm-forsyning (ML)	Sentral strøm-forsyning	RAL 9003	€€€	Ja	lav	Ja	1920 kroner per system	sentralt

Fra: 23.11.2026 - Det tas forbehold om tekniske endringer og feil.