RP GROUP
SOLUTIONS IN SAFETY + LIGHTING

Art.-Nr: FMW009ML-AZ
Markeringslys Sentraliserte systemer
Veggkonstruksjon, CPS, 20 m, IP65, Sinkstøping, antrasitt

Robust sink-trykkstøpt redningstegnlampe for veggmontering, for merking av rømnings- og redningsveier.

Piktogrammet er plassert på innsiden, der det er beskyttet av en gjennomsiktig rute.

Styring og overvåking via sentralt strømforsyningssystem. Planleggingssikkerhet tilbys med logisk forhåndsbestemte trykte piktogrammer. Piktogrammene i henhold til DIN ISO 7010 (pil høyre, venstre og bunn) er inkludert som standard i leveringsomfanget. På forespørsel kan merkingen også gjøres etter kundens spesifikasjoner.

Mer informasjon
www.rp-group.com/nb_NO/item/FMW009ML-AZ

TEKNISKE DATA

Type armatur	Markeringslys
Monteringstype	Veggkonstruksjon
Leseravstand	20 m
Piktogram	sett
Lyskilde	LED
Koffertmateriale	Sinkstøping
Farge på huset	antrasitt
IP-beskyttelse)	IP65
Slagstyrke (IK)	8
Sertifisering	WEEE, CE, D-tegn
Beskyttelsesklasse	1
System	Sentraliserte systemer
Overvåkning	Central power supply (ML)
Nødrift	CPS
Batteri	/
Driftsmodus	Individuell lysveksling
Inngangsspenning AC	230 V
Inngangsfrekvens	50/60 Hz

Inngangsspenning DC	216 V
Maks effekt.	3,4 W
Ytelse DS	3,4 W
Ytelse BS	1,1 W
Omgivelsestemperatur DS	-20 °C to 40 °C
Omgivelsestemperatur BS	-20 °C to 40 °C
dybde	58 mm
Bredde	262 mm
Høyde	188 mm
Vekt	1.96
Vekt inkludert emballasje	2.06
Tverrsnitt for tilkobling	2.5 mm²
Koblingsinngang	Ja
Blokkering av nødlys	Nei
Batteritilkobling	Nei
Dimmefunksjon	Ja
Tolltariffnummer	94056180
GTIN	4260581717759

TEKNISK TEGNING

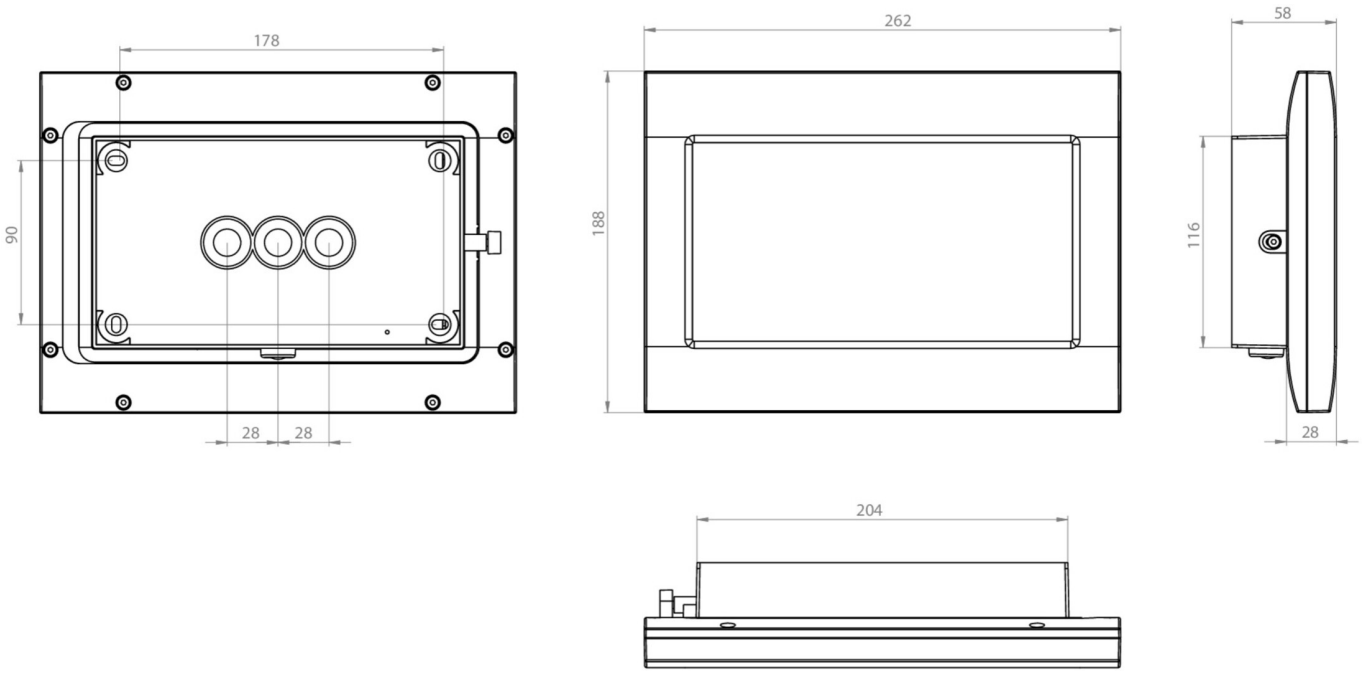

TILBEHØRSLISTE

FMDA001-AZ - Høykvalitets takarmatur for FM-lamper, ensidig, antrasitt

FMDA002-AZ - Dobbeltsidig takarmatur for nødbelysning – antrasitt, FM-kompatibel

FMFH -

FMDA002 - Profesjonell takarmatur (dobbeltsidig) for FM-nødlys, hvit

LIGNENDE PRODUKTER

Varenr.	Bilde	Overvåkning	System	Farge	investering	Automatisk in-speksjonsbok	Vedlikehold-sinnsats	fjernvedlike-hold	maks. lys	Individuell lys-overvåking
FMW009ML		Sentral strøm-forsyning (ML)	Sentral strøm-forsyning	RAL 9003	€€€	Ja	lav	Ja	1920 kroner per system	sentralt
FMW509CC		CoreCompact 24 (CC)	Sentral strøm-forsyning	RAL 9003	€€	Ja	lav	Ja		sentralt
FMW509CC-AZ		CoreCompact 24 (CC)	Sentral strøm-forsyning	RAL 7016	€€	Ja	lav	Ja		sentralt

Fra: 10.07.2026 - Det tas forbehold om tekniske endringer og feil.