RP GROUP
SOLUTIONS IN SAFETY + LIGHTING

Art.-Nr: AMCP403WL
Markeringslys Enkelt batteri
Innfelt tak med pendel, Trådløs profesjonell (WL), 3 timer, 22 m, IP20, Pressstøping av sink, hvit



Moderne sink-trykkstøpt redningstegnlampe med pendel for innfelt takmontering. Rednings- og rømningsveiene kan merkes enten på en eller begge sider.

Den tilhører lampefamilien i A-serien, som tilbyr løsninger for alle typer installasjoner og ble premiert den tyske designprisen for sin enhetlige, lineære design.

Trådløs sentral styring og overvåking for store installasjoner med opptil 50 000 lamper med Wireless Professional. Planleggingssikkerhet tilbys med logisk forhåndsbestemte trykte piktogrammer. Piktogrammene i henhold til DIN ISO 7010 (pil høyre, venstre og bunn) er inkludert som standard i leveringsomfanget. På forespørsel kan merkingen også gjøres etter kundens spesifikasjoner.

CE

5 JAHRE 5 YEARS GARANTIE WARRANTY

Mer informasjon
www.rp-group.com/nb_NO/item/AMCP403WL

TEKNISKE DATA

Type armatur	Markeringslys
Monteringstype	Innfelt tak med pendel
Leseravstand	22 m
Piktogram	sett
Lyskilde	LED
Koffertmateriale	Zinc die-cast
Farge på huset	hvit
IP-beskyttelse)	IP20
Slagstyrke (IK)	≥ 3
Sertifisering	Waste disposal, CE, 5 Years waranty
Beskyttelsesklasse	2
System	Enkelt batteri
Overvåkning	Wireless Professional (WL)
Nødrift	3 timer
Batteri	LiFePO4 3,2 V/1,2 Ah
Driftsmodus	Standby kobling / permanent kobling
Inngangsspenning AC	230 V

Inngangsfrekvens	50 Hz
Maks effekt.	4,7 W
Ytelse DS	3,5 W
Ytelse BS	0,8 W
Omgivelsestemperatur DS	-5 °C to 40 °C
Omgivelsestemperatur BS	-5 °C to 40 °C
dybde	79 mm
Bredde	241 mm
Høyde	159 mm
Installasjonslengde	176 mm
Installasjonsbredde	68 mm
Installasjonshøyde	40 mm
Vekt	1.32
Vekt inkludert emballasje	1.68
Tverrsnitt for tilkobling	2.5 mm²
Koblingsinngang	Ja
Blokkering av nødlys	Ja
Batteritilkobling	Støpsel
Dimmefunksjon	Ja
Tolltariffnummer	94056180
GTIN	4260682152916

TEKNISK TEGNING

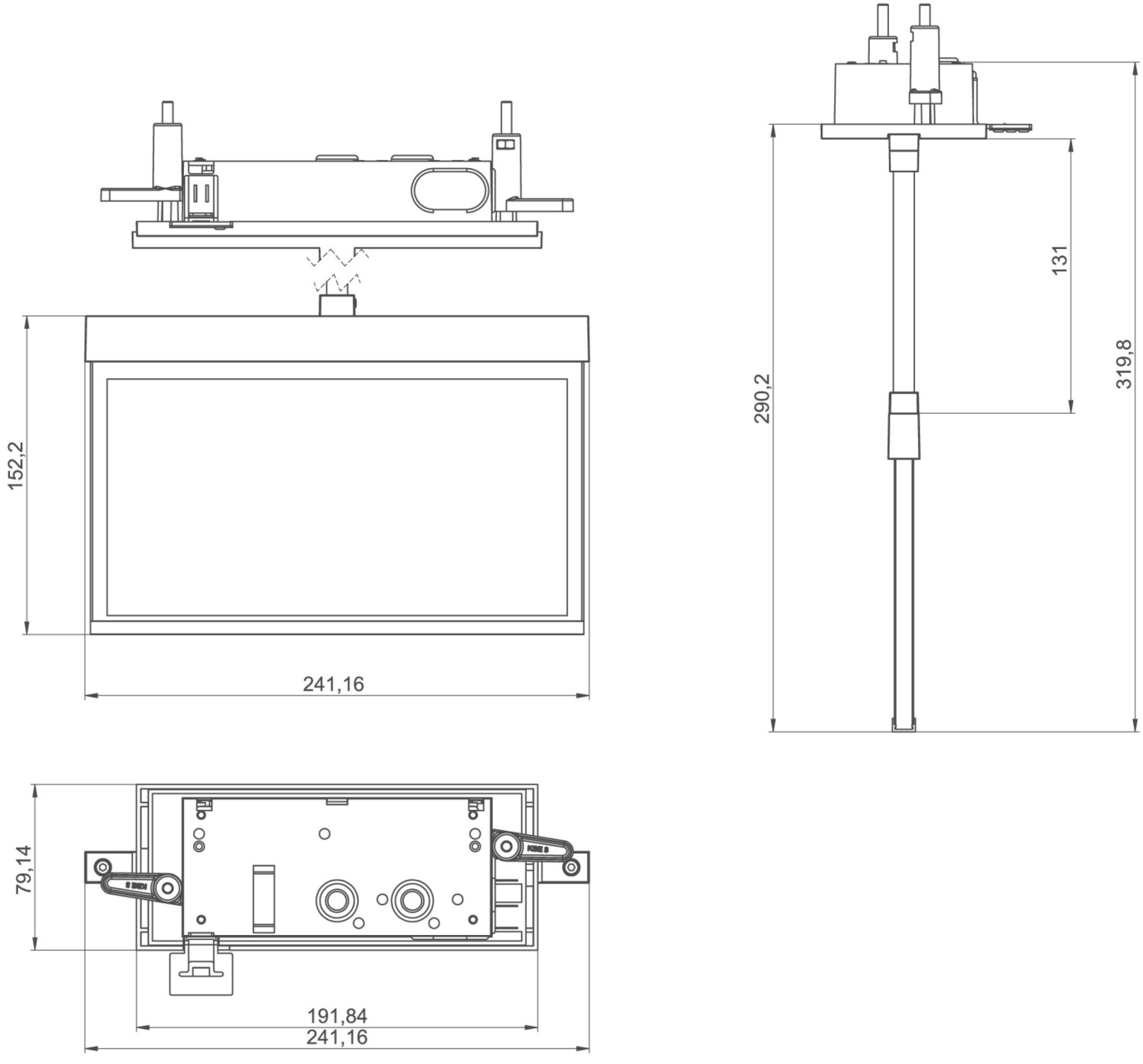

TILBEHØRSLISTE

AM-XBE -

LFPN3212-SET-2AKKU - Batteri

AM-X-PKG - Presisjonskuleforbindelse for firkantede pendler – hellingsutjevning opptil 23°

LIGNENDE PRODUKTER

Varenr.	Bilde	Overvåkning	System	Farge	investering	Automatisk in-speksjonsbok	Vedlikehold-sinnsats	fjernvedlike-hold	maks. lys	Individuell lys-overvåking
AMCP403WL-AZ		Trådløs profes-jonell (WL)	Ett batteri	RAL 7016	€€	Ja	lav	Ja	1 000 per sys-tem	sentralt
AMCP403WL-E		Trådløs profes-jonell (WL)	Ett batteri	Edelstahl	€€	Ja	lav	Ja	1 000 per sys-tem	sentralt

Fra: 28.11.2026 - Det tas forbehold om tekniske endringer og feil.