RP GROUP
SOLUTIONS IN SAFETY + LIGHTING

## Art.-Nr: AXWA403WL-E
## Markeringslys Enkelt batteri
## Flagg for veggkonstruksjon, 3 timer, 30 m, IP40, Sinkstøping, rustfritt stål

Moderne sink-trykkstøpt redningstegnlampe for veggmontering. Veggbraketten merker rednings- og rømningsveiene i rett vinkel på veggen. Det kan gjøres enten på én eller begge sider.

Den tilhører lampefamilien i A-serien, som tilbyr løsninger for alle typer installasjoner og ble premiert den tyske designprisen for sin enhetlige, lineære design.

Trådløs sentral styring og overvåking for store installasjoner med opptil 50 000 lamper med Wireless Professional. Planleggingssikkerhet tilbys med logisk forhåndsbestemte trykte piktogrammer. Piktogrammene i henhold til DIN ISO 7010 (pil høyre, venstre og bunn) er inkludert som standard i leveringsomfanget. På forespørsel kan merkingen også gjøres etter kundens spesifikasjoner.

Mer informasjon
www.rp-group.com/nb_NO/item/AXWA403WL-E

## TEKNISKE DATA

| | |
|---|---|
| Type armatur | Markeringslys |
| Monteringstype | Flagg for veggkonstruksjon |
| Leseravstand | 30 m |
| Piktogram | sett |
| Lyskilde | LED |
| Koffertmateriale | Sinkstøping |
| Farge på huset | rustfritt stål |
| IP-beskyttelse) | IP40 |
| Slagstyrke (IK) | ≥ 3 |
| Sertifisering | WEEE, CE, 5 års garanti |
| Beskyttelsesklasse | 2 |
| System | Enkelt batteri |
| Overvåkning | Wireless Professional (WL) |
| Nødrift | 3 timer |
| Batteri | LiFePO4 3,2 V/1,2 Ah |
| Driftsmodus | Standby kobling / permanent kobling |

| | |
|---|---|
| Inngangsspenning AC | 230 V |
| Inngangsfrekvens | 50 Hz |
| Maks effekt. | 5,6 W |
| Ytelse DS | 4,5 W |
| Ytelse BS | 0,8 W |
| Omgivelsestemperatur DS | -5 °C to 40 °C |
| Omgivelsestemperatur BS | -5 °C to 40 °C |
| dybde | 80 mm |
| Bredde | 372 mm |
| Høyde | 229 mm |
| Vekt | 1.77 |
| Vekt inkludert emballasje | 2.26 |
| Tverrsnitt for tilkobling | 2.5 mm² |
| Koblingsinngang | Ja |
| Blokkering av nødlys | Ja |
| Batteritilkobling | Støpsel |
| Dimmefunksjon | Ja |
| Tolltariffnummer | 94056180 |
| GTIN | 4260682155146 |

## TEKNISK TEGNING

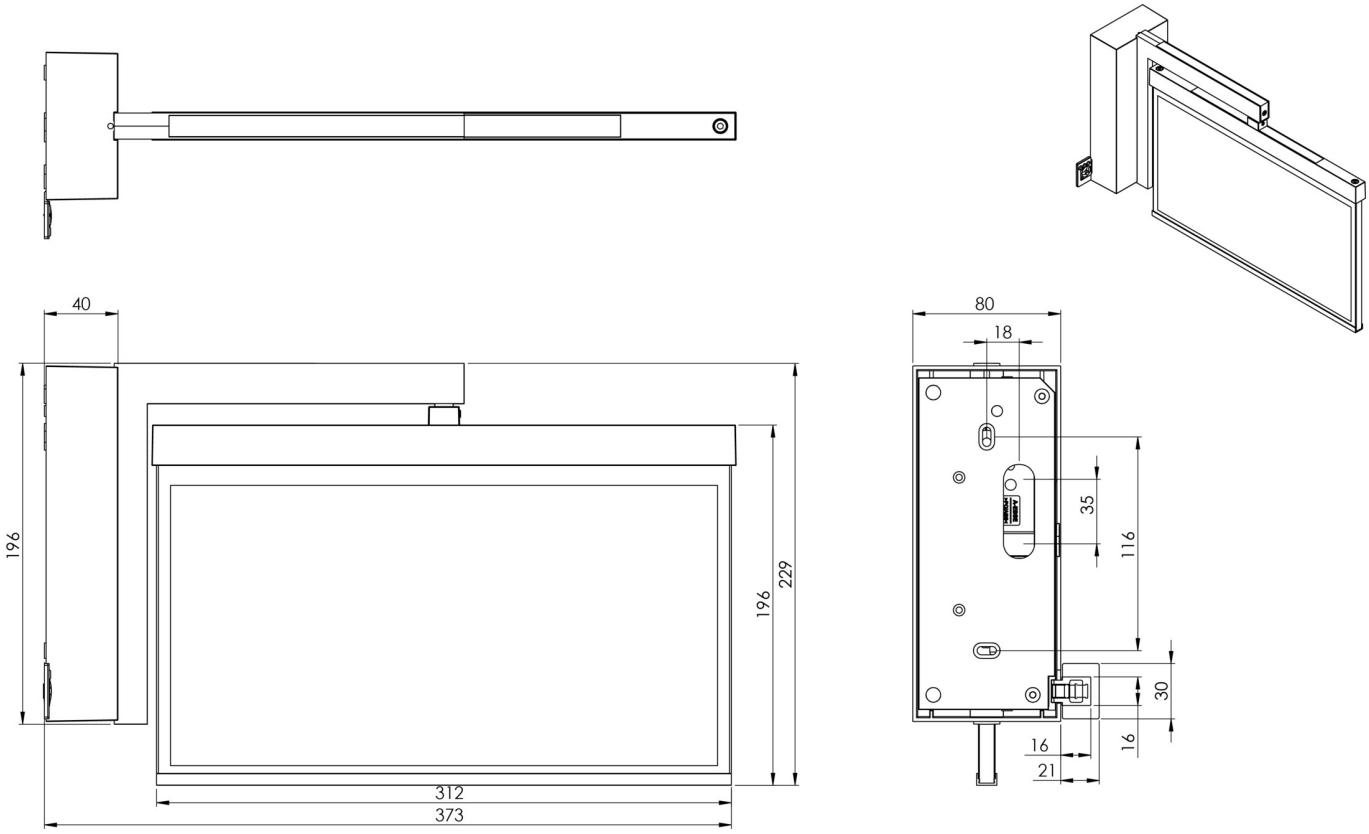


## TILBEHØRSLISTE

AM-X-APA - AM/AX utenpåliggende adapter

LFPN3212-SET-2AKKU - Batteri

## LIGNENDE PRODUKTER

| Varenr. | Bilde | Overvåkning | System | Farge | investering | Automatisk in-speksjonsbok | Vedlikehold-sinnsats | fjernvedlike-hold | maks. lys | Individuell lys-overvåking |
|---|---|---|---|---|---|---|---|---|---|---|
| AXWA403WL | | Trådløs profes-jonell (WL) | Ett batteri | RAL 9003 | €€ | Ja | lav | Ja | 1 000 per sys-tem | sentralt |
| AXWA403WL-AZ | | Trådløs profes-jonell (WL) | Ett batteri | RAL 7016 | €€ | Ja | lav | Ja | 1 000 per sys-tem | sentralt |

Fra: 02.09.2026 - Det tas forbehold om tekniske endringer og feil.