## Art.-Nr: AXEP408WL-E
## Markeringslys Enkelt batteri
## Innfelt tak med pendel, Trådløs profesjonell (WL), 8 timer, 30 m, IP20, Pressstøping av sink, rustfritt stål



Moderne sink-trykkstøpt redningstegnlampe med pendel for innfelt takmontering. Med en installasjonsdiameter på 68 mm kan denne lampen enkelt integreres i mange miljøer. Rednings- og rømningsveiene kan merkes enten på en eller begge sider.

Den tilhører lampefamilien i A-serien, som tilbyr løsninger for alle typer installasjoner og ble premiert den tyske designprisen for sin enhetlige, lineære design.

Trådløs sentral styring og overvåking for store installasjoner med opptil 50 000 lamper med Wireless Professional. Planleggingssikkerhet tilbys med logisk forhåndsbestemte trykte piktogrammer. Piktogrammene i henhold til DIN ISO 7010 (pil høyre, venstre og bunn) er inkludert som standard i leveringsomfanget. På forespørsel kan merkingen også gjøres etter kundens spesifikasjoner.

Mer informasjon
www.rp-group.com/nb_NO/item/AXEP408WL-E

## TEKNISKE DATA

| | |
|---|---|
| Type armatur | Markeringslys |
| Monteringstype | Innfelt tak med pendel |
| Leseravstand | 30 m |
| Piktogram | sett |
| Lyskilde | LED |
| Koffertmateriale | Zinc die-cast |
| Farge på huset | rustfritt stål |
| IP-beskyttelse) | IP20 |
| Slagstyrke (IK) | ≥ 3 |
| Sertifisering | Waste disposal, CE, 5 Years waranty |
| Beskyttelsesklasse | 2 |
| System | Enkelt batteri |
| Overvåkning | Wireless Professional (WL) |
| Nødrift | 8 timer |
| Batteri | LiFePO4 3,2 V/1,2 Ah |

| | |
|---|---|
| Driftsmodus | Standby kobling / permanent kobling |
| Inngangsspenning AC | 230 V |
| Inngangsfrekvens | 50 Hz |
| Maks effekt. | 5,6 W |
| Ytelse DS | 4,5 W |
| Ytelse BS | 0,8 W |
| Omgivelsestemperatur DS | -5 °C to 40 °C |
| Omgivelsestemperatur BS | -5 °C to 40 °C |
| dybde | 79 mm |
| Bredde | 312 mm |
| Høyde | 204 mm |
| Installasjonshøyde | 100 mm |
| Installasjonsdiameter | 68 mm |
| Vekt | 2.32 |
| Vekt inkludert emballasje | 2.81 |
| Tverrsnitt for tilkobling | 2.5 mm² |
| Koblingsinngang | Ja |
| Blokkering av nødlys | Ja |
| Batteritilkobling | Støpsel |
| Dimmefunksjon | Ja |
| Tolltariffnummer | 94056180 |
| GTIN | 4260682155061 |

## TEKNISK TEGNING

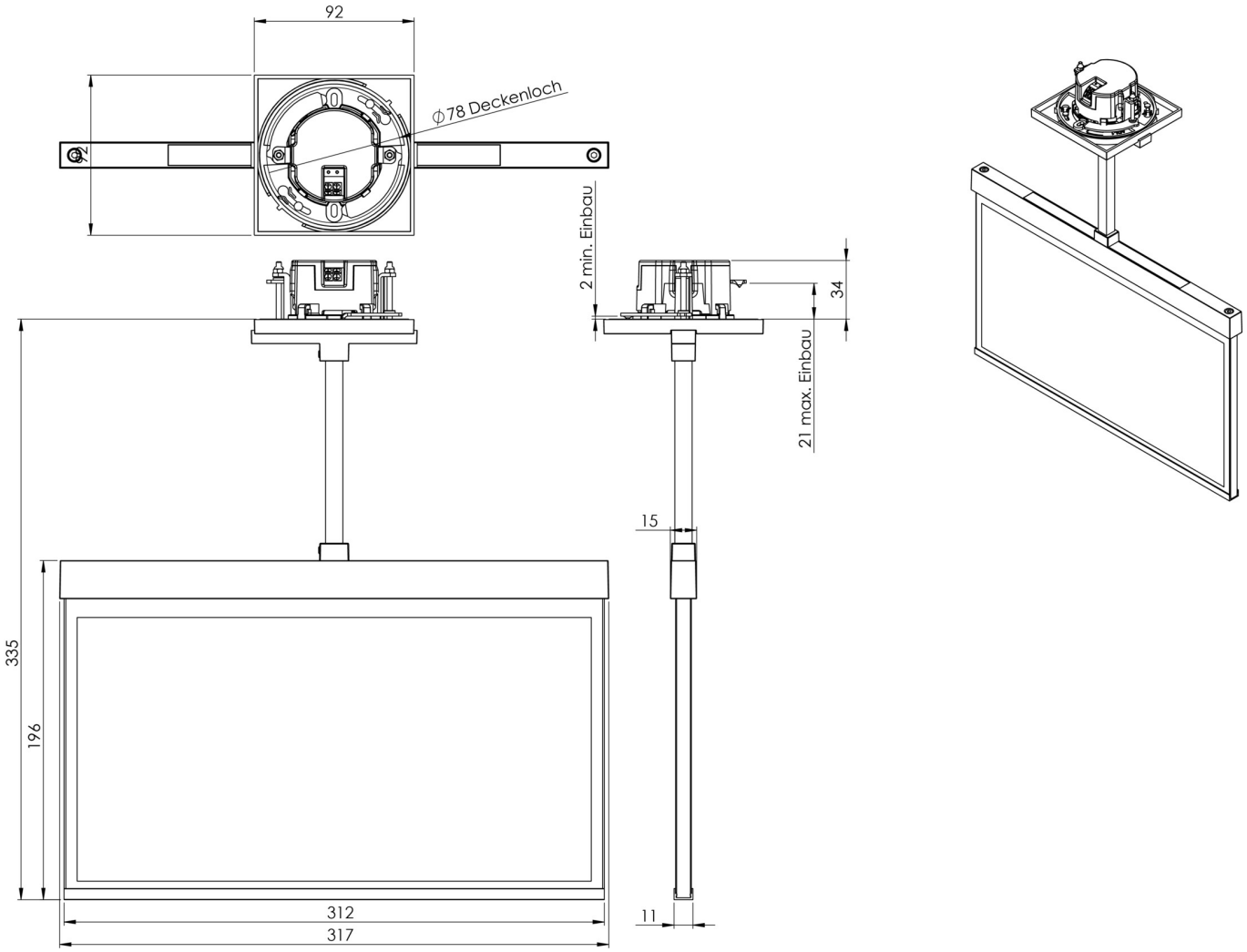


## TILBEHØRSLISTE

AM-X-PKG - Presisjonskuleforbindelse for firkantede pendler – hellingsutjevning opptil 23°

## LIGNENDE PRODUKTER

| Varenr. | Bilde | Overvåkning | System | Farge | investering | Automatisk in-speksjonsbok | Vedlikehold-sinnsats | fjernvedlike-hold | maks. lys | Individuell lys-overvåking |
|---|---|---|---|---|---|---|---|---|---|---|
| AXEP408WL |  | Trådløs profes-jonell (WL) | Ett batteri | RAL 9003 | €€ | Ja | lav | Ja | 1 000 per sys-tem | sentralt |
| AXEP408WL-AZ |  | Trådløs profes-jonell (WL) | Ett batteri | RAL 7016 | €€ | Ja | lav | Ja | 1 000 per sys-tem | sentralt |

Fra: 24.11.2026 - Det tas forbehold om tekniske endringer og feil.