Art.-Nr: AMEP509CC-E
Markeringslys Sentraliserte systemer
Innfelt tak med pendel, CoreCompact 24 (CC), CPS, 22 m, IP20, Pressstøping av sink, rustfritt stål



Moderne sink-trykkstøpt redningstegnlampe med pendel for innfelt takmontering. Med en installasjonsdiameter på 68 mm kan denne lampen enkelt integreres i mange miljøer. Rednings- og rømningsveiene kan merkes enten på en eller begge sider.

Den tilhører lampefamilien i A-serien, som tilbyr løsninger for alle typer installasjoner og ble premiert den tyske designprisen for sin enhetlige, lineære design.

Styring og overvåking via sentral 24 volt svakstrømsystem. Planleggingssikkerhet tilbys med logisk forhåndsbestemte trykte piktogrammer. Piktogrammene i henhold til DIN ISO 7010 (pil høyre, venstre og bunn) er inkludert som standard i leveringsomfanget. På forespørsel kan merkingen også gjøres etter kundens spesifikasjoner.

CE

Mer informasjon
www.rp-group.com/nb_NO/item/AMEP509CC-E

TEKNISKE DATA

Type armatur	Markeringslys
Monteringstype	Innfelt tak med pendel
Leseravstand	22 m
Piktogram	sett
Lyskilde	LED
Koffertmateriale	Zinc die-cast
Farge på huset	rustfritt stål
IP-beskyttelse)	IP20
Slagstyrke (IK)	≥ 3
Sertifisering	Waste disposal, CE
Beskyttelsesklasse	2
System	Sentraliserte systemer
Overvåkning	CoreCompact 24 (CC)
Nødrift	CPS
Batteri	/

Driftsmodus	Standby kobling / permanent kobling
Inngangsspenning AC	24 V
Maks effekt.	2,5 W
Ytelse DS	2,5 W
Ytelse BS	0,4 W
Omgivelsestemperatur DS	-5 °C to 40 °C
Omgivelsestemperatur BS	-5 °C to 40 °C
dybde	92 mm
Bredde	236 mm
Høyde	291 mm
Installasjonshøyde	100 mm
Installasjonsdiameter	68 mm
Vekt	1.25
Vekt inkludert emballasje	1.61
Tverrsnitt for tilkobling	2.5 mm²
Koblingsinngang	Nei
Blokkering av nødlys	Nei
Batteritilkobling	Nei
Dimmefunksjon	Ja
Lysstrømnettverk	165 lm
Lysstrøm nødsituasjon	165 lm
Tolltariffnummer	94056180
GTIN	4260682156440

TEKNISK TEGNING

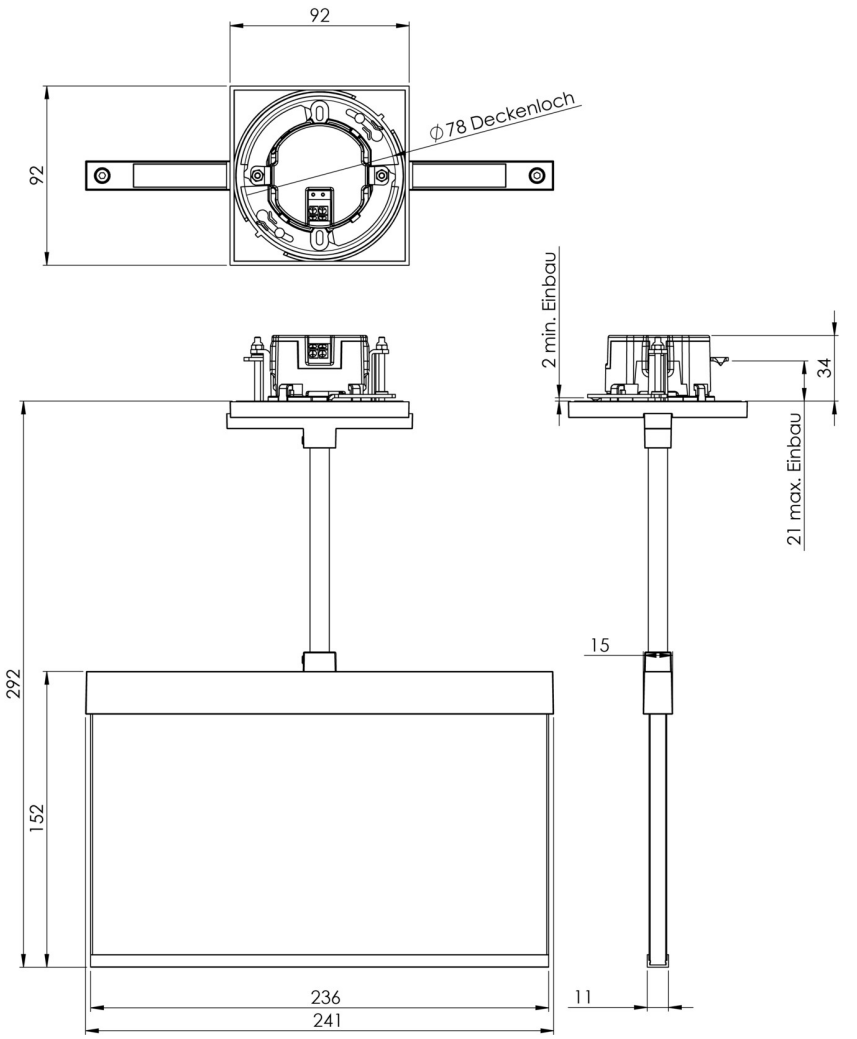

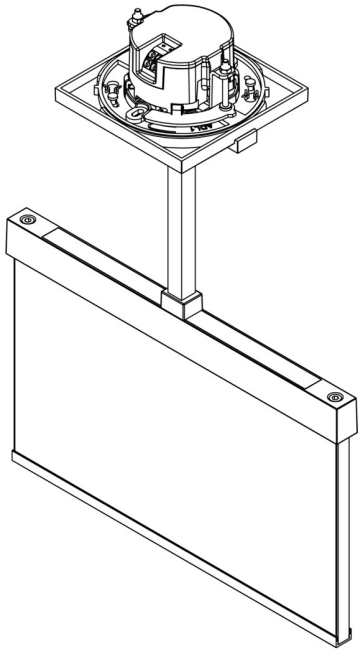

TILBEHØRSLISTE

AM-X-PKG - Presisjonskuleforbindelse for firkantede pendler – hellingsutjevning opptil 23°

Fra: 28.11.2026 - Det tas forbehold om tekniske endringer og feil.