Art.-Nr: AMCP509CC-E
Markeringslys Sentraliserte systemer
Innfelt tak med pendel, CoreCompact 24 (CC), CPS, 22 m, IP20, Pressstøping av sink, rustfritt stål



Moderne sink-trykkstøpt redningstegnlampe med pendel for innfelt takmontering. Rednings- og rømningsveiene kan merkes enten på en eller begge sider.

Den tilhører lampefamilien i A-serien, som tilbyr løsninger for alle typer installasjoner og ble premiert den tyske designprisen for sin enhetlige, lineære design.

Styring og overvåking via sentral 24 volt svakstrømsystem. Planleggingssikkerhet tilbys med logisk forhåndsbestemte trykte piktogrammer. Piktogrammene i henhold til DIN ISO 7010 (pil høyre, venstre og bunn) er inkludert som standard i leveringsomfanget. På forespørsel kan merkingen også gjøres etter kundens spesifikasjoner.

CE

Mer informasjon
www.rp-group.com/nb_NO/item/AMCP509CC-E

TEKNISKE DATA

Type armatur	Markeringslys
Monteringstype	Innfelt tak med pendel
Leseravstand	22 m
Piktogram	sett
Lyskilde	LED
Koffertmateriale	Zinc die-cast
Farge på huset	rustfritt stål
IP-beskyttelse)	IP20
Slagstyrke (IK)	≥ 3
Sertifisering	Waste disposal, CE
Beskyttelsesklasse	2
System	Sentraliserte systemer
Overvåkning	CoreCompact 24 (CC)
Nødrift	CPS
Batteri	/
Driftsmodus	Standby kobling / permanent kobling
Inngangsspenning AC	24 V

Maks effekt.	2,8 W
Ytelse DS	2,8 W
Ytelse BS	0,4 W
Omgivelsestemperatur DS	-5 °C to 40 °C
Omgivelsestemperatur BS	-5 °C to 40 °C
dybde	79 mm
Bredde	241 mm
Høyde	159 mm
Installasjonslengde	176 mm
Installasjonsbredde	68 mm
Installasjonshøyde	40 mm
Vekt	1.28
Vekt inkludert emballasje	1.64
Tverrsnitt for tilkobling	2.5 mm²
Koblingsinngang	Nei
Blokkering av nødlys	Nei
Batteritilkobling	Nei
Lysstrømnettverk	165 lm
Lysstrøm nødsituasjon	165 lm
Tolltariffnummer	94056180
GTIN	4260682156235

TEKNISK TEGNING

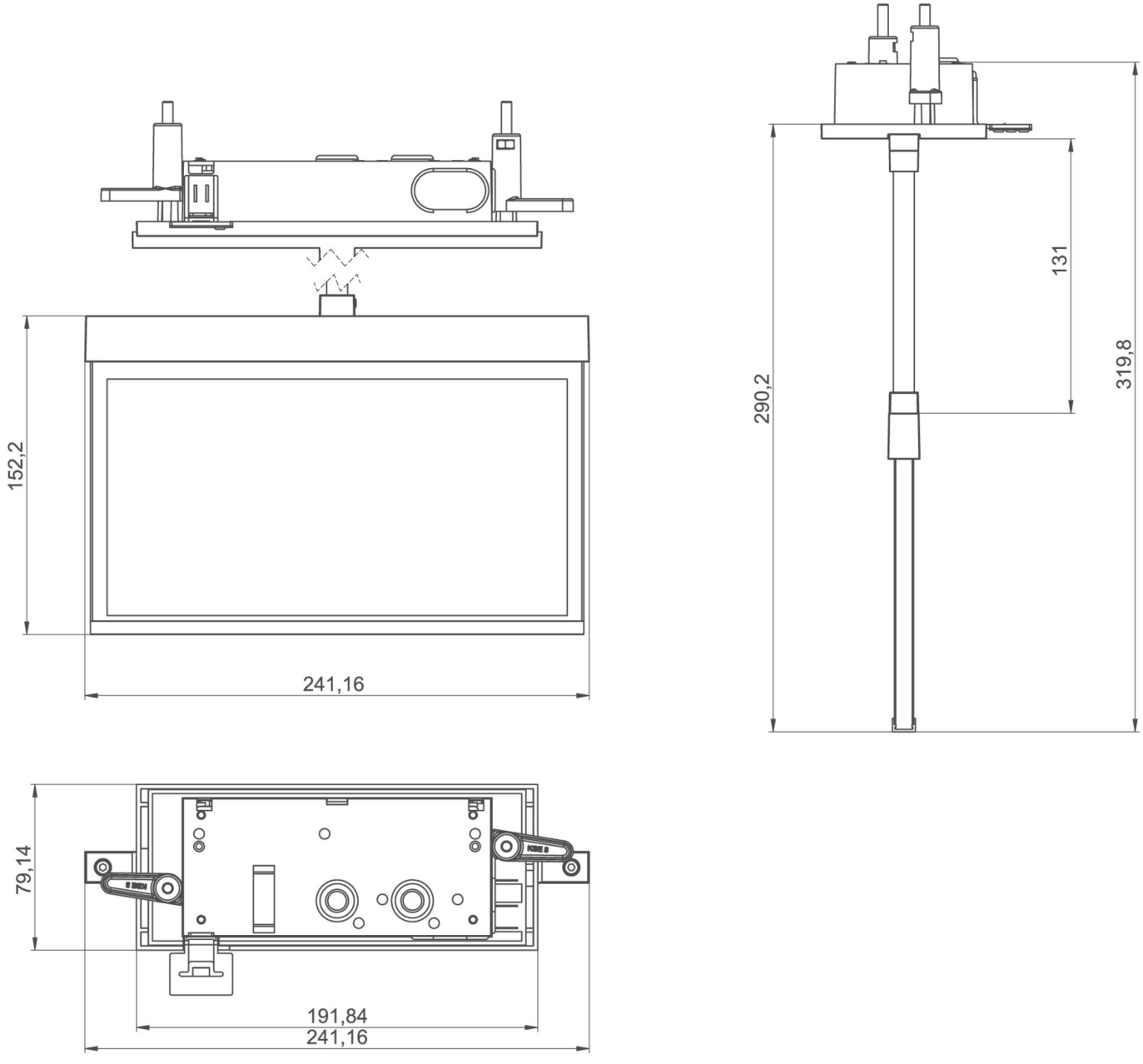

TILBEHØRSLISTE

AM-XBE -

AM-X-PKG - Presisjonskuleforbindelse for firkantede pendler – hellingsutjevning opptil 23°

LIGNENDE PRODUKTER

Varenr.	Bilde	Overvåkning	System	Farge	investering	Automatisk in-speksjonsbok	Vedlikehold-sinnsats	fjernvedlike-hold	maks. lys	Individuell lys-overvåking
AMEP009ML		Sentral strøm-forsyning (ML)	Sentral strøm-forsyning	RAL 9003	€€€	Ja	lav	Ja	1920 kroner per system	sentralt
AMEP009ML-AZ		Sentral strøm-forsyning (ML)	Sentral strøm-forsyning	RAL 7016	€€€	Ja	lav	Ja	1920 kroner per system	sentralt
AMEP009ML-E		Sentral strøm-forsyning (ML)	Sentral strøm-forsyning	Edelstahl	€€€	Ja	lav	Ja	1920 kroner per system	sentralt
AMCP509CC		CoreCompact 24 (CC)	Sentral strøm-forsyning	RAL 9003	€€	Ja	lav	Ja		sentralt
AMCP509CC-AZ		CoreCompact 24 (CC)	Sentral strøm-forsyning	RAL 7016	€€	Ja	lav	Ja		sentralt

Fra: 28.11.2026 - Det tas forbehold om tekniske endringer og feil.