## Art.-Nr: ZAW519CC
## Sikkerhetslys Sentraliserte systemer Veggkonstruksjon, CoreCompact 24 (CC), CPS, IP65, Pressstøping av sink, hvit



Robust overflatemontert vegglampe i sink-trykkstøpt for belysning av rømnings- og redningsveier.

Spesielt egnet for å belyse rømnings- og redningsveier ved utgang og utenfor bygget til trygt område. Stråleegenskapene fordeler lampen parallelt med veggen.

Styring og overvåking via sentral 24 volt svakstrømsystem.

Mer informasjon
www.rp-group.com/nb_NO/item/ZAW519CC

## TEKNISKE DATA

| | |
|---|---|
| Type armatur | Sikkerhetslys |
| Monteringstype | Veggkonstruksjon |
| Piktogram | Nei |
| Lyskilde | LED |
| Koffertmateriale | Zinc die-cast |
| Farge på huset | hvit |
| IP-beskyttelse) | IP65 |
| Slagstyrke (IK) | 8 |
| Sertifisering | Waste disposal, CE, D-sign |
| Beskyttelsesklasse | 3 |
| System | Sentraliserte systemer |
| Overvåkning | CoreCompact 24 (CC) |
| Nødrift | CPS |
| Batteri | / |
| Driftsmodus | Standby kobling / permanent kobling |
| Inngangsspenning AC | 24 V |
| Maks effekt. | 2,1 W |
| Ytelse DS | 2,1 W |
| Ytelse BS | 0,4 W |
| Omgivelsestemperatur DS | -5 °C to 40 °C |

| | |
|---|---|
| Omgivelsestemperatur BS | -5 °C to 40 °C |
| dybde | 315 mm |
| Bredde | 65 mm |
| Høyde | 140 mm |
| Vekt | 1.96 |
| Vekt inkludert emballasje | 2.08 |
| Tverrsnitt for tilkobling | 2.5 mm² |
| Koblingsinngang | Nei |
| Blokkering av nødlys | Nei |
| Batteritilkobling | Nei |
| Dimmefunksjon | Ja |
| Lysstrømnettverk | 220 lm |
| Lysstrøm nødsituasjon | 220 lm |
| Tolltariffnummer | 94056180 |
| GTIN | 4260682157676 |

## TEKNISK TEGNING

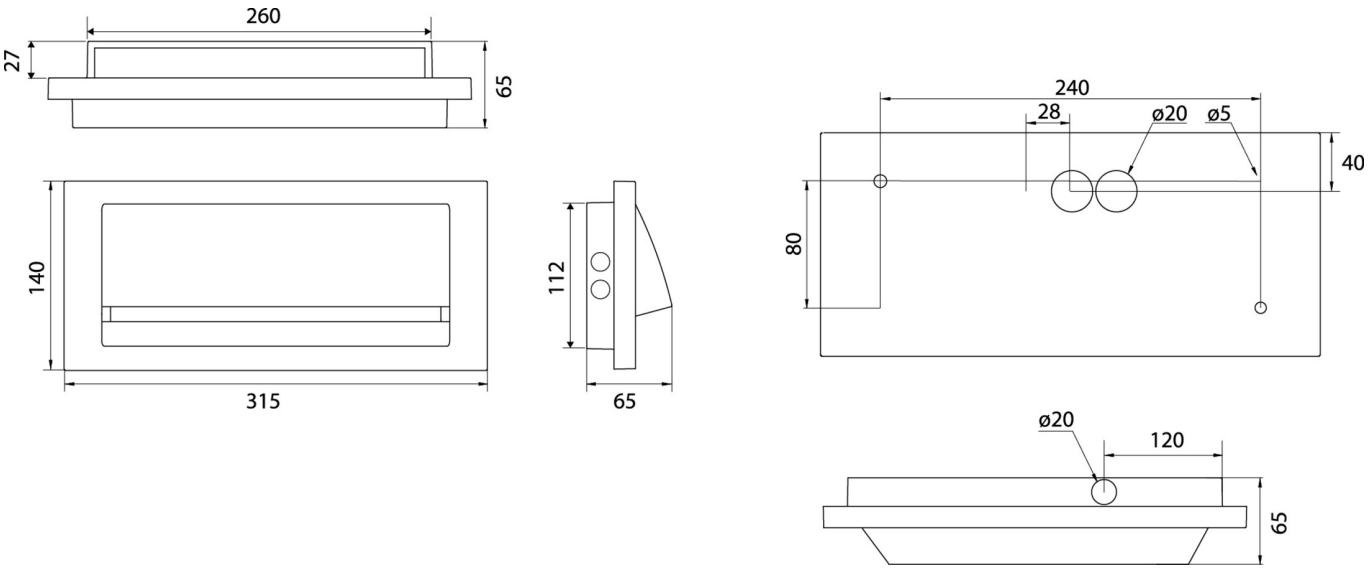


Fra: 23.11.2026 - Det tas forbehold om tekniske endringer og feil.