Art.-Nr: ZAW519CC-AZ
Sikkerhetslys Sentraliserte systemer Veggkonstruksjon, CoreCompact 24 (CC), CPS, IP65, Pressstøping av sink, antrasitt

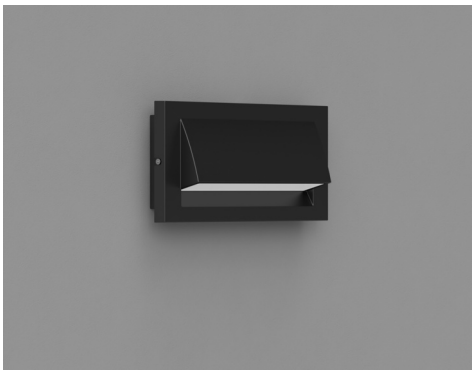

Robust overflatemontert vegglampe i sink-trykkstøpt for belysning av rømnings- og redningsveier.

Spesielt egnet for å belyse rømnings- og redningsveier ved utgang og utenfor bygget til trygt område. Stråleegenskapene fordeler lampen parallelt med veggen.

Styring og overvåking via sentral 24 volt svakstrømsystem.

Mer informasjon
www.rp-group.com/nb_NO/item/ZAW519CC-AZ

TEKNISKE DATA

Type armatur	Sikkerhetslys
Monteringstype	Veggkonstruksjon
Piktogram	Nei
Lyskilde	LED
Koffertmateriale	Zinc die-cast
Farge på huset	antrasitt
IP-beskyttelse)	IP65
Slagstyrke (IK)	8
Sertifisering	Waste disposal, CE, D-sign
Beskyttelsesklasse	3
System	Sentraliserte systemer
Overvåkning	CoreCompact 24 (CC)
Nødrift	CPS
Batteri	/
Driftsmodus	Standby kobling / permanent kobling
Inngangsspenning AC	24 V
Maks effekt.	2,1 W
Ytelse DS	2,1 W
Ytelse BS	0,4 W
Omgivelsestemperatur DS	-5 °C to 40 °C

Omgivelsestemperatur BS	-5 °C to 40 °C
dybde	315 mm
Bredde	65 mm
Høyde	140 mm
Vekt	1.96
Vekt inkludert emballasje	2.08
Tverrsnitt for tilkobling	2.5 mm²
Koblingsinngang	Nei
Blokkering av nødlys	Nei
Batteritilkobling	Nei
Dimmefunksjon	Ja
Lysstrømnettverk	220 lm
Lysstrøm nødsituasjon	220 lm
Tolltariffnummer	94056180
GTIN	4260682157683

TEKNISK TEGNING

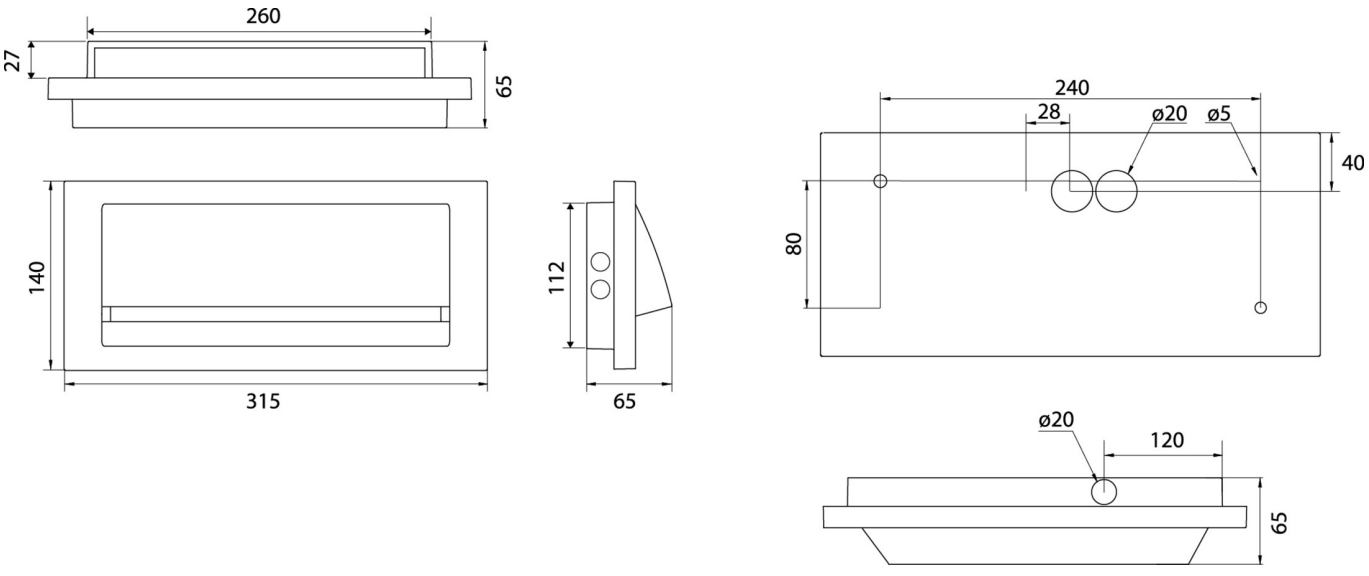

Fra: 23.11.2026 - Det tas forbehold om tekniske endringer og feil.