Art.-Nr: IADL529CC
Sikkerhetslys Sentraliserte systemer Takkonstruksjon, CoreCompact 24 (CC), CPS, IP40, Pressstøping av sink, hvit



Den kompakte LED-sikkerhetslampen IADL i trykkstøpt sink er beregnet for tilkobling til sentralbatterianlegg CC24. Den innovative integrerte linsestøtten med hurtigmonteringsanordning muliggjør fleksibel bruk av forskjellige linsetyper avhengig av bruksområdet. Rund- og korridorslinser er inkludert i leveransen av hver lampe og muliggjør perfekt tilpasning til den aktuelle monteringssituasjonen.

Styring og overvåking via sentral 24 volt svakstrømsystem.

CE

Mer informasjon
www.rp-group.com/nb_NO/item/IADL529CC

TEKNISKE DATA

Type armatur	Sikkerhetslys
Monteringstype	Takkonstruksjon
Piktogram	Nei
Lyskilde	LED
Koffertmateriale	Zinc die-cast
Farge på huset	hvit
IP-beskyttelse)	IP40
Slagstyrke (IK)	6
Sertifisering	CE, Waste disposal
Beskyttelsesklasse	3
System	Sentraliserte systemer
Overvåkning	CoreCompact 24 (CC)
Nødrift	CPS
Batteri	/
Driftsmodus	Standby kobling / permanent kobling
Inngangsspenning AC	24 V
Maks effekt.	1,5 W
Ytelse DS	1,5 W

Ytelse BS	0,4 W
Omgivelsestemperatur DS	-5 °C to 40 °C
Omgivelsestemperatur BS	-5 °C to 40 °C
Høyde	44 mm
diameter	57 mm
Vekt	0.18
Vekt inkludert emballasje	0.21
Tverrsnitt for tilkobling	2.5 mm²
Koblingsinngang	Nei
Blokkering av nødlys	Nei
Batteritilkobling	Nei
Dimmefunksjon	Ja
Lysstrømnettverk	140 lm
Lysstrøm nødsituasjon	140 lm
Tolltariffnummer	94056180
GTIN	4260682159533

TEKNISK TEGNING

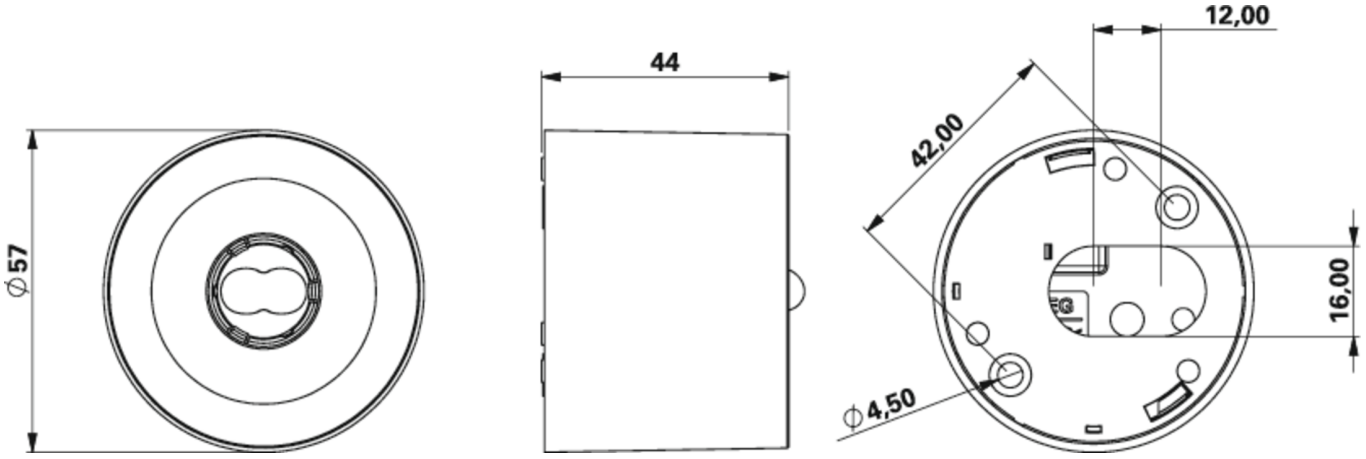

Fra: 28.11.2026 - Det tas forbehold om tekniske endringer og feil.