Art.-Nr: FLU10ML
Sikkerhetslys, Generelt lys Sentraliserte systemer Universell, Sentral strømforsyning (ML), CPS, IP66, Pressstøping av sink, Svart



Praktisk flomlys som med sin høye beskyttelsesklasse IP66 og belagte aluminiumshus er egnet for innendørs og utendørs bruk. Takket være sikkerhetslampens brede strålevinkel kan store områder lett belyses. Overvåkingsmodulen MU06 er montert i det medfølgende separate huset.

Styring og overvåking via sentralt strømforsyningssystem.

Mer informasjon
www.rp-group.com/nb_NO/item/FLU10ML

TEKNISKE DATA

Type armatur	Sikkerhetslys, Generelt lys
Monteringstype	Universell
Piktogram	Nei
Lyskilde	LED
Koffertmateriale	Zinc die-cast
Farge på huset	Svart
IP-beskyttelse)	IP66
Slagstyrke (IK)	8
Sertifisering	CE, Waste disposal, RoHS, ENEC, Type-tested
Beskyttelsesklasse	1
System	Sentraliserte systemer
Overvåkning	Central power supply (ML)
Nødrift	CPS
Batteri	/
Driftsmodus	Standby-krets
Inngangsspenning AC	230 V
Inngangsfrekvens	50/60 Hz
Inngangsspenning DC	216 V
Maks effekt.	11,5 W
Ytelse DS	11,5 W

Ytelse BS	1,5 W
Omgivelsestemperatur DS	-25 °C to 38 °C
Omgivelsestemperatur BS	-25 °C to 40 °C
dybde	175 mm
Bredde	165 mm
Høyde	34 mm
Vekt	2.1
Vekt inkludert emballasje	2.35
Tverrsnitt for tilkobling	2,5 mm²
Koblingsinngang	Nei
Blokkering av nødlys	Nei
Batteritilkobling	Nei
Dimmefunksjon	Nei
Lysstrømnettverk	1900 lm
Lysstrøm nødsituasjon	1900 lm
EOF	1
Tolltariffnummer	94054239
GTIN	4260682159779

TEKNISK TEGNING

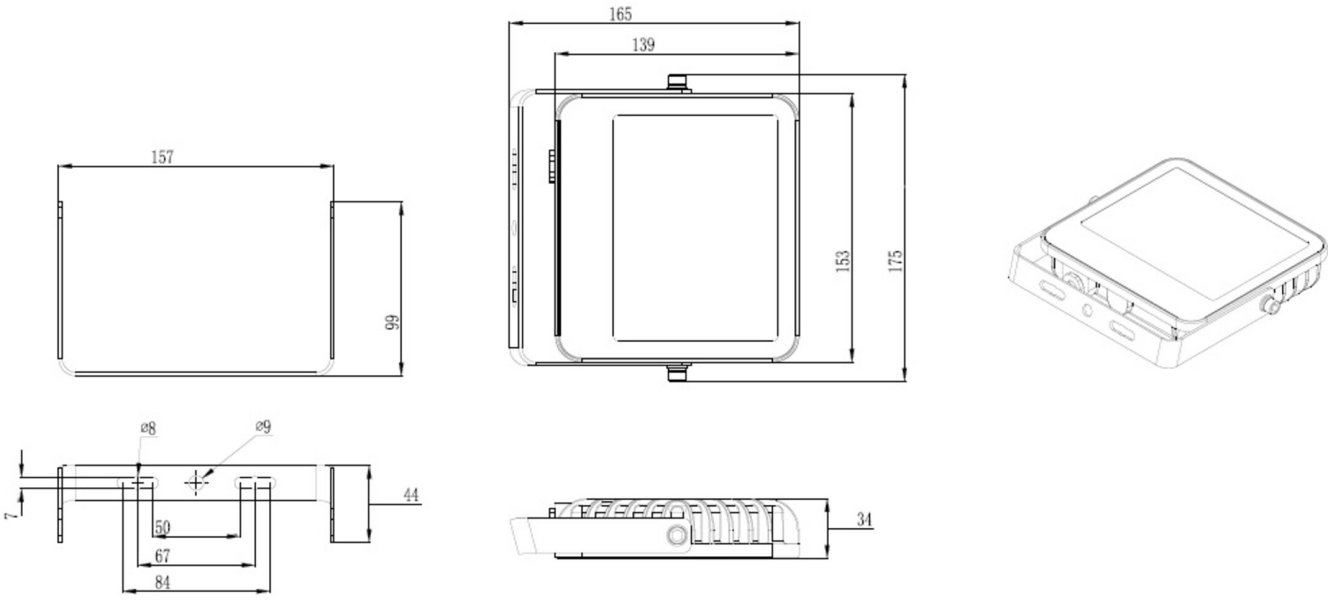

Maße MU05-BOX

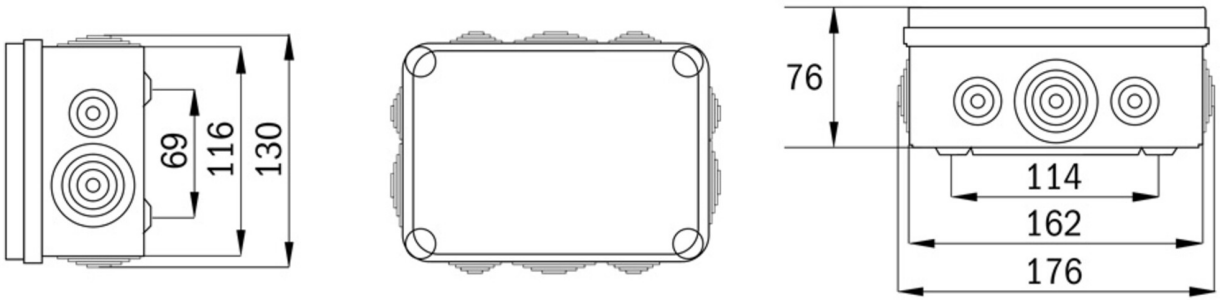

TILBEHØRSLISTE

MU05-BOX - MU05 Overvåkingsmodul for enkeltlamper | IP65/IK07

LIGNENDE PRODUKTER

Varenr.	Bilde	Overvåkning	System	Farge	investering	Automatisk in-speksjonsbok	Vedlikehold-sinnsats	fjernvedlike-hold	maks. lys	Individuell lys-overvåking
FLU30ML		Sentral strøm-forsyning (ML)	Sentral strøm-forsyning	RAL 9005	€€€	Ja	lav	Ja	1920 kroner per system	sentralt
FLU50ML		Sentral strøm-forsyning (ML)	Sentral strøm-forsyning	RAL 9005	€€€	Ja	lav	Ja	1920 kroner per system	sentralt

Fra: 29.11.2026 - Det tas forbehold om tekniske endringer og feil.