RP GROUP
SOLUTIONS IN SAFETY + LIGHTING

Art.-Nr: AMCP401SC
Markeringslys Enkelt batteri
Innfelt tak med pendel, Selvkontroll (SC), 1 time, 22 m, IP20, Pressstøping av sink, hvit



Moderne sink-trykkstøpt redningstegnlampe med pendel for innfelt takmontering. Rednings- og rømningsveiene kan merkes enten på en eller begge sider.

Den tilhører lampefamilien i A-serien, som tilbyr løsninger for alle typer installasjoner og ble premiert den tyske designprisen for sin enhetlige, lineære design.

Automatisk overvåking av sikkerhetslampen med SelfControl. Planleggingssikkerhet tilbys med logisk forhåndsbestemte trykte piktogrammer. Piktogrammene i henhold til DIN ISO 7010 (pil høyre, venstre og bunn) er inkludert som standard i leveringsomfanget. På forespørsel kan merkingen også gjøres etter kundens spesifikasjoner.

CE

5 JAHRE 5 YEARS GARANTIE WARRANTY

Mer informasjon
www.rp-group.com/nb_NO/item/AMCP401SC

TEKNISKE DATA

Type armatur	Markeringslys
Monteringstype	Innfelt tak med pendel
Leseravstand	22 m
Piktogram	sett
Lyskilde	LED
Koffertmateriale	Zinc die-cast
Farge på huset	hvit
IP-beskyttelse)	IP20
Slagstyrke (IK)	≥ 3
Sertifisering	Waste disposal, CE, 5 Years waranty
Beskyttelsesklasse	2
System	Enkelt batteri
Overvåkning	SelfControl (SC)
Nødrift	1 time
Batteri	LiFePO4 3,2 V/1,2 Ah
Driftsmodus	Standby kobling / permanent kobling
Inngangsspenning AC	230 V - 240 V



RP GROUP
SOLUTIONS IN SAFETY + LIGHTING

Inngangsfrekvens	50 Hz
Maks effekt.	4,2 W
Ytelse DS	3,3 W
Ytelse BS	0,9 W
Omgivelsestemperatur DS	-5 °C to 40 °C
Omgivelsestemperatur BS	-5 °C to 40 °C
dybde	79 mm
Bredde	241 mm
Høyde	159 mm
Installasjonslengde	176 mm
Installasjonsbredde	68 mm
Installasjonshøyde	40 mm
Vekt	1.32
Vekt inkludert emballasje	1.68
Tverrsnitt for tilkobling	2,5 mm²
Koblingsinngang	Ja
Blokkering av nødlys	Nei
Batteritilkobling	Støpsel
Dimmefunksjon	Nei
Lysstrømnettverk	180 lm
Lysstrøm nødsituasjon	180 lm
Tolltariffnummer	94056180
GTIN	4260766554513

TEKNISK TEGNING

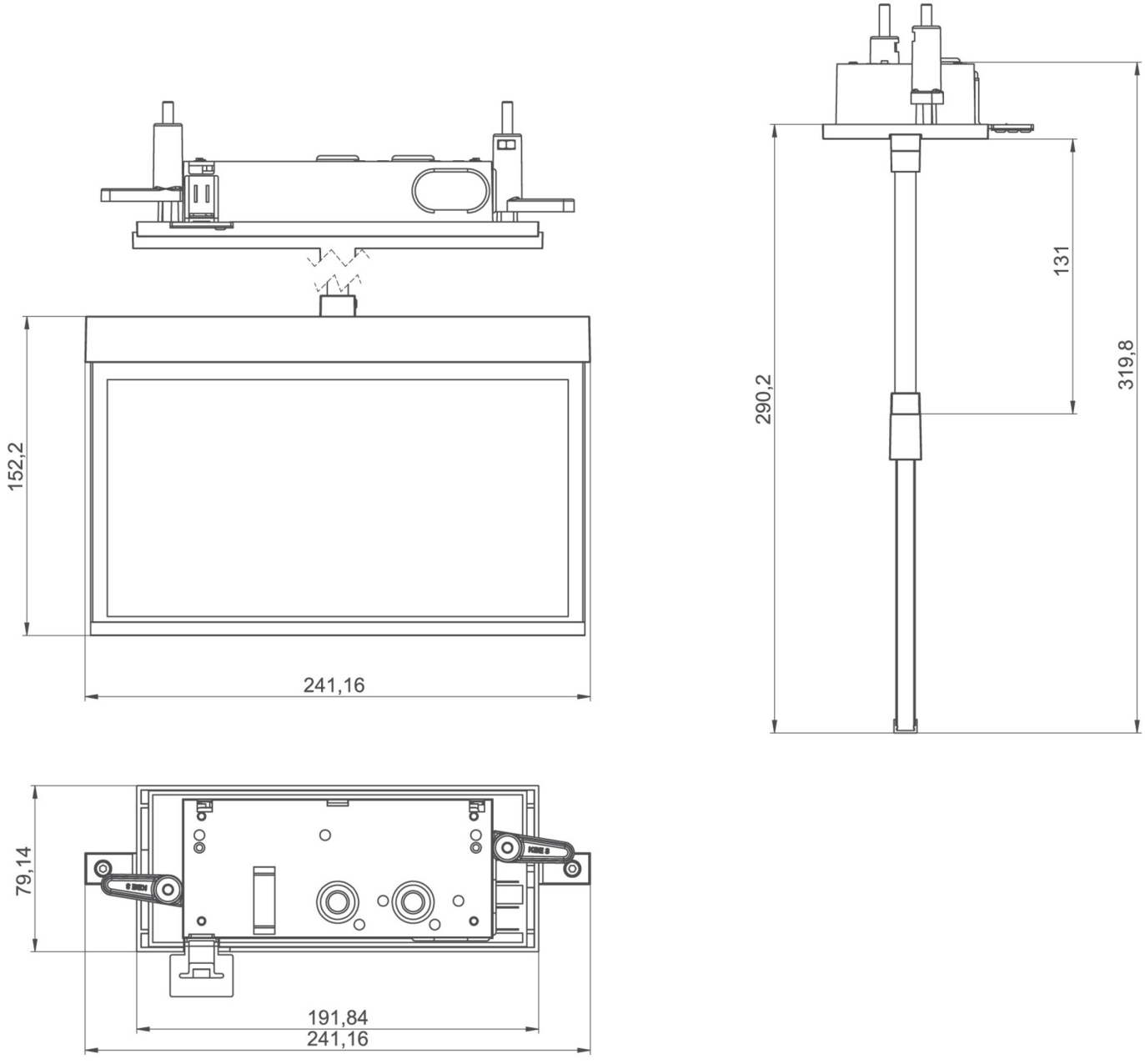

TILBEHØRSLISTE

AM-XBE -

AM-X-PKG - Presisjonskuleforbindelse for firkantede pendler – hellingsutjevning opptil 23°

Fra: 28.11.2026 - Det tas forbehold om tekniske endringer og feil.