RP GROUP
SOLUTIONS IN SAFETY + LIGHTING

## Art.-Nr: QBW423SC
## Generelt lys, Sikkerhetslys Enkelt batteri
## Universell, Selvkontroll (SC), 3 timer, IP44, Plast, hvit

Rundt LED-generelt lampe i plast, som et kombinert sikkerhetslampe i tidløst design.

I tillegg til generell belysning inkluderer den en integrert sikkerhetslampefunksjon. Nødlys-LED-en kan foldes ut uten verktøy under montering, for eksempel for å belyse rømnings- og redningsveier optimalt ved montering på vegg.

Automatisk overvåking av sikkerhetslampen med SelfControl.

Mer informasjon
www.rp-group.com/nb_NO/item/QBW423SC

## TEKNISKE DATA

| | |
|---|---|
| Type armatur | Generelt lys, Sikkerhetslys |
| Monteringstype | Universell |
| Piktogram | Nei |
| Lyskilde | LED |
| Koffertmateriale | Polycarbonate |
| Farge på huset | hvit |
| IP-beskyttelse) | IP44 |
| Slagstyrke (IK) | 6 |
| Sertifisering | Waste disposal, CE, 5 Years waranty |
| Beskyttelsesklasse | 2 |
| System | Enkelt batteri |
| Overvåkning | SelfControl (SC) |
| Nødrift | 3 timer |
| Batteri | LiFePO4 3,2 V/3,3 Ah |
| Driftsmodus | Standby kobling / permanent kobling |
| Inngangsspenning AC | 180 V - 250 V |
| Inngangsfrekvens | 50 Hz |
| Maks effekt. | 8,2 W |
| Ytelse DS | 7 W |
| Ytelse BS | 2 W |

| | |
|---|---|
| Omgivelsestemperatur DS | -5 °C to 40 °C |
| Omgivelsestemperatur BS | -5 °C to 40 °C |
| Høyde | 98 mm |
| diameter | 339 mm |
| Vekt | 1.55 |
| Vekt inkludert emballasje | 1.77 |
| Tverrsnitt for tilkobling | 2,5 mm² |
| Koblingsinngang | Ja |
| Blokkering av nødlys | Nei |
| Batteritilkobling | Støpsel |
| Dimmefunksjon | Nei |
| Lysstrømnettverk | 1800 lm |
| Lysstrøm nødsituasjon | 470 lm |
| EOF | 0.26 |
| Tolltariffnummer | 94056180 |
| GTIN | 4260766558405 |

RP GROUP
SOLUTIONS IN SAFETY + LIGHTING

# TEKNISK TEGNING

# QBW

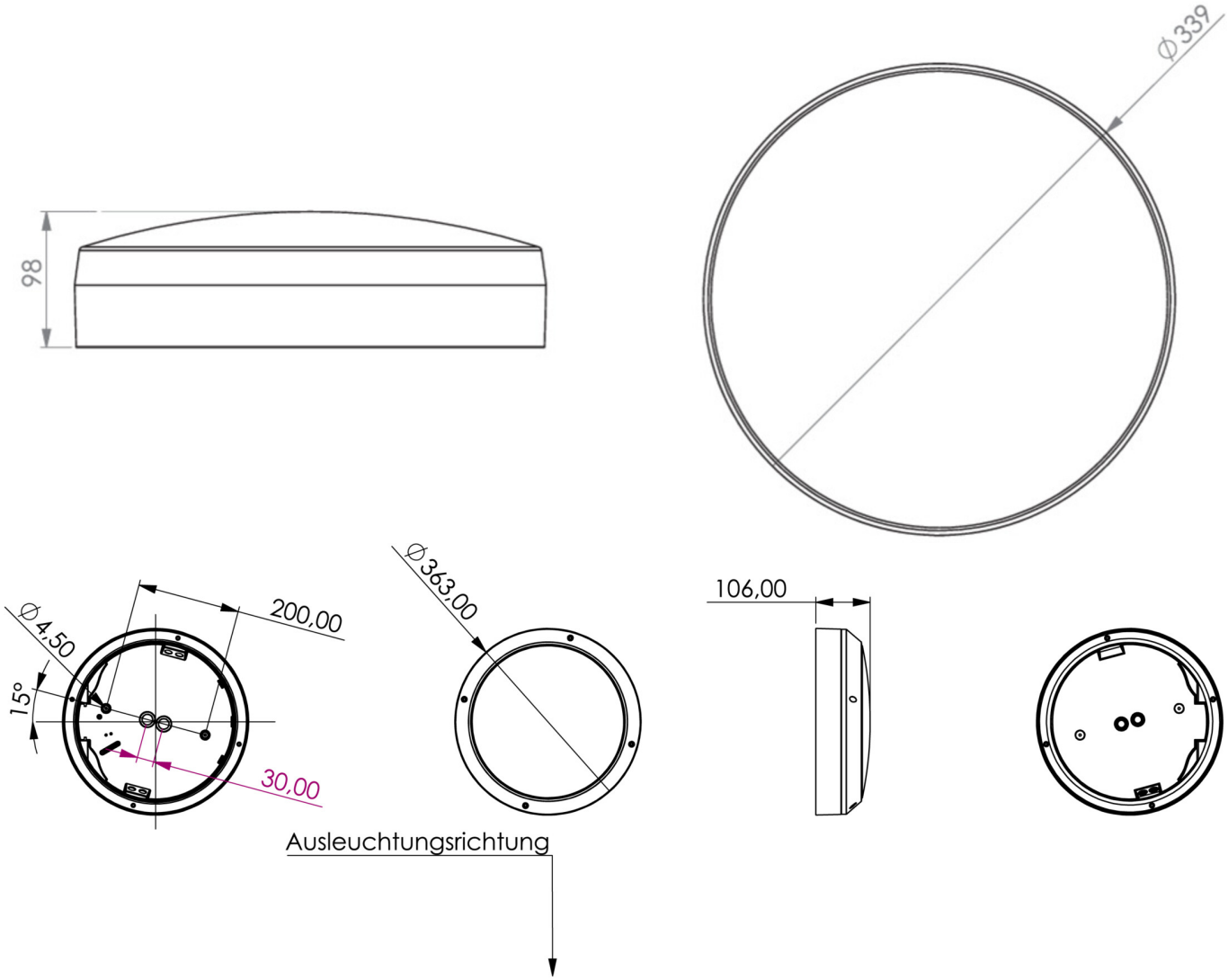
98
Ø339
Ø4,50
200,00
15°
30,00
Ø363,00
106,00
Ausleuchtungsrichtung

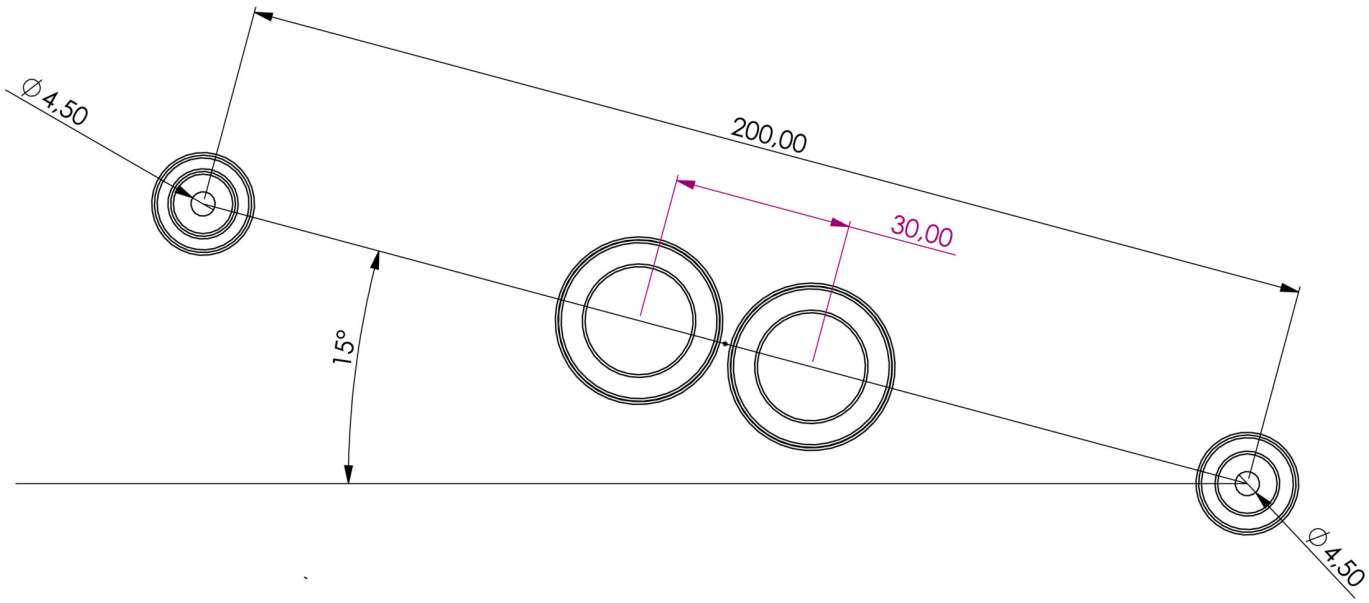


Fra: 14.10.2026 - Det tas forbehold om tekniske endringer og feil.