Art.-Nr: ZAW411SC-TT-AZ
Sikkerhetslys Enkelt batteri Veggkonstruksjon, Selvkontroll (SC), 1 time, IP65, Pressstøping av sink, antrasitt

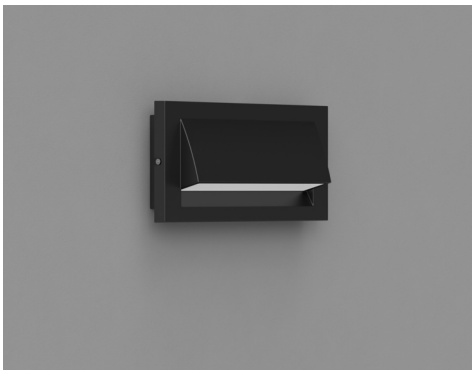

Robust overflatemontert vegglampe av sink-trykkstøpt for belysning av rømnings- og redningsveier i utgangsområdet i henhold til DIN EN 60598-1, DIN EN 60598-2-22 og DIN EN 1838.
Attraktiv design takket være skjulte skruforbindelser. Leveres som ZBA eller LED enkeltbatterilampe.

Automatisk overvåking av sikkerhetslampen med SelfControl. Ønsket piktogram (pil høyre, venstre, topp eller bunn) er inkludert i leveringsomfanget som standard.

Mer informasjon
www.rp-group.com/nb_NO/item/ZAW411SC-TT-AZ

TEKNISKE DATA

Type armatur	Sikkerhetslys
Monteringstype	Veggkonstruksjon
Piktogram	Nei
Lyskilde	LED
Koffertmateriale	Zinc die-cast
Farge på huset	antrasitt
IP-beskyttelse)	IP65
Slagstyrke (IK)	8
Sertifisering	Waste disposal, CE, 5 Years waranty, D-sign
Beskyttelsesklasse	1
System	Enkelt batteri
Overvåkning	SelfControl (SC)
Nødrift	1 time
Batteri	LiFePO4 3,2 V/3,3 Ah
Driftsmodus	Standby kobling / permanent kobling
Inngangsspenning AC	230 V
Inngangsfrekvens	50/60 Hz
Inngangsspenning DC	- V
Maks effekt.	4,6 W

Ytelse DS	3,3 W
Ytelse BS	1 W
Omgivelsestemperatur DS	-25 °C to 40 °C
Omgivelsestemperatur BS	-25 °C to 40 °C
dybde	315 mm
Bredde	65 mm
Høyde	140 mm
Vekt	2.11
Vekt inkludert emballasje	2.23
Tverrsnitt for tilkobling	2.5 mm²
Koblingsinngang	Ja
Blokkering av nødlys	Nei
Batteritilkobling	Støpsel
Dimmefunksjon	Nei
Lysstrømnettverk	190 lm
Lysstrøm nødsituasjon	190 lm
Tolltariffnummer	94056180
GTIN	4260766558153

TEKNISK TEGNING

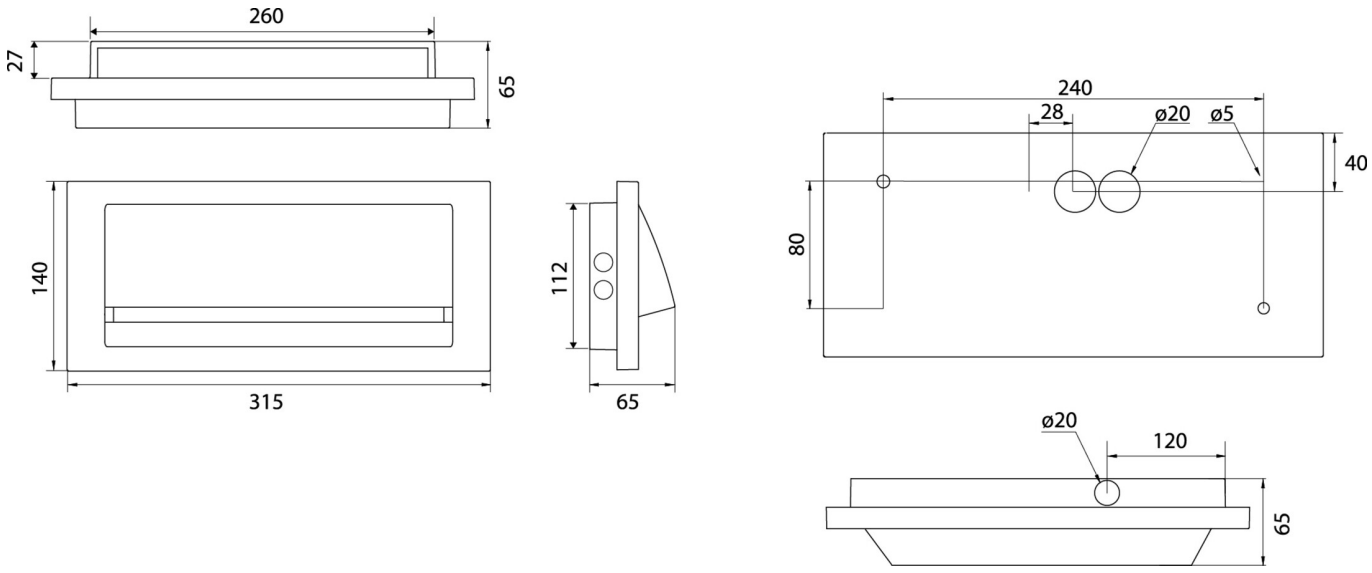

Fra: 23.11.2026 - Det tas forbehold om tekniske endringer og feil.