# Art.-Nr: ZAW413SC-TT-AZ
# Sikkerhetslys Enkelt batteri Veggkonstruksjon, Selvkontroll (SC), 3 timer, IP65, Pressstøping av sink, antrasitt

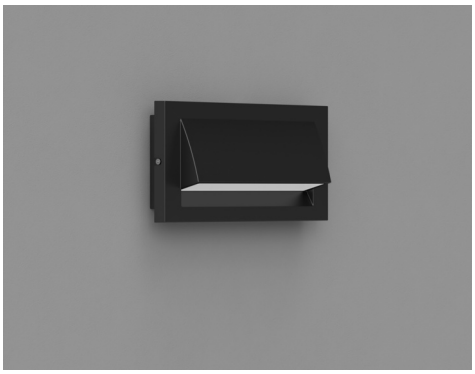

Robust overflatemontert vegglampe av sink-trykkstøpt for belysning av rømnings- og redningsveier i utgangsområdet i henhold til DIN EN 60598-1, DIN EN 60598-2-22 og DIN EN 1838.
Attraktiv design takket være skjulte skruforbindelser. Leveres som ZBA eller LED enkeltbatterilampe.

Automatisk overvåking av sikkerhetslampen med SelfControl. Ønsket piktogram (pil høyre, venstre, topp eller bunn) er inkludert i leveringsomfanget som standard.

Mer informasjon
www.rp-group.com/nb_NO/item/ZAW413SC-TT-AZ

## TEKNISKE DATA

| | |
|---|---|
| Type armatur | Sikkerhetslys |
| Monteringstype | Veggkonstruksjon |
| Piktogram | Nei |
| Lyskilde | LED |
| Koffertmateriale | Zinc die-cast |
| Farge på huset | antrasitt |
| IP-beskyttelse) | IP65 |
| Slagstyrke (IK) | 8 |
| Sertifisering | Waste disposal, CE, 5 Years waranty, D-sign |
| Beskyttelsesklasse | 1 |
| System | Enkelt batteri |
| Overvåkning | SelfControl (SC) |
| Nødrift | 3 timer |
| Batteri | LiFePO4 3,2 V/3,3 Ah |
| Driftsmodus | Standby kobling / permanent kobling |
| Inngangsspenning AC | 230 V |
| Inngangsfrekvens | 50/60 Hz |
| Inngangsspenning DC | - V |
| Maks effekt. | 4,6 W |

| | |
|---|---|
| Ytelse DS | 3,3 W |
| Ytelse BS | 1 W |
| Omgivelsestemperatur DS | -25 °C to 40 °C |
| Omgivelsestemperatur BS | -25 °C to 40 °C |
| dybde | 315 mm |
| Bredde | 65 mm |
| Høyde | 140 mm |
| Vekt | 2.11 |
| Vekt inkludert emballasje | 2.23 |
| Tverrsnitt for tilkobling | 2.5 mm² |
| Koblingsinngang | Ja |
| Blokkering av nødlys | Nei |
| Batteritilkobling | Støpsel |
| Dimmefunksjon | Nei |
| Lysstrømnettverk | 190 lm |
| Lysstrøm nødsituasjon | 190 lm |
| Tolltariffnummer | 94056180 |
| GTIN | 4260766557958 |

## TEKNISK TEGNING

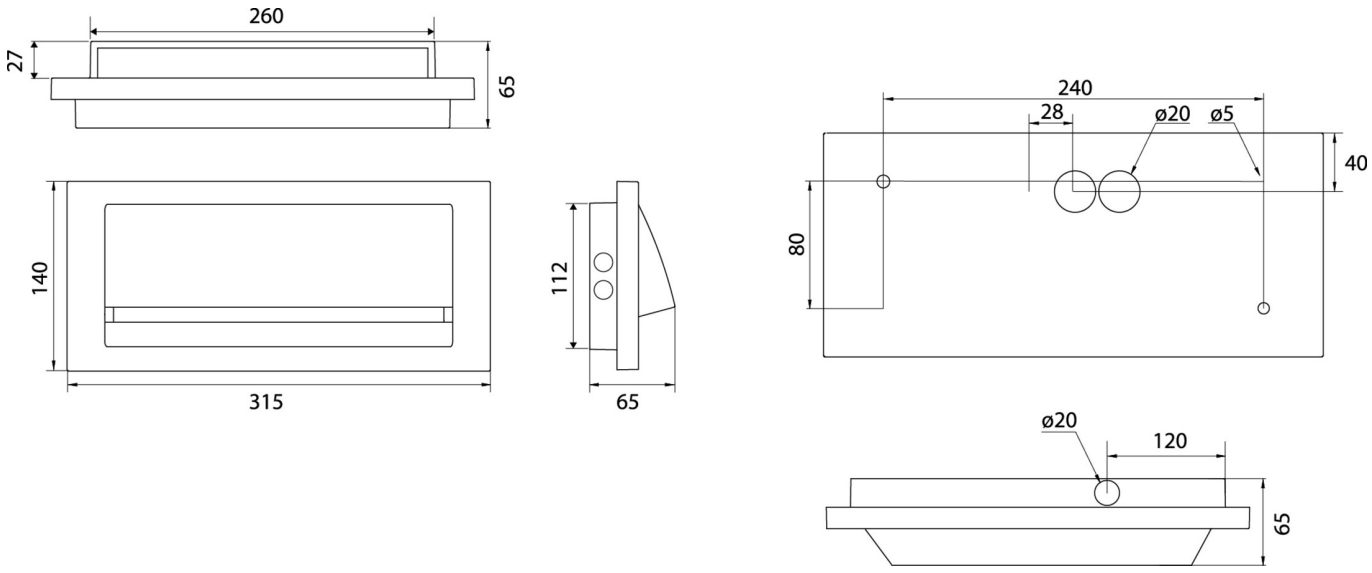


Fra: 23.11.2026 - Det tas forbehold om tekniske endringer og feil.