RP GROUP
SOLUTIONS IN SAFETY + LIGHTING

Art.-Nr: QBW428SC
Generelt lys, Sikkerhetslys Enkelt batteri
Universell, Selvkontroll (SC), 8 timer, IP44, Plast, hvit

Rundt LED-generelt lampe i plast, som et kombinert sikkerhetslampe i tidløst design.

I tillegg til generell belysning inkluderer den en integrert sikkerhetslampefunksjon. Nødlys-LED-en kan foldes ut uten verktøy under montering, for eksempel for å belyse rømnings- og redningsveier optimalt ved montering på vegg.

Automatisk overvåking av sikkerhetslampen med SelfControl.

Mer informasjon
www.rp-group.com/nb_NO/item/QBW428SC

TEKNISKE DATA

Type armatur	Generelt lys, Sikkerhetslys
Monteringstype	Universell
Piktogram	Nei
Lyskilde	LED
Koffertmateriale	Polycarbonate
Farge på huset	hvit
IP-beskyttelse)	IP44
Slagstyrke (IK)	6
Sertifisering	Waste disposal, CE, 5 Years waranty
Beskyttelsesklasse	2
System	Enkelt batteri
Overvåkning	SelfControl (SC)
Nødrift	8 timer
Batteri	LiFePO4 3,2 V/3,3 Ah
Driftsmodus	Standby kobling / permanent kobling
Inngangsspenning AC	180 V - 250 V
Inngangsfrekvens	50 Hz
Maks effekt.	5,3 W
Ytelse DS	3,9 W
Ytelse BS	2 W

Omgivelsestemperatur DS	-5 °C to 40 °C
Omgivelsestemperatur BS	-5 °C to 40 °C
Høyde	98 mm
diameter	339 mm
Vekt	1.55
Vekt inkludert emballasje	1.77
Tverrsnitt for tilkobling	2,5 mm²
Koblingsinngang	Ja
Blokkering av nødlys	Nei
Batteritilkobling	Støpsel
Dimmefunksjon	Nei
Lysstrømnettverk	1800 lm
Lysstrøm nødsituasjon	190 lm
EOF	0.11
Tolltariffnummer	94056120
GTIN	4262483023273

RP GROUP
SOLUTIONS IN SAFETY + LIGHTING

TEKNISK TEGNING

QBW

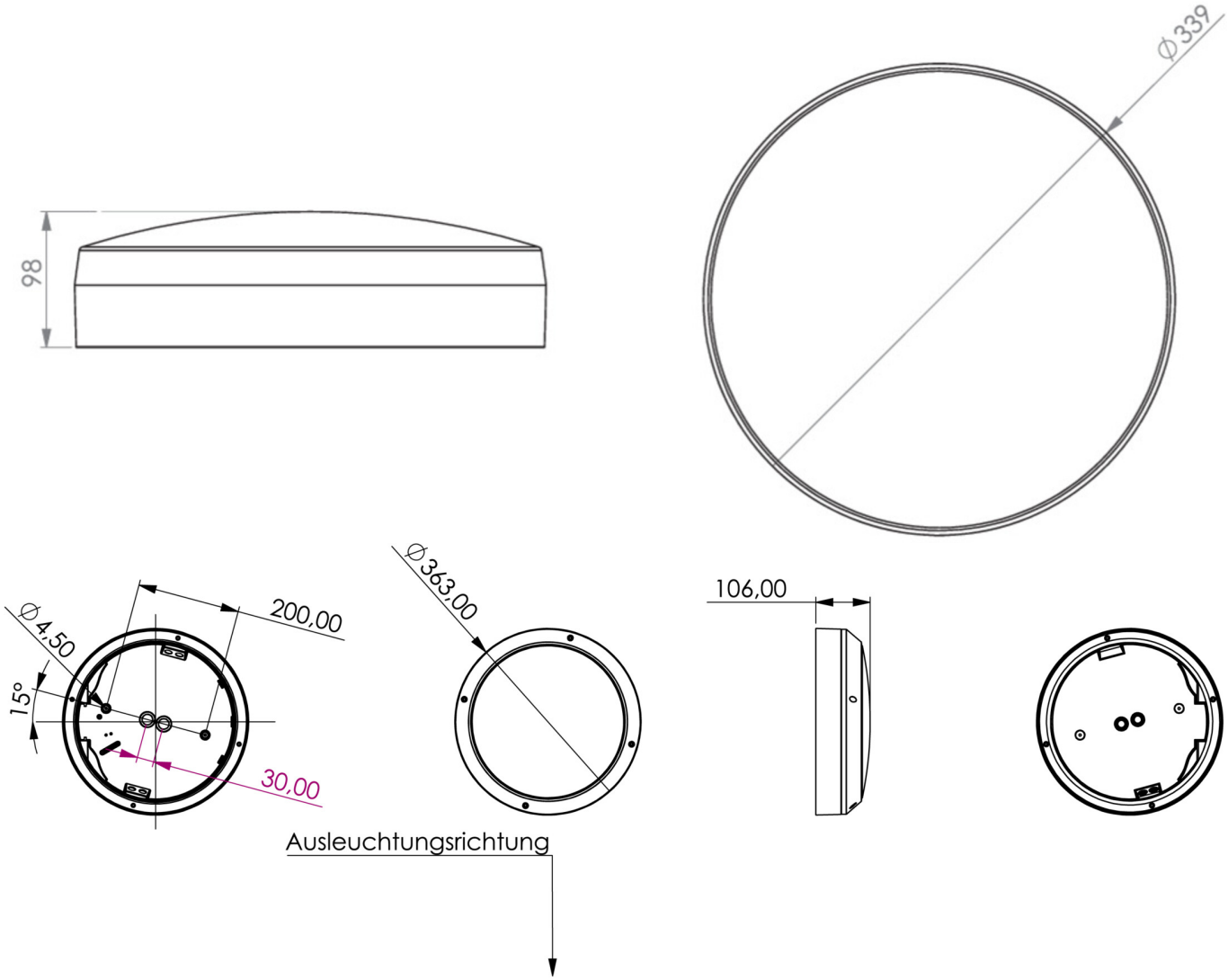
98
Ø339
Ø4,50
200,00
15°
30,00
Ø363,00
106,00
Ausleuchtungsrichtung

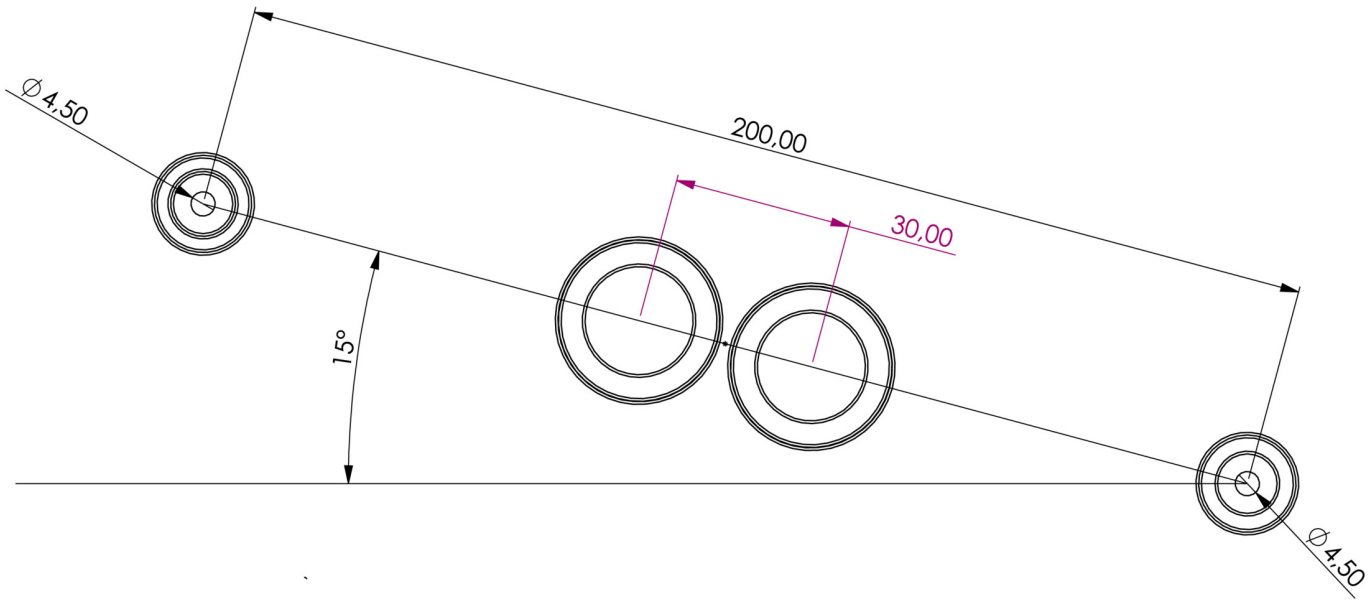

Fra: 14.10.2026 - Det tas forbehold om tekniske endringer og feil.