Art.-Nr: ZAW411SC
Sikkerhetslys Enkelt batteri Veggkonstruksjon, Selvkontroll (SC), 1 time, IP65, Pressstøping av sink, hvit



Robust overflatemontert vegglampe i sink-trykkstøpt for belysning av rømnings- og redningsveier.

Spesielt egnet for å belyse rømnings- og redningsveier ved utgang og utenfor bygget til trygt område. Stråleegenskapene fordeler lampen parallelt med veggen.

Automatisk overvåking av sikkerhetslampen med SelfControl.

Mer informasjon
www.rp-group.com/nb_NO/item/ZAW411SC

TEKNISKE DATA

Type armatur	Sikkerhetslys
Monteringstype	Veggkonstruksjon
Piktogram	Nei
Lyskilde	LED
Koffertmateriale	Zinc die-cast
Farge på huset	hvit
IP-beskyttelse)	IP65
Slagstyrke (IK)	8
Sertifisering	Waste disposal, CE, 5 Years waranty, D-sign
Beskyttelsesklasse	1
System	Enkelt batteri
Overvåkning	SelfControl (SC)
Nødrift	1 time
Batteri	LiFePO4 3,2 V/1,6 Ah
Driftsmodus	Standby kobling / permanent kobling
Inngangsspenning AC	230 V
Inngangsfrekvens	50/60 Hz
Inngangsspenning DC	- V
Maks effekt.	4,6 W
Ytelse DS	3,3 W

Ytelse BS	1 W
Omgivelsestemperatur DS	-5 °C to 35 °C
Omgivelsestemperatur BS	-5 °C to 40 °C
dybde	315 mm
Bredde	65 mm
Høyde	140 mm
Vekt	2.07
Vekt inkludert emballasje	2.19
Tverrsnitt for tilkobling	2.5 mm²
Koblingsinngang	Ja
Blokkering av nødlys	Nei
Batteritilkobling	Støpsel
Dimmefunksjon	Nei
Lysstrømnettverk	190 lm
Lysstrøm nødsituasjon	190 lm
Tolltariffnummer	94056180
GTIN	4262483024805

TEKNISK TEGNING

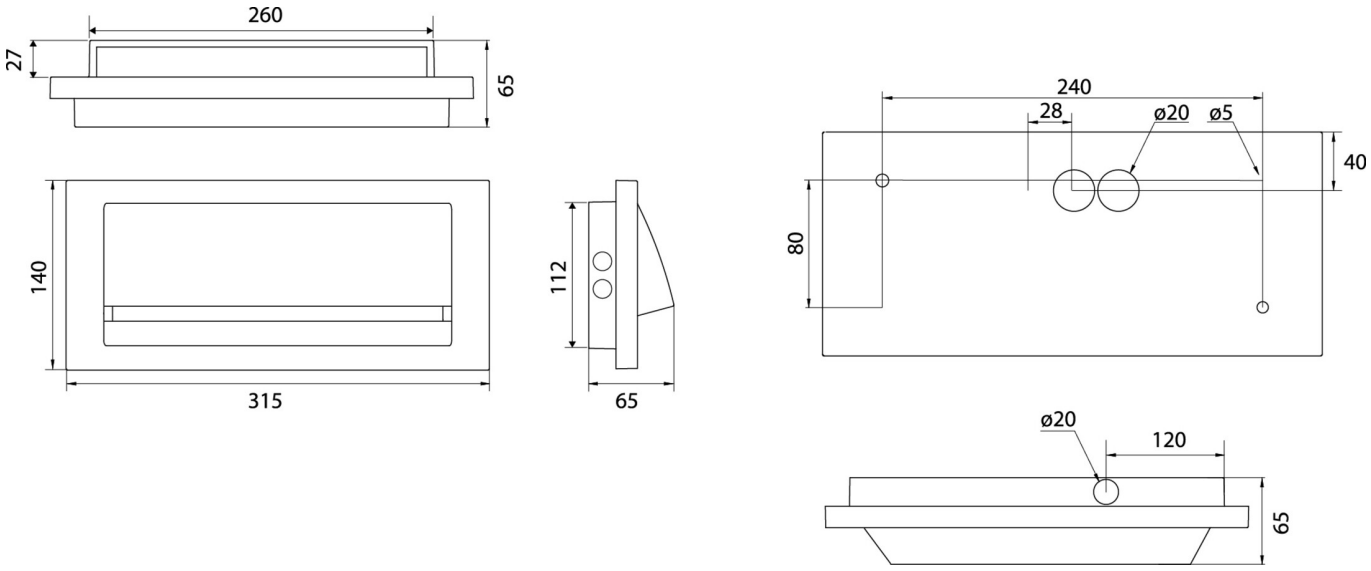

Fra: 23.11.2026 - Det tas forbehold om tekniske endringer og feil.