Art.-Nr: ZAW418WB-AZ
Sikkerhetslys Enkelt batteri Veggkonstruksjon, Trådløs Basic (WB), 8 timer, IP65, Pressstøping av sink, antrasitt

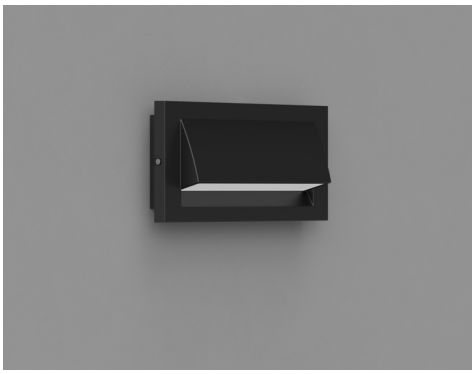

Robust overflatemontert vegglampe i sink-trykkstøpt for belysning av rømnings- og redningsveier.

Spesielt egnet for å belyse rømnings- og redningsveier ved utgang og utenfor bygget til trygt område. Stråleegenskapene fordeler lampen parallelt med veggen.

Trådløs styring og overvåking for små installasjoner på opptil 50 lamper med Wireless Basic.

Mer informasjon
www.rp-group.com/nb_NO/item/ZAW418WB-AZ

TEKNISKE DATA

Type armatur	Sikkerhetslys
Monteringstype	Veggkonstruksjon
Piktogram	Nei
Lyskilde	LED
Koffertmateriale	Zinc die-cast
Farge på huset	antrasitt
IP-beskyttelse)	IP65
Slagstyrke (IK)	8
Sertifisering	Waste disposal, CE, 5 Years waranty, D-sign
Beskyttelsesklasse	1
System	Enkelt batteri
Overvåkning	Wireless Basic (WB)
Nødrift	8 timer
Batteri	LiFePO4 3,2 V/3,3 Ah
Driftsmodus	Standby kobling / permanent kobling
Inngangsspenning AC	230 V
Inngangsfrekvens	50/60 Hz
Inngangsspenning DC	- V
Maks effekt.	5,3 W

Ytelse DS	3,9 W
Ytelse BS	1,5 W
Omgivelsestemperatur DS	-5 °C to 35 °C
Omgivelsestemperatur BS	-5 °C to 40 °C
dybde	315 mm
Bredde	65 mm
Høyde	140 mm
Vekt	2.1
Vekt inkludert emballasje	2.22
Tverrsnitt for tilkobling	2.5 mm²
Koblingsinngang	Ja
Blokkering av nødlys	Nei
Batteritilkobling	Støpsel
Dimmefunksjon	Nei
Lysstrømnettverk	190 lm
Lysstrøm nødsituasjon	190 lm
Tolltariffnummer	94056180
GTIN	4262483025093

TEKNISK TEGNING

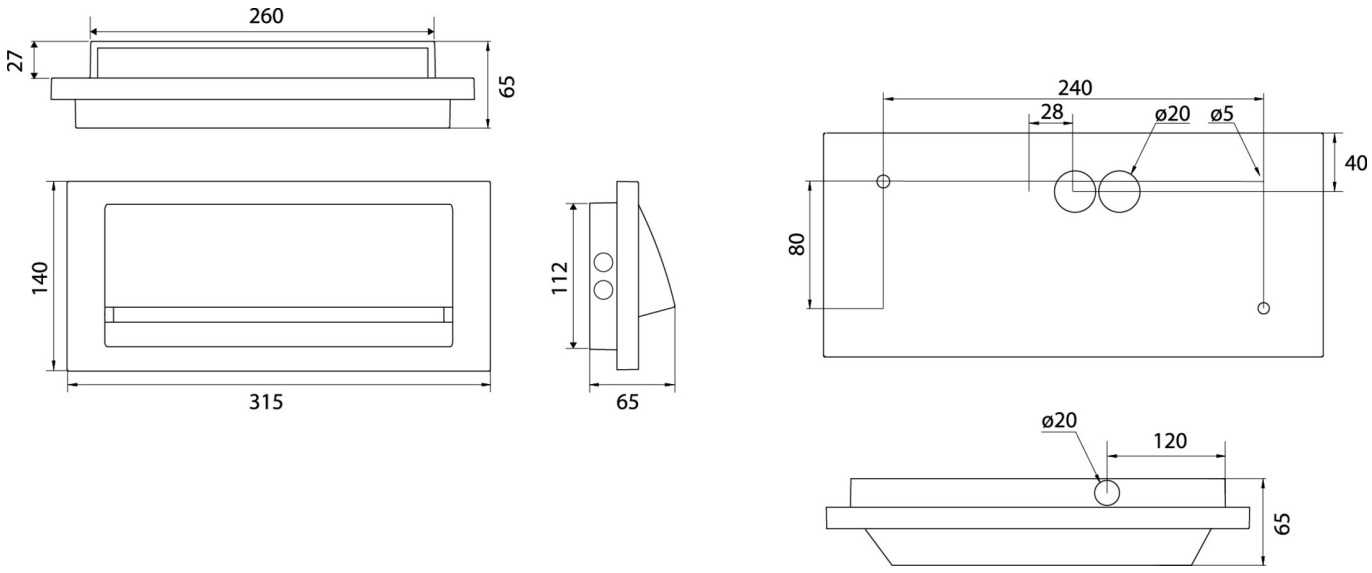

Fra: 23.11.2026 - Det tas forbehold om tekniske endringer og feil.