Art.-Nr: FLU10ML-WS
Sikkerhetslys, Generelt lys Sentraliserte systemer Universell, Sentral strømforsyning (ML), CPS, IP66, Pressstøping av sink, hvit



Praktisk flomlys som med sin høye beskyttelsesklasse IP66 og belagte aluminiumshus er egnet for innendørs og utendørs bruk. Takket være sikkerhetslampens brede strålevinkel kan store områder lett belyses. Overvåkingsmodulen MU06 er montert i det medfølgende separate huset.

Styring og overvåking via sentralt strømforsyningssystem.

Mer informasjon
www.rp-group.com/nb_NO/item/FLU10ML-WS

TEKNISKE DATA

Type armatur	Sikkerhetslys, Generelt lys
Monteringstype	Universell
Piktogram	Nei
Lyskilde	LED
Koffertmateriale	Zinc die-cast
Farge på huset	hvit
IP-beskyttelse)	IP66
Slagstyrke (IK)	8
Sertifisering	CE, Waste disposal, RoHS, ENEC, Type-tested
Beskyttelsesklasse	1
System	Sentraliserte systemer
Overvåkning	Central power supply (ML)
Nødrift	CPS
Batteri	/
Driftsmodus	Standby-krets
Inngangsspenning AC	230 V
Inngangsfrekvens	50/60 Hz
Inngangsspenning DC	216 V
Maks effekt.	11,5 W
Ytelse DS	11,5 W

Ytelse BS	1,5 W
Omgivelsestemperatur DS	-25 °C to 38 °C
Omgivelsestemperatur BS	-25 °C to 40 °C
dybde	175 mm
Bredde	165 mm
Høyde	34 mm
Vekt	2.1
Vekt inkludert emballasje	2.35
Tverrsnitt for tilkobling	2,5 mm²
Koblingsinngang	Nei
Blokkering av nødlys	Nei
Batteritilkobling	Nei
Dimmefunksjon	Nei
Lysstrømnettverk	1900 lm
Lysstrøm nødsituasjon	1900 lm
EOF	1
Tolltariffnummer	94054239
GTIN	4262483027028

TEKNISK TEGNING

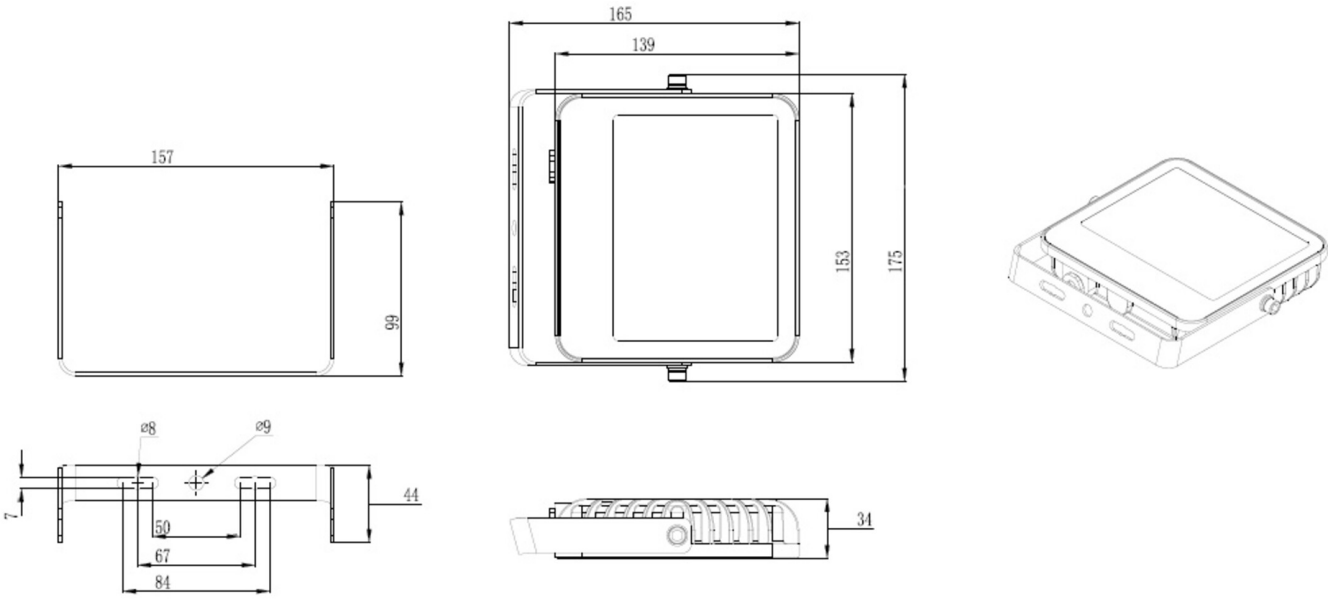

Maße MU05-BOX

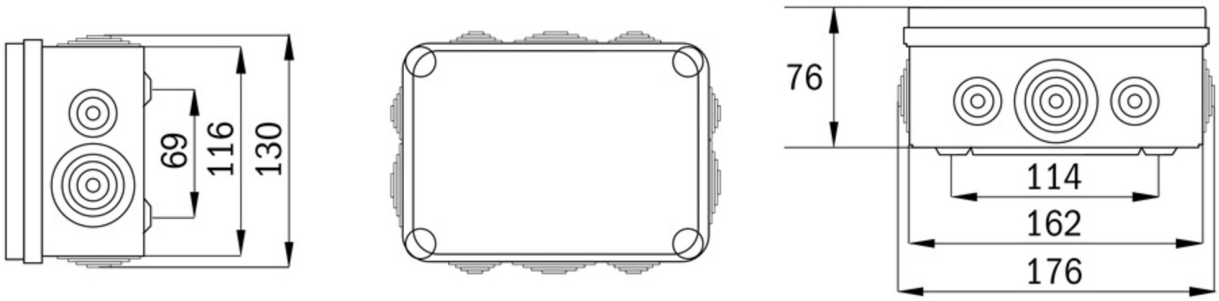

TILBEHØRSLISTE

MU05-BOX - MU05 Overvåkingsmodul for enkeltlamper | IP65/IK07

Fra: 29.11.2026 - Det tas forbehold om tekniske endringer og feil.