RP GROUP
SOLUTIONS IN SAFETY + LIGHTING

Art.-Nr: LSD411WL
Markeringslys Enkelt batteri
Takkonstruksjon, Trådløs profesjonell (WL), 1 time, 56 m, IP40, Aluminium, Anodisert aluminium

Robust redningstegnlampe av slank aluminiumsprofil, for takmontering. Egnet for en- eller tosidig merking.

Det ekstra lysutslippet nedover støtter belysningen av rømnings- og redningsveier.

Trådløs sentral styring og overvåking for store installasjoner med opptil 50 000 lamper med Wireless Professional. To ønskede piktogrammer (pil høyre, venstre, topp, bunn eller hvit) er inkludert som standard i leveringsomfanget.

CE

Mer informasjon
www.rp-group.com/nb_NO/item/LSD411WL

TEKNISKE DATA

Type armatur	Markeringslys
Monteringstype	Takkonstruksjon
Leseravstand	56 m
Piktogram	Individuelt n.a
Lyskilde	LED
Koffertmateriale	Aluminum
Farge på huset	Anodisert aluminium
IP-beskyttelse)	IP40
Slagstyrke (IK)	≥ 3
Sertifisering	Waste disposal, CE
Beskyttelsesklasse	1
System	Enkelt batteri
Overvåkning	Wireless Professional (WL)
Nødrift	1 time
Batteri	LiFePO4 3,2 V/1,2 Ah
Driftsmodus	Standby kobling / permanent kobling
Inngangsspenning AC	230 V
Inngangsfrekvens	50 Hz
Maks effekt.	7 W

Ytelse DS	5,6 W
Ytelse BS	0,8 W
Omgivelsestemperatur DS	-5 °C to 40 °C
Omgivelsestemperatur BS	-5 °C to 40 °C
dybde	62 mm
Bredde	614 mm
Høyde	334 mm
Vekt	2.23
Vekt inkludert emballasje	2.28
Tverrsnitt for tilkobling	2.5 mm²
Koblingsinngang	Ja
Blokkering av nødlys	Ja
Batteritilkobling	Støpsel
Dimmefunksjon	Ja
Lysstrømnettverk	450 lm
Lysstrøm nødsituasjon	450 lm
Tolltariffnummer	94056180
GTIN	4262484982401

RP GROUP
SOLUTIONS IN SAFETY + LIGHTING

TEKNISK TEGNING

RP GROUP
SOLUTIONS IN SAFETY + LIGHTING

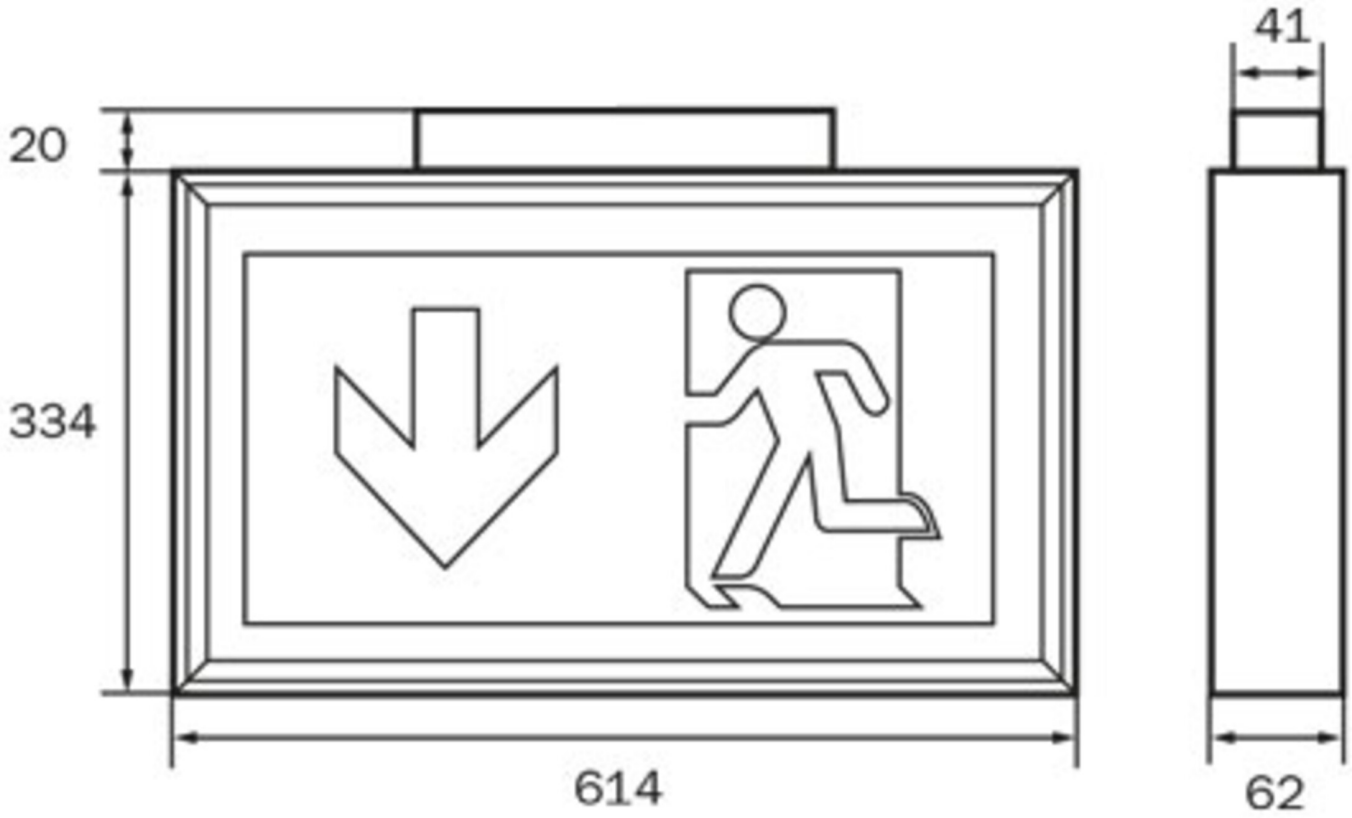

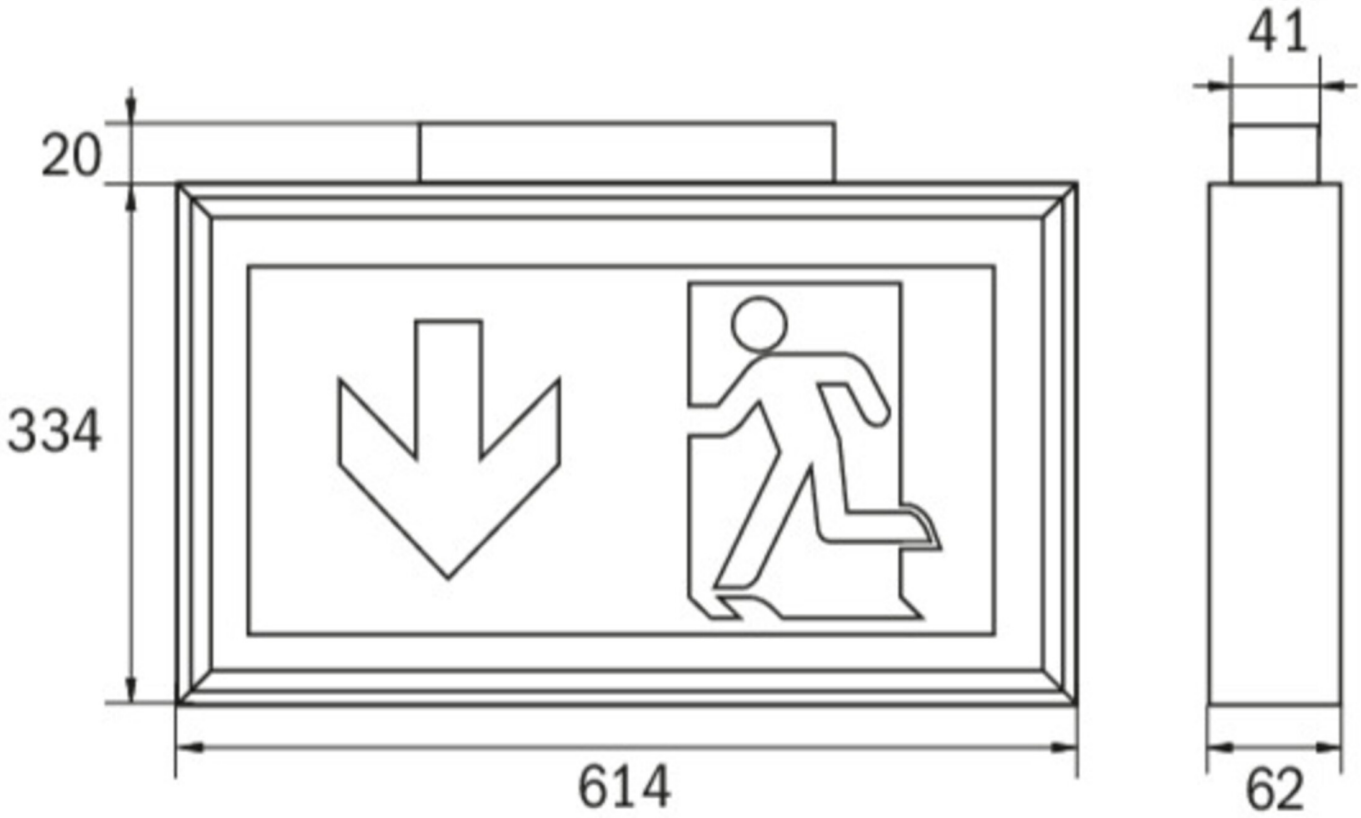

TILBEHØRSLISTE

DSA - Tauoppheng

2PS-EB - Pendel

Fra: 22.10.2026 - Det tas forbehold om tekniske endringer og feil.